zūmo® 590

Korisnički priručnik

Modeli: 010-01232-01

Kolovoz 2020

Tiskano u Tajvanu

© 2014 Garmin Ltd. ili njezine podružnice

Sva prava pridržana. Sukladno zakonima o zaštiti autorskih prava, ovaj priručnik se ne smije kopirati, u cijelosti niti djelomično, bez prethodnog pismenog odobrenja tvrtke Garmin. Garmin pridržava pravo izmjene ili poboljšanja svojih proizvoda te izmjene sadržaja ovog priručnika, bez obaveze da obavijesti bilo koju osobu ili organizaciju o tim izmjenama ili poboljšanjima. Posjetite www.garmin.com gdje ćete pronaći posljednje nadogradnje i dodatne podatke o korištenju ovog proizvoda.

ANT®, ANT+®, Garmin®, logotip Garmin, TracBack®, VIRB® i zūmo® trgovački su znakovi tvrtke Garmin Ltd. ili njezinih podružnica, registrirani u SAD-u i drugim državama. BaseCamp™, myGarmin™, myTrends™, nüMaps Guarantee™, nüMaps Lifetime™ i trafficTrends™ trgovački su znakovi tvrtke Garmin Ltd. ili njezinih podružnica. Ovi trgovački znakovi ne smiju se koristiti bez izričitog dopuštenja tvrtke Garmin.

Riječ i logotipi Bluetooth® u vlasništvu su tvrtke Bluetooth SIG, Inc. i svaka upotreba te riječi pod licencom je tvrtke Garmin. microSD™ trgovački je znak tvrtke SD-3C. Windows® zaštićen je trgovački znak tvrtke Microsoft Corporation u SAD-u i/ili drugim državama. Mac® trgovački je znak tvrtke Apple Computer, Inc. PANDORA®, logotip Pandora i prepoznatljiv izgled marke Pandora trgovački su znakovi ili registrirani trgovački znakovi tvrtke Pandora Media, Inc. Koriste se uz dopuštenje.

Ovaj proizvod ima certifikat ANT+®. Popis kompatibilnih proizvoda i aplikacija potražite na web-mjestu www.thisisant.com/directory.

Sadržaj

Početak rada 1
Postavljanje baterije 1
Montiranje uređaja na motocikl 1
O kabelima napajanja za nosač motocikla 1
Montaža podnožja ručke 1
Pričvršćivanje osnovne ploče na nosač motocikla 1
Pričvršćivanje osnovne ploče na podnožje ručke 2
Montiranje uređaja na nosač motocikla 2
Montiranje uređaja u automobil 2
Skidanje uređaja s nosača motocikla 2
Podrška i ažuriranja 2
Postavljanje Garmin Express 2
Nadogradnja karata i softvera putem alata Garmin Express 2
Aktiviranje i deaktiviranje stanja mirovanja 3
Isključivanje uređaja 3
Ponovno postavljanje uređaja 3
Podešavanje svjetline zaslona 3
Podešavanje glasnoće 3
Ikone statusne trake 3
Primanje GPS signala 3
Načini prijevoza 4
Informacije o bateriji 4
Postavljanje vremena 4
Korištenje gumba na zaslonu 4
Korištenje zaslonske tipkovnice 4
O prečacima 4
Dodavanje prečaca 4
Uklanjanje prečaca 4
Traženje lokacija 4
Lokacije 4
Traženje lokacije prema kategoriji 4
Pronalaženje lokacije pomoću trake za pretraživanje 4
Promjena područja pretraživanja 4
Alati za pretraživanje 4
Traženje adrese 4
Traženje raskrižja 5
Traženje grada 5
Traženje lokacije pomoću koordinata 5
Postavljanje početka rute pomoću karte 5
Spremanje početne lokacije 5
Prelazak na početnu točku 5
Uređivanje informacija o početnoj lokaciji 5
Traženje nedavno pronađenih odredišta 5
Brisanje popisa nedavno pronađenih lokacija 5
Traženje parkinga 5
Postavljanje simulirane lokacije 5
Spremanje lokacija 5
Spremanje lokacije 5
Spremanje trenutne lokacije 5
Pokretanje rute do spremljene lokacije 5
Uređivanje spremljene lokacije 5
Dodjeljivanje kategorija spremljenoj lokaciji 6
Zajedničko korištenje spremljene lokacije 6
Brisanje spremljene lokacije 6
Navigacija 6
Pokretanje rute 6
Promjena načina izračuna rute 6
Pregled više ruta 6
Pokretanje rute do spremljene lokacije 6
Vožnja rutom putem značajke Zavojiti putovi 6
Vaša ruta na karti 6
Korištenje karte 6
Dodavanje točke ruti 6
Preskakanje točke na ruti 6
Zaobilaženje 7
Zaustavljanje rute 7
Korištenje predloženih ruta 7
O nadolazećim uslugama 7
Pronalaženje nadolazećih točaka interesa 7
Značajke izbjegavanja ceste 7
O prilagođenim izbjegavanjima 7
Izbjegavanje područja 7
Izbjegavanje ceste 7
Onemogućavanje prilagođenog izbjegavanja 7
Brisanje prilagođenih izbjegavanja 7
Navigacija van ceste 7
Praćenje goriva 7
Omogućavanje praćenja goriva 7
Postavljanje upozorenja za nisku razinu goriva 8
Ponovno postavljanje kilometraže na spremniku za gorivo 8
Omogućivanje predlaganja zaustavljanja na benzinskim postajama 8
Stranice s kartama 8
Prilagođavanje karte 8
Prilagođavanje slojeva karte 8
Pregled zapisnika puta 8
Promjena podatkovnog polja karte 8
Promjena izgleda karte 8
Pregled aktivnosti rute 8
Prikaz popisa skretanja 8
Pregled sljedećeg skretanja 8
Pregled križanja 8
Prikaz upozorenja o prometu 8
Prikaz stranice s informacijama o putu 8
Pregled podataka o trenutnom položaju 9
Traženje usluga u blizini 9
Dobivanje uputa do vaše trenutne lokacije 9
Hands-free značajke 9
Omogućavanje Bluetooth bežične tehnologije 9
O bežičnim slušalicama 9
Uparivanje bežičnih slušalica 9
O hands-free pozivanju 9
Uparivanje telefona 9
Uspostavljanje poziva 9
Primanje poziva 9
Korištenje popisa poziva 9
Upotreba opcija za poziv u tijeku 10
Spremanje kućnog telefonskog broja 10
Uparivanje dodatnih Bluetooth uređaja 10
Brisanje uparenog Bluetooth uređaja 10
Korištenje aplikacija 10
Korištenje pomoći 10
Pretraživanje tema pomoći 10
Smartphone Link 10
Preuzimanje aplikacije Smartphone Link 10
Povezivanje s aplikacijom Smartphone Link 10
Garmin Live usluge 10
Planiranje puta 10
Organiziranje puta 11
Promjena načina prijevoza za vrijeme putovanja 11
Navigacija do spremljenog putovanja 11
Uređivanje spremljenog putovanja 11
Dijeljenje putovanja 11
Stvaranje povratne rute 11
Media Player 11
Mijenjanje izvora medija 11

Usluga Pandora ... 11
Preuzimanje aplikacije Pandora ... 11
Korištenje usluge Pandora ... 12
Promjena stanica ... 12
Trase ... 12
Prikaz informacija o trasi ... 12
TracBack® ... 12
Praćenje nedavne trase ... 12
Spremanje nedavne trase kao puta ... 12
Tlak u gumama ... 12
Postavljanje senzora za tlak u gumama ... 12
Montiranje senzora na gume ... 13
Upozorenja o tlaku u gumama ... 13
Stanje mirovanja senzora za tlak u gumama ... 13
Korištenje kompasa ... 13
Daljinski upravljač VIRB ... 13
Upravljanje akcijskom kamerom VIRB ... 13
Traženje posljednjeg mjesta za parking ... 13
Pregled prethodnih ruta i odredišta ... 13
Povijest usluge zapisivanja ... 13
Dodavanje kategorija servisa ... 13
Brisanje kategorija usluga ... 13
Preimenovanje kategorija servisa ... 13
Brisanje zapisa usluge ... 14
Uređivanje zapisa servisa ... 14
Pregled vremenske prognoze ... 14
Pregled vremena u blizini drugog grada ... 14
Pregled meteorološkog radara ... 14
Pregled meteoroloških upozorenja ... 14
Provjera uvjeta na cesti ... 14
Prikaz poruka usluge myGarmin ... 14

Prometne informacije ... 14

Promet na vašoj ruti ... 14
Prikaz nadolazećeg prometa ... 14
Izbjegavanje zastoja u prometu na ruti ... 14
Prikaz prometa na karti ... 14
Promet u vašem području ... 15
Traženje prometnih nezgoda ... 15
Prikaz prometne nezgode na karti ... 15
Razumijevanje podataka o prometu ... 15
O prometnim kamerama ... 15
Spremanje prometne kamere ... 15
Pregled prometne kamere ... 15
trafficTrends™ ... 15
Onemogućavanje značajke trafficTrends ... 15
Omogućavanje prometnih informacija ... 15

Upravljanje podacima ... 15

Upravljanje podacima ... 15
Vrste datoteka ... 15
O memorijskim karticama ... 15
Postavljanje memorijske kartice ... 15
Priključivanje uređaja na računalo ... 15
Prijenos podataka s računala ... 15
Iskopčavanje USB kabela ... 15
Brisanje datoteka ... 16

Prilagođavanje uređaja ... 16

Postavke karte i vozila ... 16
Omogućavanje karata ... 16
Prilagođavanje alata karte ... 16
Postavke navigacije ... 16
Postavke načina izračuna ... 16
Izbjegavanje cesta s naplatom ... 16
Izbjegavanje vinjeta ... 16
Postavke zaslona ... 16
Bluetooth postavke ... 17
Onemogućavanje Bluetooth veze ... 17
Postavke prometa ... 17
Postavke jedinica i vremena ... 17
Postavke jezika i tipkovnice ... 17
Postavke uređaja i privatnosti ... 17
Postavke upozorenja o blizini ... 17
Vraćanje postavki ... 17

Dodatak ... 17

Kabeli napajanja ... 17
Punjenje uređaja ... 17
Postupanje s uređajem ... 17
Čišćenje vanjskog kućišta ... 17
Čišćenje dodirnog zaslona ... 17
Sprečavanje krađe ... 18
Promjena osigurača kabela napajanja vozila ... 18
Montaža na upravljačku ploču ... 18
Skidanje uređaja, nosača i vakuumskog nosača ... 18
Skidanje uređaja s nosača ... 18
Skidanje nosača s vakuumskog nosača ... 18
Skidanje vakuumskog nosača s vjetrobranskog stakla ... 18
Kupnja dodatnih karata ... 18
Sigurnosne kamere ... 18
Prilagođene točke interesa ... 18
Instalacija softvera POI Loader ... 18
Upotreba datoteka pomoći programa POI Loader ... 18
Pronalaženje prilagođenih točaka interesa ... 18
Kupnja opreme ... 18

Informacije o uređaju ... 18

Specifikacije ... 18

Rješavanje problema ... 19

Uređaj ne može primiti satelitske signale ... 19
Uređaj se ne puni u vozilu ... 19
Baterija se vrlo brzo prazni ... 19
Izgleda kako indikator stanja baterije nije precizan ... 19
Uređaj se ne prikazuje kao prijenosni pogon na računalu ... 19
Uređaj se ne prikazuje kao prijenosni uređaj na računalu ... 19
Uređaj se ne prikazuje niti kao prijenosni uređaj niti kao prijenosni pogon na računalu ... 19

Indeks ... 20

Početak rada

⚠ UPOZORENJE

U kutiji proizvoda potražite list *Važni podaci o sigurnosti i proizvodu* koji sadrži upozorenja i druge važne informacije.

Postavljanje baterije

1 D-prsten poklopca baterije zarotirajte u smjeru suprotnom od kazaljke na satu i skinite poklopac baterije.

2 U kutiji s proizvodom pronađite litij-ionsku bateriju.

3 Prema potrebi, umetnite microSD™ karticu ① u uređaj.

4 Umetnite bateriju s kabelom prema gore.

5 Umetnite priključak baterije ② u odjeljak za baterije ③.

6 Zatvorite poklopac baterije i pričvrstite D-prsten poklopca baterije.

Montiranje uređaja na motocikl

O kabelima napajanja za nosač motocikla

⚠ UPOZORENJE

Garmin® preporuča da montažu uređaja prepustite iskusnom montažeru s odgovarajućim poznavanjem električnih sustava. Neispravnim priključivanjem kabela napajanja mogli biste oštetiti vozilo ili bateriju i uzrokovati tjelesne ozljede.

U kutiji proizvoda potražite list *Važni podaci o sigurnosti i proizvodu* koji sadrži upozorenja i druge važne informacije.

Uređaj na motocikl trebate montirati na odgovarajuću i sigurnu lokaciju, a s obzirom na dostupne izvore napajanja i mogućnosti sigurnog polaganja kabela.

①	Baza motocikla
②	Samo kabeli s osiguračem za priključak napajanja (za napajanje motocikla)

Montaža podnožja ručke

Uređaj sadrži dijelove za dvije izvedbe za montažu ručke. Prilagođene montaže mogle bi zahtijevati dodatni hardver (http://www.ram-mount.com).

Montaža U-vijka i podnožja ručke

1 Postavite U-vijak ① oko ručke ② i provucite krajeve kroz podnožje ručke ③.

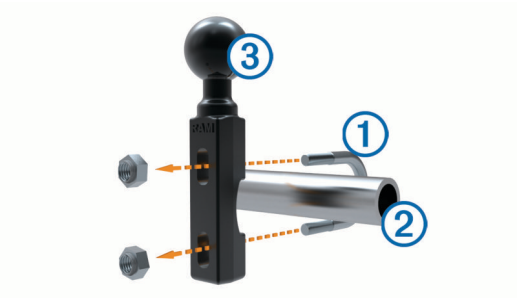

2 Pritegnite vijke kako biste učvrstili podlogu.

NAPOMENA: Preporučeni zatezni moment je 50 lbf-in (5,65 N-m). Zatezni moment ne smije biti veći od 80 lbf-in (9,04 N-m).

Montaža podnožja ručke na nosače stezaljke kvačila ili kočnice

1 Izvadite dva tvornička vijka na nosaču stezaljke kvačila ili kočnice ①.

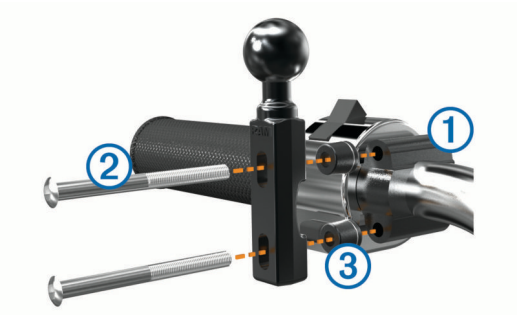

NAPOMENA: Priloženi su standardni 1/4-inčni i M6 vijci. Veličina mora odgovarati veličini tvorničkih vijaka na nosaču stezaljke kvačila ili kočnice.

2 Provucite nove vijke ② kroz podnožje ručke, umetke ③ i nosač stezaljke kvačila ili kočnice.

3 Pritegnite vijke kako biste učvrstili podlogu.

Pričvršćivanje osnovne ploče na nosač motocikla

OBAVIJEST

Izravan neprekidan kontakt s osnovnom pločom ili bilo kojim dijelom motocikla tijekom vremena može oštetiti nosač. Kako biste spriječili tu vrstu oštećenja, između nosača i osnovne ploče potrebno je postaviti umetke te provjeriti dodiruje li bilo koji dio uređaja ili nosača motocikl.

1 Provucite M4 x 20 mm vijke s plosnatim glavama ① kroz podloške ②, bazu, umetke ③ i osnovnu ploču ④.

2 Pritegnite vijke kako biste učvrstili osnovnu ploču.

Pričvršćivanje osnovne ploče na podnožje ručke

1 Poravnajte kuglicu podnožja ručke ① i kuglicu osnovne ploče ② sa svakim krajem ručice s dva utora ③.

2 Umetnite svaku kuglicu u ručicu s dva utora.
3 Lagano pritegnite ručicu.
4 Podesite za optimalan pregled i rukovanje.
5 Pritegnite ručicu kako biste pričvrstili montažu.

Montiranje uređaja na nosač motocikla

1 Postavite podnožje uređaja u bazu.

2 Naginjite uređaj prema nazad dok ne sjedne na mjesto.
3 Ako zasun na vrhu nosača ostane gledati prema gore nakon što umetnete uređaj, pritisnite ga prema dolje.

Montiranje uređaja u automobil

OBAVIJEST

Prije montaže uređaja provjerite lokalne zakone koji se odnose na montažu na vjetrobransko staklo.

⚠ UPOZORENJE

Ovaj proizvod sadrži litij-ionsku bateriju. Kako baterija ne bi uzrokovala ozljede ili oštetila proizvod zbog izlaganja ekstremnim temperaturama, uređaj nemojte držati na izravnoj sunčevoj svjetlosti.

Za motocikl nemojte koristiti vakuumske nosače.

U kutiji proizvoda potražite list *Važni podaci o sigurnosti i proizvodu* koji sadrži upozorenja i druge važne informacije.

1 Priključite kabel napajanja vozila ① u priključak ② na nosaču.

2 Uklonite prozirnu plastiku s vakuumskog nosača.
3 Očistite i osušite vjetrobran i vakuumski nosač krpom koja ne pušta vlakna.
4 Pritisnite vakuumski nosač ③ na vjetrobran i prebacite ručicu ④ unazad, prema vjetrobranu.
5 Uglavite bazu ⑤ na ručicu vakuumskog nosača.
6 Postavite podnožje uređaja u bazu.
7 Naginjite uređaj prema nazad dok ne sjedne na mjesto.
8 Drugi kraj kabela za napajanje u automobilu priključite u strujni priključak.

Skidanje uređaja s nosača motocikla

1 Pritisnite gumb za otpuštanje sa strane nosača.
2 Podignite i skinite uređaj.

Podrška i ažuriranja

Garmin Express™ pruža jednostavan pristup ovim uslugama za Garmin uređaje. Neke usluge možda neće biti dostupne za vaš uređaj.

- Registracija proizvoda
- Priručnici za proizvode
- Ažuriranja softvera
- Ažuriranja karte ili staze
- Vozila, glasovi i drugi dodaci

Postavljanje Garmin Express

1 Povežite uređaj s računalom pomoću USB kabela.
2 Posjetite www.garmin.com/express.
3 Slijedite upute na zaslonu.

Nadogradnja karata i softvera putem alata Garmin Express

Softver Garmin Express možete koristiti za preuzimanje i instaliranje najnovijih nadogradnji karata i softvera za vaš uređaj. Nadogradnje karata donose vam najnovije kartografske podatke kako bi uređaj nastavio izrađivati precizne i efikasne

rute do vaših odredišta. Garmin Express dostupan je za Windows® i Mac® računala.

1 S računala idite na www.garmin.com/express.

2 Odaberite opciju:
   - Za instaliranje na Windows računalo odaberite **Preuzimanje za Windows**.
   - Za instaliranje na Mac računalo odaberite **Preuzimanje za Mac**.
3 Otvorite preuzetu datoteku i pratite upute na zaslonu kako biste dovršili instalaciju.
4 Pokrenite Garmin Express.
5 Povežite uređaj Garmin s računalom pomoću USB kabela.

6 Pritisnite **Dodaj uređaj**.

   Softver Garmin Express prepoznaje vaš uređaj.
7 Pritisnite **Dodaj uređaj**.
8 Za dodavanje uređaja u softver Garmin Express slijedite upute na zaslonu.

   Po dovršetku postupka postavljanja softver Garmin Express traži nadogradnje karata i softvera za vaš uređaj.
9 Odaberite opciju:
   - Za instalaciju svih dostupnih nadogradnji pritisnite **Instaliraj sve**.
   - Za instalaciju jedne nadogradnje pritisnite **Pregledajte pojedinosti** u odaberite nadogradnju.

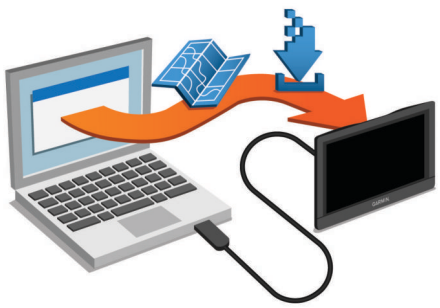

Softver Garmin Express preuzima i instalira ažuriranja na uređaj. Ažuriranja karata su jako velika pa to može trajati dugo kod sporijih internetskih veza.

Aktiviranje i deaktiviranje stanja mirovanja

Pomoću stanja mirovanja možete štedjeti rad baterije dok uređaj nije u upotrebi. Uređaj u stanju mirovanja troši jako malo energije, a možete ga trenutačno aktivirati i koristiti.

SAVJET: Uređaj će se puniti brže ako ga za vrijeme punjenja baterije prebacite u stanje mirovanja.

Pritisnite tipku napajanja ①.

Isključivanje uređaja

1 Držite pritisnutom tipku napajanja sve dok se na zaslonu ne prikaže odzivnik.

   Odzivnik će se prikazati nakon pet sekundi. Ako tipku napajanja otpustite prije nego što se prikaže odzivnik, uređaj će ući u stanje mirovanja.
2 Odaberite **Isključi**.

Ponovno postavljanje uređaja

Ako uređaj prestane raditi, možete ga ponovo postaviti.

Tipku napajanja držite pritisnutom 12 sekundi.

Podešavanje svjetline zaslona

1 Odaberite **Postavke** > **Zaslon** > **Svjetlina**.
2 Koristite klizač za podešavanje svjetline.

Podešavanje glasnoće

Prije podešavanja glasnoće priključite svoj uređaj na nosač s napajanjem ili slušalice pomoću Bluetooth® bežične tehnologije.

1 Odaberite **Glasnoća**.
2 Odaberite opciju:
   - Glasnoću podesite pomoću klizača.
   - Odaberite za isključivanje zvuka uređaja.
   - Za dodatne opcije odaberite .

Ikone statusne trake

Statusna traka nalazi se na vrhu glavnog izbornika. Ikone statusne trake prikazuju informacije o značajkama na uređaju. Možete odabrati neke ikone za promjenu postavki ili prikaz dodatnih informacija.

	Status GPS signala
	Status tehnologije Bluetooth (prikazuje se kad je Bluetooth omogućen)
	Indikator načina prijevoza
9:10	Trenutno vrijeme
	Status baterije
	Povezan s aplikacijom Smartphone Link
53 °C	Temperatura
	Status goriva

Primanje GPS signala

Za navigaciju uređajem potrebno je pronaći satelite. na traci statusa označava jačinu satelitskog signala. Traženje satelita može potrajati nekoliko minuta.

1 Uključite uređaj.
2 Pričekajte da uređaj pronađe satelite.
3 Ako je potrebno, izađite na otvoren prostor, podalje od visokih zgrada i stabala.

Prikaz statusa GPS signala

Držite ▂▃▅▇ tri sekunde.

Načini prijevoza

Rute i navigacija izračunavaju se različito s obzirom na način prijevoza. Trenutni način prijevoza označen je ikonom u traci statusa.

	Način rada Automobil
	Način rada Motocikl
	Način rada Van ceste

Odabir načina prijevoza

Odaberite .

Informacije o bateriji

Kada se uređaj priključi na napajanje, počinje se puniti.

na statusnoj traci naznačuje status unutarnje baterije.

Postavljanje vremena

1 U glavnom izborniku odaberite vrijeme.
2 Odaberite opciju:
   - Za automatsko postavljanje vremena pomoću GPS informacija odaberite **Automatski**.
   - Za ručno postavljanje vremena povucite brojeve prema gore ili dolje.

Korištenje gumba na zaslonu

- Odaberite za povratak na prethodni zaslon izbornika.
- Zadržite za brzi povratak u glavni izbornik.
- Odaberite ili za prikaz dodatnih odabira.
- Zadržite ili za brže kretanje.
- Odaberite za pregled izbornika opcija za trenutni zaslon.

Korištenje zaslonske tipkovnice

Pogledajte "Postavke jezika i tipkovnice" za upute o promjeni izgleda tipkovnice (*Postavke jezika i tipkovnice*, stranica 17).

- Za brisanje unosa za pretraživanje odaberite .
- Za brisanje znaka odaberite .
- Za promjenu jezika tipkovnice odaberite .
- Za unos posebnih znakova kao što su interpunkcijski znakovi odaberite &?%.
- Za odabir velikih ili malih slova odaberite .

O prečacima

Dodavanje prečaca

Prečace možete dodati u izbornik Kamo?. Prečac može ukazivati na lokaciju, kategoriju ili alat za pretraživanje.

Izbornik Kamo? može sadržavati do 36 ikona prečaca.

1 Odaberite **Kamo?** > **Dodaj prečac**.
2 Odaberite stavku.

Uklanjanje prečaca

1 Odaberite **Kamo?** > > **Ukloni prečace**.
2 Odaberite prečac koji želite ukloniti.
3 Još jednom odaberite prečac za potvrdu.

Traženje lokacija

Lokacije

Detaljne karte učitane u uređaj sadrže lokacije poput restorana, hotela, auto servisa i detaljnih informacija o ulicama. Putem kategorija možete pregledati obližnje tvrtke i atrakcije. Isto tako, možete tražiti adrese, koordinate, gradove i križanja.

Traženje lokacije prema kategoriji

1 Odaberite **Kamo?**.
2 Odaberite kategoriju ili odaberite **Kategorije**.
3 Ako je potrebno, odaberite potkategoriju.
4 Odaberite lokaciju.

Traženje unutar kategorije

Nakon pretraživanja točaka interesa, određene kategorije mogle bi prikazati popis Brzo pretraživanje s prikazom posljednja četiri odabrana odredišta.

1 Odaberite **Kamo?**.
2 Odaberite kategoriju ili odaberite **Kategorije**.
3 Odaberite kategoriju.
4 Ako je to primjenjivo, odaberite odredište iz popisa Brzo pretraživanje.

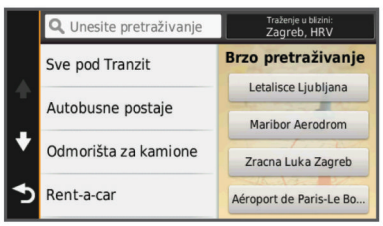

5 Ako je to potrebno, odaberite odgovarajuće odredište.

Pronalaženje lokacije pomoću trake za pretraživanje

Možete koristiti traku za pretraživanje za traženje lokacija unosom kategorije, naziva marke, adrese ili naziva grada.

1 Odaberite **Kamo?**.
2 U traci za pretraživanje odaberite **Unesite pretraživanje**.
3 Unesite cijeli ili dio pojma za pretraživanje.

   Predloženi pojmovi za pretraživanje pojavit će se ispod trake za pretraživanje.
4 Odaberite opciju:
   - Za pretraživanje vrste djelatnosti unesite naziv kategorije (na primjer, "kinematografi").
   - Za traženje djelatnosti prema nazivu unesite cijeli ili dio naziva.
   - Za traženje adrese u vašoj blizini unesite kućni broj i naziv ulice.
   - Za traženje adrese u drugom gradu unesite kućni broj, naziv ulice, grad i saveznu državu.
   - Za traženje grada unesite grad i saveznu državu.
   - Za traženje koordinata unesite zemljopisnu dužinu i širinu.
5 Odaberite opciju:
   - Za traženje putem preporučenog pojma za pretraživanje odaberite pojam.
   - Za traženje putem teksta koji ste unijeli odaberite .
6 Ako je potrebno, odaberite lokaciju.

Promjena područja pretraživanja

1 U glavnom izborniku odaberite **Kamo?**.
2 Odaberite **Traženje u blizini:**.
3 Odaberite opciju.

Alati za pretraživanje

Alati za pretraživanje omogućuju vam traženje određenih vrsta lokacija odgovaranjem na upite na zaslonu.

Traženje adrese

NAPOMENA: Redoslijed koraka mogao bi se promijeniti, ovisno o podacima karti koje su učitane u uređaj.

1 Odaberite **Kamo?**.
2 Po potrebi odaberite **Traženje u blizini:** kako biste promijenili područje pretraživanja (*Promjena područja pretraživanja*, stranica 4).
3 Odaberite **Adresa**.
4 Za unos adrese slijedite upute na zaslonu.
5 Odaberite adresu.

Traženje raskrižja

Možete tražiti raskrižje ili križanje dviju ulica, autocesta ili drugih cesta.

1 Odaberite **Kamo?** > **Kategorije** > **Raskrižja**.
2 Za unos informacija o ulicama slijedite upute na zaslonu.
3 Odaberite raskrižje.

Traženje grada

1 Odaberite **Kamo?** > **Kategorije** > **Gradovi**.
2 Odaberite **Unesite pretraživanje**.
3 Unesite ime grada i odaberite 🔍.
4 Odaberite grad.

Traženje lokacije pomoću koordinata

Možete pronaći lokaciju pomoću koordinata zemljopisne širine i dužine. To može biti korisno prilikom postupka za geocaching.

1 Odaberite **Kamo?** > **Kategorije** > **Koordinate**.
2 Ako bude potrebno, odaberite 🔧 i promijenite format ili datum koordinata.
3 Unesite zemljopisnu širinu i dužinu.
4 Odaberite **Prikaži na karti**.

Postavljanje početka rute pomoću karte

Rutu možete započeti odabirom lokacije na karti.

1 Odaberite **Pregled karte**.
2 Povucite i zumirajte kartu kako bi se prikazalo područje za pretraživanje.
3 Po potrebi odaberite 🔍 za filtriranje prikazanih točaka interesa prema kategoriji.
   Na karti će se prikazati oznake lokacije (📍 ili plava točka).
4 Odaberite opciju:
   - Odaberite oznaku lokacije.
   - Odaberite točku kao što je ulica, raskrižje ili lokacija adrese.
5 Odaberite **Idi!**.

Spremanje početne lokacije

Mjesto na koje se najčešće vraćate možete postaviti kao početnu lokaciju.

1 Odaberite **Kamo?** > ☰ > **Postavi kućnu adresu**.
2 Odaberite **Unos moje adrese**, **Koristi trenutnu lokaciju** ili **Nedavno pronađeno**.

Lokacija se sprema kao "Početna" u izborniku Spremljeno.

Prelazak na početnu točku

Odaberite **Kamo?** > **Idi kući**.

Uređivanje informacija o početnoj lokaciji

1 Odaberite **Kamo?** > **Spremljeno** > **Dom**.
2 Odaberite ℹ.
3 Odaberite ☰ > **Uredi**.
4 Unesite izmjene.
5 Odaberite **Got.**.

Traženje nedavno pronađenih odredišta

Uređaj sprema posljednjih 50 odredišta koje ste pronašli.

1 Odaberite **Kamo?** > **Nedavno**.
2 Odaberite lokaciju.

Brisanje popisa nedavno pronađenih lokacija

Odaberite **Kamo?** > **Nedavno** > ☰ > **Očisti** > **Da**.

Traženje parkinga

1 Odaberite **Kamo?** > **Kategorije** > **Parkiralište**.
2 Odaberite lokaciju za parkiranje.

Postavljanje simulirane lokacije

Ako se nalazite u zatvorenom ili ne primate satelitske signale, možete koristiti GPS za postavljanje simulirane lokacije.

1 Odaberite **Postavke** > **Navigacija** > **GPS simulator**.
2 Na glavnom izborniku odaberite **Pregled karte**.
3 Dodirnite kartu dvaput za odabir područja.
   Pri dnu zaslona prikazat će se adresa lokacije.
4 Odaberite opis lokacije.
5 Odaberite **Postavi lokaciju**.

Spremanje lokacija

Spremanje lokacije

1 Potražite lokaciju (*Traženje lokacije prema kategoriji*, stranica 4).
2 U rezultatima pretraživanja odaberite lokaciju.
3 Odaberite ℹ.
4 Odaberite **Spremi**.
5 Ako je potrebno, unesite naziv, a zatim odaberite **Got.**.

Spremanje trenutne lokacije

1 Na karti odaberite ikonu vozila.
2 Odaberite **Spremi**.
3 Unesite naziv i odaberite **Got.**.
4 Odaberite **OK**.

Pokretanje rute do spremljene lokacije

1 Odaberite **Kamo?** > **Spremljeno**.
2 Ako je potrebno, odaberite kategoriju ili odaberite **Sva spremljena mjesta**.
3 Odaberite lokaciju.
4 Odaberite **Idi!**.

Uređivanje spremljene lokacije

1 Odaberite **Kamo?** > **Spremljeno**.
2 Ako je potrebno, odaberite kategoriju.
3 Odaberite lokaciju.
4 Odaberite ℹ.
5 Odaberite ☰ > **Uredi**.
6 Odaberite opciju:
   - Odaberite **Naziv**.
   - Odaberite **Broj telefona**.
   - Odaberite **Kategorije** kako biste spremljenoj lokaciji dodijelili kategoriju.
   - Odaberite **Promijeni simbol na karti** kako biste promijenili simbol koji se koristi za označavanje spremljene lokacije na karti.
7 Uredite informacije.
8 Odaberite **Got.**.

Dodjeljivanje kategorija spremljenoj lokaciji

Možete dodati prilagođene kategorije kako biste organizirali spremljene lokacije.

NAPOMENA: Kategorije će se pojaviti u izborniku spremljenih lokacija nakon što spremite barem 12 lokacija.

1 Odaberite **Kamo?** > **Spremljeno**.
2 Odaberite lokaciju.
3 Odaberite ⓘ.
4 Odaberite ☰ > **Uredi** > **Kategorije**.
5 Unesite nazive jedne ili više kategorija razdvojene zarezima.
6 Ako je potrebno, odaberite predloženu kategoriju.
7 Odaberite **Got.**.

Zajedničko korištenje spremljene lokacije

Spremljenu lokaciju možete podijeliti s drugim kompatibilnim Garmin uređajima putem Bluetooth bežične tehnologije ili memorijske kartice.

1 Odaberite **Kamo?** > **Spremljeno**.
2 Ako je potrebno, odaberite kategoriju.
3 Odaberite lokaciju.
4 Odaberite ⓘ.
5 Odaberite ☰ > **Zajedničko korištenje**.
6 Za dijeljenje informacija o lokaciji slijedite upute na zaslonu.

Brisanje spremljene lokacije

NAPOMENA: Izbrisane lokacije ne mogu se vratiti.

1 Odaberite **Kamo?** > **Spremljeno**.
2 Odaberite ☰ > **Izbriši spremlj. mjesta**.
3 Odaberite okvir pored spremljenih lokacija koje treba brisati, a zatim odaberite **Izbriši**.

Navigacija

Pokretanje rute

1 Traženje lokacije (*Lokacije*, stranica 4).
2 Odaberite lokaciju.
3 Odaberite **Idi!**.

Promjena načina izračuna rute

Izračun rute temelji se na brzinama za prometnice i podacima o ubrzavanju vozila za zadanu rutu. Način izračuna utječe jedino na rute za automobile.

1 Odaberite **Postavke** > **Navigacija** > **Način izračuna**.
2 Odaberite opciju:
   - Odaberite **Najbrže vrijeme** za izračun ruta kojima ćete brže stići na odredište, ali su duže.
   - Odaberite **Zavojiti putovi** za izračun ruta na kojima se izbjegavaju autoceste i prednost daje zavojitim putovima.
   - Odaberite **Van ceste** za izračun ruta od točke do točke (bez cesta).
   - Odaberite **Najkraći put** za izračun ruta kojima ćete možda dulje putovati, ali su kraće.

Pregled više ruta

1 Potražite lokaciju (*Traženje lokacije prema kategoriji*, stranica 4).
2 U rezultatima pretraživanja odaberite lokaciju.
3 Odaberite **Rute**.
4 Odaberite rutu.

Pokretanje rute do spremljene lokacije

1 Odaberite **Kamo?** > **Spremljeno**.
2 Ako je potrebno, odaberite kategoriju ili odaberite **Sva spremljena mjesta**.
3 Odaberite lokaciju.
4 Odaberite **Idi!**.

Vožnja rutom putem značajke Zavojiti putovi

Vaš uređaj može izračunati rute na kojima se prednost daje zavojitim putovima. Ova značajka može vam pružiti zabavniju vožnju, ali može produžiti vrijeme ili udaljenost do odredišta.

NAPOMENA: Ova značajka nije dostupna na svim modelima uređaja. Ova značajka ovisi o regiji karte.

1 Odaberite **Postavke** > **Navigacija** > **Način izračuna** > **Zavojiti putovi** > **Spremi**.
2 Pokrenite rutu.

Vaša ruta na karti

OBAVIJEST

Ikona ograničenja brzine služi samo kao obavijest i ne umanjuje vašu odgovornost da poštujete sve znakove ograničenja brzine te da u svakom trenutku primjenjujete pravila sigurne vožnje. Garmin neće snositi odgovornost za bilo kakve prometne kazne ili sudske pozive koje možete dobiti ako ne poštujete važeća prometna pravila i zakone.

Ruta je označena grimiznom linijom. Crno-bijela zastavica označava vaše odredište.

Za vrijeme putovanja, uređaj će vas navoditi do odredišta putem glasovnih upozorenja, strelica na karti i uputa pri vrhu karte. Ako skrenete s originalne rute, uređaj će ponovno izračunati rutu i dati vam upute za novu.

Podatkovno polje koje prikazuje trenutno ograničenje brzine može se pojaviti za vrijeme vožnje po većim prometnicama.

Korištenje karte

1 Odaberite **Pregled karte**.
2 Odaberite bilo koje mjesto na karti.
3 Odaberite opciju:
   - Za povećavanje ili smanjivanje odaberite ✚ ili ▬.
   - Za prebacivanje između prikaza Prema sjeveru i 3-D prikaza odaberite ▲.
   - Za prikaz određenih kategorija odaberite 🔍.

Dodavanje točke ruti

Točku ne možete dodati ako ne navigirate rutom.

1 Na karti odaberite ↩ > **Kamo?**.
2 Potražite lokaciju.
3 Odaberite lokaciju.
4 Odaberite **Idi!**.
5 Odaberite **Dodaj aktivnoj ruti**.

Preskakanje točke na ruti

Za preskakanje točke na ruti morate prvo navigirati rutom i dodati alat za preskakanje u izbornik s alatima karte (*Prilagođavanje alata karte*, stranica 16).

Ako ne želite ići na sljedeću točku rute, možete ju preskočiti. Na taj način uređaj vas neće pokušati vratiti na promašenu točku.

Ova značajka nije dostupna ako je sljedeća točka vaše konačno odredište.

Na karti odaberite ☰ > **Preskoči**.

Zaobilaženje

Za zaobilazak morate prvo navigirati rutom i dodati alat za izmjenu rute u izbornik s alatima karte (*Prilagođavanje alata karte*, stranica 16).

Možete odabrati zaobilaženje određene udaljenosti na vašoj ruti ili zaobilaženje određenih cesta. To je korisno ako naiđete na radove na cesti, zatvorene ceste ili loše uvjete na cesti.

1 Na karti odaberite ☰ > **Promijeni rutu**.
2 Odaberite opciju:
   - Za zaobilaženje rute na određenu udaljenost odaberite **Obilazak prema udaljenosti**.
   - Za zaobilaženje određene ceste na ruti odaberite **Obilazak prema cesti**.

Zaustavljanje rute

Na karti odaberite ☰ > ⊗.

Korištenje predloženih ruta

Prije korištenja ove značajke potrebno je spremiti barem jednu lokaciju i omogućiti značajku povijesti putovanja (*Postavke uređaja i privatnosti*, stranica 17).

Putem značajke myTrends™ vaš uređaj predviđa vaše odredište temeljem povijesti putovanja, dana u tjednu i doba dana. Nakon nekoliko vožnji do spremljene lokacije, lokacija se može pojaviti u navigacijskoj traci na karti, zajedno s procijenjenim vremenom puta i podacima o prometu.

Odaberite navigacijsku traku za prikaz predložene rute do lokacije.

O nadolazećim uslugama

Možete vidjeti trgovine i usluge koje nadolaze na ruti kojom putujete.

Usluge su prikazane na karticama po kategoriji.

⛽	Gorivo
🍴	Hrana
🛏	Konačište
🚻	Toaleti
P	Parkiralište
$	Banke i bankomati

Pronalaženje nadolazećih točaka interesa

1 Na karti odaberite ☰ > **Nadolazi**.
2 Odaberite karticu.
3 Odaberite točku interesa.

Značajke izbjegavanja ceste

1 Odaberite **Postavke** > **Navigacija** > **Izbjegavanja**.
2 Odaberite vrste ceste koje želite izbjegavati na svojoj ruti pa odaberite **Spremi**.

O prilagođenim izbjegavanjima

Prilagođena izbjegavanja omogućuju izbjegavanje posebnih područja i dijelova ceste. Prilagođena izbjegavanja možete omogućiti i onemogućiti prema potrebi.

Izbjegavanje područja

1 Odaberite **Postavke** > **Navigacija** > **Prilagođena izbjegavanja**.
2 Prema potrebi odaberite **Dodaj izbjegavanje**.
3 Odaberite **Dodajte područje**.
4 Odaberite gornji lijevi kut područja za izbjegavanje, a zatim odaberite **Sljedece**.
5 Odaberite donji desni kut područja za izbjegavanje, a zatim odaberite **Sljedece**.

   Odabrano područje zasjenčano je na karti.
6 Odaberite **Got.**.

Izbjegavanje ceste

1 Odaberite **Postavke** > **Navigacija** > **Prilagođena izbjegavanja**.
2 Odaberite **Dodajte cestu**.
3 Odaberite početnu točku dijela ceste za izbjegavanje pa odaberite **Sljedece**.
4 Odaberite završnu točku dijela ceste pa odaberite **Sljedece**.
5 Odaberite **Got.**.

Onemogućavanje prilagođenog izbjegavanja

Prilagođeno izbjegavanje možete onemogućiti bez brisanja.

1 Odaberite **Postavke** > **Navigacija** > **Prilagođena izbjegavanja**.
2 Odaberite izbjegavanje.
3 Odaberite ☰ > **Onemogući**.

Brisanje prilagođenih izbjegavanja

1 Odaberite **Postavke** > **Navigacija** > **Prilagođena izbjegavanja**.
2 Odaberite opciju:
   - Za brisanje svih prilagođenih izbjegavanja odaberite 🗑.
   - Za brisanje jednog prilagođenog izbjegavanja odaberite izbjegavanje, a zatim odaberite ☰ > **Izbriši**.

Navigacija van ceste

Ako prilikom navigacije ne pratite prometnice, možete koristiti izvancestovni način rada.

1 Odaberite **Postavke** > **Navigacija**.
2 Odaberite **Način izračuna** > **Van ceste** > **Spremi**.

   Sljedeća ruta izračunat će se kao ravna linija do lokacije.

Praćenje goriva

Uređaj možete postaviti tako da procjenjuje potrošnju goriva, upozorava vas kada se približite udaljenosti koju možete prijeći s preostalim gorivom i da vam predlaže zaustavljanje na benzinskim postajama na temelju procijenjenog dometa goriva. Kada je praćenje goriva omogućeno, ikona ⛽ pokazuje trenutni status goriva.

Bijela: Praćenje goriva je onemogućeno ili uređaj nije povezan s nosačem za motocikl.

Zelena: Procijenjeni domet goriva veći je od razine na kojoj se aktivira upozorenje spremnika za gorivo.

Narančasta: Procijenjeni domet goriva manji je od razine na kojoj se aktivira upozorenje spremnika za gorivo.

Crvena: Procijenjena udaljenost za koju vam je preostalo goriva u spremniku iznosi 0.

Omogućavanje praćenja goriva

Prije omogućivanja praćenja goriva uređaj mora biti u načinu rada za motocikl ili izvancestovnom načinu rada i postavljen na nosač za motocikl.

Kad omogućite praćenje goriva na putnom računalu prikazat će se mjerač goriva (*Prikaz stranice s informacijama o putu*, stranica 8).

1 Napunite spremnik s gorivom.
2 Odaberite **Aplikacije** > **Postavke goriva** > **Praćenje goriva**.
3 Odaberite **Udaljenost po spremniku**.

4 Unesite udaljenost koju vozilo može prijeći s punim spremnikom za gorivo i zatim odaberite **Got.**.

Postavljanje upozorenja za nisku razinu goriva

Možete postaviti uređaj tako da vas upozori kad u spremniku ima malo goriva.

NAPOMENA: Za izdavanje upozorenja za nisku razinu goriva uređaj mora biti povezan s nosačem za motocikl.

1 Omogućite praćenje goriva (*Omogućavanje praćenja goriva*, stranica 7).
2 Odaberite **Upoz. spremn. za gorivo**.
3 Unesite udaljenost i odaberite **Got.**.

Kad vam preostane goriva samo za prelazak udaljenosti koju ste unijeli, na stranici s kartom prikazat će se upozorenje za nisku razinu goriva.

Ponovno postavljanje kilometraže na spremniku za gorivo

Kako biste još točnije pratili preostalu količinu goriva, prilikom punjenja spremnika goriva potrebno je ponovo postaviti prijeđene kilometre na spremniku za gorivo.

Odaberite **Aplikacije** > **Postavke goriva** > **Pon. pos. spr. za gorivo**.

Omogućivanje predlaganja zaustavljanja na benzinskim postajama

Prije omogućivanja funkcije Predlaganje zaustavljanja na benzinskim postajama uređaj mora biti u načinu rada za motocikl, postavljen na nosač za motocikl i mora biti omogućeno praćenje goriva.

Uređaj možete postaviti tako da predlaže zaustavljanje na benzinskim postajama na temelju dometa goriva.

Odaberite **Aplikacije** > **Postavke goriva** > **Predl.zaus.na ben.post.**.

Stranice s kartama

Prilagođavanje karte

Prilagođavanje slojeva karte

Možete prilagoditi koji će se podaci prikazati na karti, npr. ikone za točke interesa i uvjeti na cesti.

1 Odaberite **Postavke** > **Karta i vozilo** > **Slojevi karte**.
2 Odaberite slojeve koje treba uključiti u kartu i odaberite **Spremi**.

Pregled zapisnika puta

Uređaj čuva zapisnik puta koji bilježi put koji ste prošli.

1 Odaberite **Postavke** > **Karta i vozilo** > **Slojevi karte**.
2 Označite potvrdni okvir **Zapisnik puta**.

Promjena podatkovnog polja karte

1 S karte odaberite podatkovno polje.

NAPOMENA: Ne možete prilagoditi opciju Brzina.

2 Odaberite vrstu podataka za prikaz.
3 Odaberite **Spremi**.

Promjena izgleda karte

1 Odaberite **Postavke** > **Karta i vozilo** > **Pregled karte vožnje**.
2 Odaberite opciju:
   - Odaberite **Trag gore** za prikaz karte u dvije dimenzije (2-D) sa smjerom kretanja na vrhu.
   - Odaberite **Sjever gore** za prikaz karte u 2-D formatu sa sjeverom na vrhu.
   - Odaberite **3D** za prikaz karte u tri dimenzije.

Pregled aktivnosti rute

Prikaz popisa skretanja

Tijekom navigacije rutom, možete pregledati sva skretanja i manevriranja za cijelu rutu, kao i udaljenost između okretaja.

1 Tijekom navigacije rutom, odaberite tekstnu traku na vrhu karte.
2 Odaberite skretanje.

Pojavit će se pojedinosti o skretanju. Ako je dostupna, pojavit će se i slika raskrižja za raskrižja na većim prometnicama.

Prikaz cijele rute na karti

1 Tijekom navigacije rutom, odaberite navigacijsku traku na vrhu karte.
2 Odaberite ☰ > **Karta**.

Pregled sljedećeg skretanja

Tijekom navigacije rutom, u gornjem lijevom kutu karte prikazat će se pregled sljedećeg skretanja, promjena prometne trake ili druga manevriranja.

Ako je dostupan, pregled uključuje udaljenost do skretanja ili manevriranja, kao i prometnu traku po kojoj biste trebali voziti.

Na karti odaberite za prikaz sljedećeg skretanja na karti.

Pregled križanja

Tijekom navigacije rutom, možete pregledati raskrižja na većim prometnicama. Kad se približite raskrižju na ruti, slika tog raskrižja pojavit će se na kratko, ako je dostupna.

Na karti odaberite za prikaz raskrižja, ako je dostupno.

Prikaz upozorenja o prometu

Tijekom navigacije rutom u navigacijskoj se traci mogu prikazati upozorenja o prometu.

Za više informacija odaberite upozorenje.

Prikaz stranice s informacijama o putu

Stranica s informacijama prikazuje trenutnu brzinu i pruža statističke podatke o putu.

NAPOMENA: Ako se često zaustavljate, uređaj ostavite uključenim kako bi mogao točno izmjeriti vrijeme putovanja.

Na karti odaberite **Brzina**.

Ponovno postavljanje informacija o putovanju

1 Na karti odaberite **Brzina**.
2 Odaberite ☰ > **Pon. postavljanje polja**.
3 Odaberite opciju:
   - Dok se ne krećete rutom, odaberite **Odaberi sve** za ponovno postavljanje svih podatkovnih polja osim onoga za brzinomjer, na prvoj stranici.
   - Za ponovno postavljanje informacija na putnom računalu, odaberite **Pon. postavi podat. puta**.
   - Odaberite **Pon. postav. maks. brz.** kako biste ponovo postavili maksimalnu brzinu.
   - Odaberite **Ponovo postavi put B** za ponovno postavljanje odometra.

Pregled podataka o trenutnom položaju

Putem stranice Gdje sam? možete prikazati informacije o trenutnoj lokaciji. Ova značajka je od pomoći ako hitnim službama trebate priopćiti svoj položaj.

Na karti odaberite vozilo.

Traženje usluga u blizini

Pomoću stranice Gdje sam? možete pronaći usluge u blizini, kao što su gorivo, bolnice ili policijske postaje.

1. Na karti odaberite vozilo.
2. Odaberite kategoriju.

Dobivanje uputa do vaše trenutne lokacije

Ako trebate drugu osobu uputiti kako da dođe do vaše trenutne lokacije, uređaj vam može dati popis uputa.

1. Na karti odaberite vozilo.
2. Odaberite ☰ > **Upute do mene**.
3. Odaberite početnu lokaciju.
4. Odaberite **Odaberite**.

Hands-free značajke

Uređaj možete povezati s bežičnim slušalicama i na njih slušati glasovne upute za navigaciju. Dok postoji veza sa slušalicama možete povezati mobilni telefon i telefonirati pomoću uređaja i slušalica.

Omogućavanje Bluetooth bežične tehnologije

1. Odaberite **Postavke** > **Bluetooth**.
2. Odaberite **Bluetooth**.

O bežičnim slušalicama

Uređaj može slati zvučne navigacijske odzivnike na bežične slušalice pomoću bežične tehnologije. Više informacija potražite na http://www.garmin.com/bluetooth.

Uparivanje bežičnih slušalica

NAPOMENA: U određenom trenutku samo jedne slušalice mogu primati navigacijske upute i telefonske pozive. Za multimedijski audio prijenos možete koristiti do dva para slušalica.

1. Slušalice i uređaj Bluetooth postavite na međusobnoj udaljenosti od 10 m (33 stope).
2. Na uređaju omogućite Bluetooth bežičnu tehnologiju.
3. Na slušalicama omogućite Bluetooth bežičnu tehnologiju i postavite ih tako da budu vidljive drugim Bluetooth uređajima.
4. Na uređaju odaberite **Postavke** > **Bluetooth**.
5. Slijedite upute na zaslonu.

Nakon dovršetka uparivanja možete omogućiti ili onemogućiti funkcije uparenih bežičnih slušalica (*Omogućavanje ili onemogućavanje funkcija slušalica*, stranica 9).

Omogućavanje ili onemogućavanje funkcija slušalica

Možete omogućiti ili onemogućiti funkcije uparenih Bluetooth slušalica.

1. Odaberite **Postavke** > **Bluetooth**.
2. Odaberite uparene Bluetooth slušalice.
3. Odaberite jednu ili više opcija:
   - Kako biste mogli čuti telefonska i navigacijska upozorenja i odzivnike, odaberite **Telefon, navigacija**.
   - Kako biste putem slušalica slušali reproducirane medije, odaberite **Mediji**.

O hands-free pozivanju

NAPOMENA: Iako je većina telefona i slušalica podržana te se može koristiti, ne može se jamčiti mogućnost upotreba određenog telefona ili slušalica. Za vaš telefon možda nisu dostupne sve značajke.

Upotrebom Bluetooth bežične tehnologije uređaj možete povezati sa svojim mobilnim telefonom i bežičnim slušalicama ili kacigom te tako dobiti hands-free uređaj. Kako biste saznali je li uređaj s Bluetooth tehnologijom kompatibilan s vašim uređajem, posjetite www.garmin.com/bluetooth.

Uparivanje telefona

1. Slušalice i uređaj zūmo postavite na međusobnoj udaljenosti od 10 m (33 stope).
2. Omogućite bežičnu tehnologiju Bluetooth na svojem telefonu, a telefon postavite u način rada za otkriti.
3. Na zūmo uređaju odaberite **Postavke** > **Bluetooth**.
4. Pratite upute na zaslonu telefona i uređaja zūmo.

Nakon dovršetka postupka uparivanja možete omogućiti ili onemogućiti funkcije uparenog pametnog telefona (*Omogućavanje ili onemogućavanje funkcija pametnog telefona*, stranica 9).

Omogućavanje ili onemogućavanje funkcija pametnog telefona

Možete omogućiti ili onemogućiti funkcije uparenog pametnog telefona.

1. Odaberite **Postavke** > **Bluetooth**.
2. Odaberite upareni pametni telefon.
3. Odaberite jednu ili više opcija:
   - Za upućivanje i primanje poziva putem zūmo uređaja odaberite **Telefonski pozivi**.
   - Za povezivanje s aplikacijom Smartphone Link na pametnom telefonu odaberite **Smartphone Link** (*Smartphone Link*, stranica 10).
   - Za upravljanje reprodukcijom medija na pametnom telefonu pomoću zūmo uređaja odaberite **Mediji** (*Media Player*, stranica 11).
   - Za upravljanje reprodukcijom Pandora® internetskog radija na pametnom telefonu pomoću zūmo uređaja odaberite **Pandora®** (*Usluga Pandora*, stranica 11).

Uspostavljanje poziva

Biranje broja

1. Odaberite **Aplikacije** > **Telefon** > **Biraj**.
2. Unesite broj.
3. Odaberite **Biraj**.

Pozivanje kontakta iz telefonskog imenika

Imenik se učitava s telefona na uređaj pri svakom povezivanju telefona i uređaja. Prije dostupnosti imenika može proteći nekoliko minuta. Neki telefoni ne podržavaju ovu značajku.

1. Odaberite **Aplikacije** > **Telefon** > **Telefonski imenik**.
2. Odaberite kontakt.
3. Odaberite **Poziv**.

Pozivanje lokacije

1. Odaberite **Aplikacije** > **Telefon** > **Pretraži kategorije**.
2. Odaberite točku interesa.
3. Odaberite **Poziv**.

Primanje poziva

Kad primite poziv, odaberite **Odgovori** ili **Ignoriraj**.

Korištenje popisa poziva

Popis poziva učitava se s telefona na uređaj pri svakom povezivanju uređaja i telefona. Prije dostupnosti popisa poziva

može proći nekoliko minuta. Neki telefoni ne podržavaju ovu značajku.

1 Odaberite **Aplikacije** > **Telefon** > **Popis poziva**.
2 Odaberite kategoriju.
   Javlja se popis poziva s posljednjim pozivima na vrhu.
3 Odaberite poziv.

Upotreba opcija za poziv u tijeku

1 Za vrijeme trajanja poziva na karti odaberite ✆.
2 Odaberite opciju.
   - Za prijenos zvuka na telefon odaberite **Slušalica**.
     SAVJET: Ovu značajku koristite ako želite isključiti uređaj i ostaviti aktivan poziv ili ako vam je potrebna privatnost.
     SAVJET: Ovu značajku možete koristiti za automatizirane sustave kao što je glasovna pošta.
   - Za isključivanje zvuka mikrofona odaberite **Bez zvuka**.
   - Za prekidanje veze odaberite **Prekini**.

Spremanje kućnog telefonskog broja

SAVJET: Nakon spremanja kućnog broja, možete ga urediti tako što ćete urediti opciju "Početna stranica" na popisu spremljenih lokacija (*Uređivanje spremljene lokacije*, stranica 5).

1 Odaberite **Aplikacije** > **Telefon** > ☰ > **Postavi kućni broj**.
2 Unesite svoj kućni broj.
3 Odaberite **Got.**.

Pozivanje početne lokacije

Prije pozivanja morate unijeti telefonski broj početne lokacije.

Odaberite **Aplikacije** > **Telefon** > **Zovi kuću**.

Uparivanje dodatnih Bluetooth uređaja

1 Slušalice ili telefon i uređaj Bluetooth postavite na međusobnoj udaljenosti od 10 m (33 stope).
2 Na uređaju omogućite Bluetooth bežičnu tehnologiju.
3 Na slušalicama ili telefonu omogućite Bluetooth bežičnu tehnologiju i postavite ih tako da budu vidljive drugim Bluetooth uređajima.
4 Na uređaju odaberite **Postavke** > **Bluetooth** > **Traži uređaje**.
   Prikazat će se popis Bluetooth uređaja koji su u blizini.
5 S popisa odaberite slušalice ili telefon.
6 Odaberite **OK**.

Brisanje uparenog Bluetooth uređaja

Možete izbrisati upareni Bluetooth uređaj kako se u budućnosti ne bi automatski povezivao s vašim zūmo uređajem.

1 Odaberite **Postavke** > **Bluetooth**.
2 Odaberite uređaj koji želite izbrisati.
3 Odaberite **Prekid uparivanja**.

Korištenje aplikacija

Korištenje pomoći

Odaberite **Aplikacije** > **Pomoć** kako biste pregledali informacije o korištenju uređaja.

Pretraživanje tema pomoći

Odaberite **Aplikacije** > **Pomoć** > 🔍.

Smartphone Link

Smartphone Link je aplikacija za telefone koja vam pomaže sinkronizirati podatke o lokaciji s telefonom i omogućuje pristup informacijama uživo putem podatkovne veze telefona. Uređaj prebacuje podatke s aplikacije Smartphone Link putem Bluetooth bežične tehnologije. Informacije uživo dostupne su besplatno ili na temelju pretplate, što omogućuju Garmin Live usluge (*Garmin Live usluge*, stranica 10).

Spremljene lokacije i nedavno pronađene lokacije sinkroniziraju se s telefonom svaki put kad se uređaj poveže s aplikacijom Smartphone Link.

Preuzimanje aplikacije Smartphone Link

Smartphone Link dostupan je za neke pametne telefone. Informacije o kompatibilnosti i dostupnosti potražite na stranici www.garmin.com/smartphonelink ili posjetite stranicu s aplikacijama za svoj uređaj.

Smartphone Link preuzmite sa stranice s aplikacijama za svoj telefon.

Informacije o preuzimanju i instaliranju aplikacija potražite u korisničkom priručniku svog telefona.

Povezivanje s aplikacijom Smartphone Link

Prije povezivanja s aplikacijom Smartphone Link, morate ju preuzeti i instalirati na telefon.

1 Pokrenite aplikaciju Smartphone Link na telefonu.
2 Na uređaju odaberite **Postavke** > **Bluetooth**.
3 Odaberite potvrdni okvir **Bluetooth**.
4 Na telefonu omogućite bežičnu tehnologiju Bluetooth i potražite Bluetooth uređaje u blizini.
   Dodatne informacije potražite u korisničkom priručniku za telefon.
5 Na telefonu s popisa obližnjih uređaja odaberite svoj uređaj.
6 Slijedite upute na zaslonu telefona i uređaja za potvrđivanje zahtjeva za uparivanjem.
   ✲ prikazuje se na statusnoj traci uređaja kad je povezan s aplikacijom Smartphone Link.

Garmin Live usluge

Prije korištenja Garmin Live usluga vaš uređaj mora biti povezan s podržanim telefonom koji ima aplikaciju Smartphone Link (*Povezivanje s aplikacijom Smartphone Link*, stranica 10).

Povezivanjem s aplikacijom Smartphone Link dobivate pristup Garmin Live uslugama. Garmin Live usluge omogućuju različite načine pregleda podataka uživo na vašem uređaju, bilo besplatnih ili na temelju pretplate; na primjer, podataka o prometu ili vremenskoj prognozi.

Neke usluge, na primjer, prognoza, dostupne su kao zasebne aplikacije. Druge usluge, na primjer, podaci o prometu, poboljšavaju postojeće značajke navigacije na vašem uređaju. Značajke za koje je potreban pristup na Garmin Live usluge prikazuju se sa simbolom aplikacije Smartphone Link i prikazuju se samo kad je uređaj povezan s aplikacijom Smartphone Link.

Pretplata na Garmin Live usluge

Prije nego što se možete pretplatiti na Garmin Live usluge, na telefon morate instalirati aplikaciju Smartphone Link.

1 Pokrenite aplikaciju Smartphone Link na telefonu (*Povezivanje s aplikacijom Smartphone Link*, stranica 10).
2 Odaberite **Moj račun**.
   Prikazat će se popis usluga i cijena pretplata.
3 Odaberite uslugu.
4 Odaberite cijenu.
5 Odaberite **Pretplati se**.
6 Slijedite upute na zaslonu.

Planiranje puta

Planer puta možete koristiti za stvaranje i spremanje puta s više odredišta.

1 Odaberite **Aplikacije** > **Planer puta**.

2 Odaberite **Novi put**.
3 Odaberite **Odabir početne lokacije**.
4 Potražite lokaciju (*Traženje lokacije prema kategoriji*, stranica 4).
5 Odaberite **Odaberite**.
6 Za dodavanje dodatnih lokacija odaberite ✚.
7 Odaberite **Sljedece**.
8 Odaberite **Spremi**.
9 Unesite naziv i odaberite **Got.**.

Organiziranje puta

Planer puta možete koristiti za stvaranje i spremanje puta s više odredišta.

1 Odaberite **Aplikacije** > **Planer puta**.
2 Odaberite put.
3 Odaberite lokaciju.
4 Odaberite opciju:
   - Odaberite **Vrijeme odlaska**.
   - Odaberite **Vrijeme dolaska**.
5 Odaberite datum i vrijeme, a zatim odaberite **Spremi**.
6 Odaberite **Trajanje**.
7 Odaberite vrijeme koje ćete provesti na toj lokaciji te odaberite **Spremi**.
8 Ako je potrebno, ponovite korake 3–7 za svaku lokaciju.

Promjena načina prijevoza za vrijeme putovanja

Možete promijeniti načine prijevoza korištene u spremljenom putovanju.

1 Odaberite **Aplikacije** > **Planer puta**.
2 Odaberite put.
3 Odaberite ☰ > **Način transporta**.
4 Odaberite način prijevoza.
5 Odaberite **Spremi**.

Navigacija do spremljenog putovanja

1 Odaberite **Aplikacije** > **Planer puta**.
2 Odaberite spremljeno putovanje.
3 Odaberite **Idi!**.
4 Odaberite sljedeće odredište, a zatim odaberite **Početak**.

Uređivanje spremljenog putovanja

1 Odaberite **Aplikacije** > **Planer puta**.
2 Odaberite spremljeno putovanje.
3 Odaberite ☰.
4 Odaberite opciju:
   - Odaberite **Preimenuj put**.
   - Odaberite **Uređivanje odredišta** kako biste dodali ili izbrisali lokaciju ili promijenili redoslijed lokacija.
   - Odaberite **Izbriši put**.
   - Za raspoređivanje zaustavljanja na putu prema što učinkovitijem redoslijedu odaberite **Optimiziraj redoslijed**.

Dijeljenje putovanja

Putovanja možete dijeliti pomoću kompatibilnih Garmin uređaja s Bluetooth bežičnom tehnologijom.

1 Postavite uređaj na najviše 10 m (33 ft) od kompatibilnog Garmin uređaja.
2 Odaberite **Aplikacije** > **Planer puta** > ☰ > **Zajedničko korištenje** > **Bluetooth**.
3 Odaberite putovanje i zatim odaberite **Got.**.
4 Odaberite uređaj s popisa i odaberite **OK**.

Stvaranje povratne rute

Uređaj može stvoriti povratnu rutu na temelju navedene početne lokacije, udaljenosti, trajanja ili odredišta.

1 Na početnom zaslonu odaberite **Aplikacije** > **Povratni put**.
2 Odaberite **Početna lokacija**.
3 Odaberite kategoriju, a zatim odaberite **Odaberite**.
4 Odaberite **Atributi puta**.
5 Odaberite opciju:
   - Odaberite **Odabir udaljenosti** kako biste rutu isplanirali na temelju udaljenosti.
   - Odaberite **Odabir trajanja** kako biste rutu isplanirali na temelju trajanja.
   - Odaberite **Odabir odredišta** kako biste rutu isplanirali na temelju navedene lokacije.
6 Unesite udaljenost, trajanje ili odredište.
7 Odaberite opciju:
   - Ako ste unijeli udaljenost ili trajanje, odaberite **Got.** > **Izračunaj**.
   - Ako ste odabrali odredište, odaberite **Odaberite**.
8 Odaberite rutu, a zatim odaberite **Idi!**.

Media Player

Media player može se koristiti samo kada je glazbu moguće reproducirati s dobrom kvalitetom stereo zvuka. Kada se koriste slušalice koje ne podržavaju A2DP, ne može se pokrenuti media player.

▶	Odaberite za reprodukciju trenutne pjesme.
🔊	Odaberite za podešavanje glasnoće.
⏮	Jednom odaberite za reprodukciju trenutne pjesme od početka. Dvaput odaberite za reprodukciju prethodne pjesme s popisa pjesama. Držite za premotavanje trenutne pjesme unatrag.
⏭	Odaberite za prelazak na sljedeću pjesmu. Držite kako biste trenutnu pjesmu brzo premotali unaprijed.
⏸	Odaberite za pauziranje trenutne pjesme.
↻	Odaberite za ponovnu reprodukciju popisa pjesama.
⤮	Odaberite za nasumičnu reprodukciju popisa pjesama.
	Odaberite za promjenu izvora medija.

Mijenjanje izvora medija

Možete promijeniti izvor s kojeg se mediji reproduciraju na uređaju.

1 Odaberite **Aplikacije** > **Media Player** > .
2 Odaberite izvor medija.

Usluga Pandora

Usluga Pandora daje vam besplatan, prilagođeni radio koji vam pruža jednostavno i neograničeno uživanje u glazbi i otkrivanju novih sadržaja. Za integraciju usluge Pandora potreban je kompatibilan mobilni uređaj s instaliranom aplikacijom Pandora. Dodatne informacije o kompatibilnim mobilnim uređajima potražite na adresi www.pandora.com/everywhere/mobile.

NAPOMENA: Usluga Pandora trenutno je dostupna u Sjedinjenim Američkim Državama, Australiji i Novom Zelandu.

Preuzimanje aplikacije Pandora

Prije korištenja usluge Pandora na uređaju, morate na pametni telefon preuzeti i instalirati aplikaciju Pandora.

1 Na kompatibilnom pametnom telefonu otvorite trgovinu s aplikacijama i potražite Pandora.
2 Instalirajte aplikaciju Pandora.

Dodatne informacije potražite u korisničkom priručniku pametnog telefona ili mobilnog uređaja za medije.

Korištenje usluge Pandora

Prije korištenja usluge Pandora morate upariti kompatibilan pametni telefon s uređajem (*Uparivanje telefona*, stranica 9).

1 Na uređaju odaberite **Aplikacije** > **Pandora®**.
2 Povežite kompatibilan pametni telefon s uređajem.
3 Pokrenite aplikaciju Pandora na pametnom telefonu.
4 Na uređaju zūmo odaberite opciju:
   - Za reprodukciju pjesme odaberite ▶.
   - Za pauziranje pjesme odaberite ❚❚.
   - Za preskakanje pjesme odaberite ▶▶❙.
   - Ako vam se pjesma sviđa, odaberite 👍 kako biste preslušali slične pjesme.
   - Ako vam se pjesma ne sviđa, odaberite 👎 kako se ubuduće više ne bi reproducirala.

Promjena stanica

1 Odaberite **Aplikacije** > **Pandora®**.
2 Odaberite ♪♀.
3 Odaberite stanicu.

Trase

Trasa je zapis vašeg puta. Zapisnik trase sadrži informacije o snimljenom putu, uključujući trajanje, lokaciju i informacije o nadmorskoj visini.

Prikaz informacija o trasi

1 Odaberite **Aplikacije** > **Trase** > **Aktivno**.
2 Odaberite trasu.
   Trasa se prikazuje na karti.
3 Odaberite ☰.
4 Odaberite opciju:
   - Za spremanje trase odaberite **Spremi trasu**.
   - Za spremanje trase kao puta odaberite **Spremi kao put**.
   - Za prikaz iscrtane nadmorske visine trase odaberite **Profil nadmorske visine**.

TracBack®

Praćenje nedavne trase

Značajka TracBack bilježi vaše nedavno kretanje kao trasu. Nedavnu trasu možete pratiti natrag do početne točke.

1 Odaberite **Aplikacije** > **TracBack**.
   Vaša nedavna trasa prikazuje se na karti.
2 Odaberite **Idi!**.

Spremanje nedavne trase kao puta

Nedavnu trasu možete spremiti kao put kojim kasnije možete navigirati pomoću planera puta (*Navigacija do spremljenog putovanja*, stranica 11).

1 Odaberite **TracBack**.
   Vaša nedavna trasa prikazuje se na karti.
2 Odaberite ☰ > **Spremi kao put**.
3 Unesite naziv i odaberite **Got.**.

Tlak u gumama

⚠ UPOZORENJE

Sustav za praćenje tlaka u gumama nije zamjena za pravilno održavanje guma, a održavanje ispravnog tlaka odgovornost je vozača, čak i ako smanjeni tlak u gumama nije došao do razine koja aktivira upozorenje o niskom tlaku u gumama. Ako se ne održava ispravan tlak u gumama, može doći do gubitka kontrole nad vozilom, što može dovesti do ozbiljnih tjelesnih ozljeda ili smrti.

Garmin sustav za praćenje tlaka u gumama dostupan je kao zaseban dodatak. Značajka tlaka u gumama nije kompatibilna sa svim zūmo modelima. Informacije o kompatibilnosti i dodacima potražite na stranici www.garmin.com/zumo.

Postavljanje senzora za tlak u gumama

Prije postavljanja senzora za tlak u gumama pripremite bateriju i numeričku naljepnicu za svaki senzor. Morate imati i kompatibilni zūmo uređaj.

Senzori bežično komuniciraju s kompatibilnim zūmo uređajem. Možete pratiti tlak u gumama i primati upozorenja o niskom tlaku na svoj zūmo uređaj.

1 Skinite poklopac ① sa senzora ② tako da ga okrenete ulijevo.

2 Ako ste već umetnuli bateriju u senzor, izvadite bateriju.
3 Na svom zūmo uređaju odaberite **Aplikacije** > **Tlak u gumama**.
4 Odaberite profil vozila koji odgovara konfiguraciji guma na vašem vozilu.
5 Približite senzor zūmo uređaju.
6 Na svom zūmo uređaju odaberite broj pokraj gume s kojom je senzor uparen.
7 U sljedećih 30 sekundi na senzoru umetnite bateriju ③ u držač za bateriju ④ s pozitivnom stranom okrenutom prema gore.

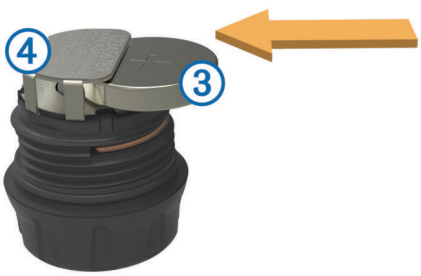

   zūmo uređaj traži senzor i prikazuje potvrdnu poruku nakon što se senzor uspješno upari.

   SAVJET: Ako se senzor uspješno ne upari, izvadite bateriju senzora i ponovite 6. i 7. korak.
8 Unesite preporučeni tlak za gumu.
9 Unesite minimalni tlak za gumu.
   zūmo uređaj aktivira upozorenje o niskom tlaku kada senzor prijavi očitanje tlaka u gumama ispod te vrijednosti.
10 Zamijenite i čvrsto pritegnite poklopac na senzoru.

11 Na senzor zalijepite numeričku naljepnicu s brojem gume koji ste odabrali u 6. koraku.

12 Ovaj postupak ponovite za svaki preostali senzor.

Montiranje senzora na gume

⚠ UPOZORENJE

Sustav za praćenje tlaka u gumama koristi se samo s metalnim ventilima na gumama. Montiranje senzora za tlak u gumama na ventile na gumama koji nisu metalni može dovesti do oštećenja guma ili ventila, što može dovesti do ozbiljnih tjelesnih ozljeda ili smrti.

OBAVIJEST

Kako biste spriječili oštećenja senzora ili vozila, provjerite ne utječe li svaki montirani senzor na kočnice vozila, dijelove amortizera ili drugu montiranu opremu. Ako montirani senzor utječe na neku od montirane opreme na vozilu, ne upravljajte vozilom s montiranim senzorom.

Nakon instaliranja senzora može biti potrebno provesti balansiranje guma kako bi se spriječilo moguće vibriranje guma ili nejednako trošenje guma na nekim vozilima.

Prije montiranja senzora na gume postavite senzore pomoću zūmo uređaja.

1 Skinite poklopce ventila s guma na vozilu.
2 Na svom zūmo uređaju odaberite **Aplikacije** > **Tlak u gumama** kako biste vidjeli dijagram profila vozila.
3 Montirajte senzore na ventile na gumama tako da ih zategnete udesno.

   NAPOMENA: Svaki senzor morate montirati na ispravnu gumu prema dijagramu profila vozila i numeričkim naljepnicama koje su zalijepljene na senzore tijekom postupka postavljanja.
4 Ručno okrenite kotače kako biste provjerili imaju li senzori dovoljno prostora i ne utječu li na opremu na vozilu.

Upozorenja o tlaku u gumama

Uređaj vas upozorava pomoću skočnih poruka, ikona na karti i simbola u aplikaciji za tlak u gumama.

Ako se pojavi upozorenje za senzor, broj pokraj odgovarajuće gume prikazuje se crvenom bojom u aplikaciji za tlak u gumama. Simboli ispod broja prikazuju se crvenom bojom kako bi naznačili aktivna upozorenja za taj senzor.

(!)	Nizak tlak u gumi
▮	Slaba baterija senzora
✕	Senzor nije priključen

Stanje mirovanja senzora za tlak u gumama

Kada parkirate vozilo i isključite zūmo uređaj, senzor za tlak u gumama nakon nekoliko minuta prelazi u način mirovanja za uštedu energije. Dok je u stanju mirovanja, senzor ne šalje informacije zūmo uređaju. Zbog toga zūmo uređaj može prijaviti da je senzor isključen.

Čim se vozilo pomakne, senzor izlazi iz stanja mirovanja i automatski se ponovno povezuje s zūmo uređajem. Ponovno povezivanje može potrajati do 30 sekundi.

Korištenje kompasa

NAPOMENA: Morate se kretati kako bi kompas mogao odrediti smjer.

Navigirati možete putem GPS kompasa.

Odaberite **Aplikacije** > **Kompas**.

Daljinski upravljač VIRB

Daljinska funkcija VIRB® omogućuje vam daljinsko upravljanje akcijskom kamerom VIRB. Za kupnju akcijske kamere VIRB idite na www.garmin.com/VIRB.

Upravljanje akcijskom kamerom VIRB

Prije upotrebe daljinske funkcije VIRB morate omogućiti daljinsku postavku na kameri VIRB. Dodatne pojedinosti potražite u korisničkom priručniku za *VIRB liniju proizvoda*.

1 Uključite kameru VIRB.
2 Na uređaju zūmo odaberite **Aplikacije** > **Dalj. u. VIRB** > **Spoji**.
3 Pričekajte dok se uređaj poveže s kamerom VIRB.
4 Odaberite opciju:
   - Za snimanje videozapisa odaberite **Pokreni snimanje**.
   - Za zaustavljanje snimanja videozapisa odaberite **Zaustavi snimanje**.
   - Za snimanje fotografije odaberite **Snimka**.

Traženje posljednjeg mjesta za parking

Kad iskopčate iz napajanja u vozilu dok je uređaj uključen, vaš trenutni položaj sprema se kao parkirno mjesto.

Odaberite **Aplikacije** > **Posljednje mjesto**.

Pregled prethodnih ruta i odredišta

Prije korištenja ove značajke potrebno je omogućiti značajku povijesti puta (*Postavke uređaja i privatnosti*, stranica 17).

Na karti možete vidjeti prethodne rute i mjesta na kojima ste se zaustavili.

Odaberite **Aplikacije** > **Gdje sam bio**.

Povijest usluge zapisivanja

Kad se na vozilu obavi servis ili održavanje, možete zapisati datum i očitanje odometra. Uređaj ima nekoliko kategorija servisa, a vi možete dodati prilagođene kategorije (*Dodavanje kategorija servisa*, stranica 13).

1 Odaberite **Aplikacije** > **Povijest servisa**.
2 Odaberite kategoriju servisa.
3 Odaberite **Dodavanje zapisa**.
4 Unesite očitanje odometra i odaberite **Sljedece**.
5 Unesite komentar (nije obavezno).
6 Odaberite **Got.**.

Dodavanje kategorija servisa

1 Odaberite **Aplikacije** > **Povijest servisa**.
2 Odaberite ☰ > **Dodavanje kategorije**.
3 Unesite naziv kategorije i odaberite **Got.**.

Brisanje kategorija usluga

Kod brisanja kategorije servisa, brišu se i svi zapisi servisa u toj kategoriji.

1 Odaberite **Aplikacije** > **Povijest servisa**.
2 Odaberite ☰ > **Brisanje kategorije**.
3 Odaberite kategorije servisa koje želite izbrisati.
4 Odaberite **Izbriši**.

Preimenovanje kategorija servisa

1 Odaberite **Aplikacije** > **Povijest servisa**.
2 Odaberite kategoriju koju treba preimenovati.
3 Odaberite ☰ > **Promjena naziva kateg.**.
4 Unesite naziv i odaberite **Got.**.

Brisanje zapisa usluge

1 Odaberite **Aplikacije** > **Povijest servisa**.
2 Odaberite kategoriju servisa.
3 Odaberite ☰ > **Brisanje zapisa**.
4 Odaberite zapise servisa koje treba izbrisati.
5 Odaberite **Izbriši**.

Uređivanje zapisa servisa

Možete urediti komentar, očitanje odometra i datum zapisa servisa.

1 Odaberite **Aplikacije** > **Povijest servisa**.
2 Odaberite kategoriju.
3 Odaberite polje.
4 Unesite nove informacije i odaberite **Got.**.

Pregled vremenske prognoze

Prije korištenja ove značajke vaš uređaj mora biti povezan s podržanim telefonom koji ima aplikaciju Smartphone Link (*Povezivanje s aplikacijom Smartphone Link*, stranica 10). Ova značajka nije dostupna u svim područjima.

1 Odaberite **Aplikacije** > **Vrijeme**.
2 Odaberite dan.
   Prikazat će se detaljna vremenska prognoza za taj dan.

Pregled vremena u blizini drugog grada

1 Odaberite **Aplikacije** > **Vrijeme** > **Trenutna lokacija**.
2 Odaberite opciju:
   - Za pregled vremenske prognoze za omiljeni grad odaberite grad s popisa.
   - Za dodavanje omiljenog grada odaberite **Dodavanje grada** i unesite ime grada.

Pregled meteorološkog radara

Prije korištenja ove značajke morate kupiti uslugu Napredne meteorološke informacije putem aplikacije Smartphone Link.

Možete vidjeti animiranu radarsku sliku trenutnih vremenskih prilika označenu bojama, kao i meteorološku ikonu na karti. Meteorološka ikona mijenja se kako bi prikazala vrijeme u blizini, poput kiše, snijega i grmljavinskih oluja.

1 Odaberite **Aplikacije** > **Vrijeme**.
2 Po potrebi odaberite grad.
3 Odaberite ☰ > **Meteorološki radar**.

Pregled meteoroloških upozorenja

Prije korištenja ove značajke morate kupiti uslugu Napredne meteorološke informacije putem aplikacije Smartphone Link.

Dok putujete s uključenim uređajem, na karti se mogu pojaviti meteorološka upozorenja. Možete i pregledati kartu s meteorološkim upozorenjima za područje u blizini vaše trenutne lokacije ili u blizini odabranog grada.

1 Odaberite **Aplikacije** > **Vrijeme**.
2 Po potrebi odaberite grad.
3 Odaberite ☰ > **Meteo. upozorenja**.

Provjera uvjeta na cesti

Prije korištenja ove značajke morate kupiti uslugu Napredne meteorološke informacije putem aplikacije Smartphone Link.

1 Odaberite **Aplikacije** > **Vrijeme**.
2 Po potrebi odaberite grad.
3 Odaberite ☰ > **Uvjeti na cesti**.

Prikaz poruka usluge myGarmin

Prije korištenja ove značajke vaš uređaj mora biti povezan s podržanim telefonom koji ima aplikaciju Smartphone Link (*Povezivanje s aplikacijom Smartphone Link*, stranica 10). Ova značajka nije dostupna u svim područjima.

Možete pregledati poruke usluge myGarmin kao što su obavijesti o ažuriranjima softvera i karata.

1 Odaberite **Aplikacije** > **myGarmin™**.
   Ako imate nepročitanih poruka, broj nepročitanih poruka prikazat će se na ikoni myGarmin.
2 Odaberite predmet poruke.
   Prikazat će se cijela poruka.

Prometne informacije

OBAVIJEST

Garmin nije odgovoran za točnost ili pravovremenost prometnih informacija.

Prometne informacije možda neće biti dostupne u svim područjima ili zemljama. Prometne obavijesti i informacije o područjima pokrivenosti potražite na adresi www.garmin.com/traffic.

- Kad na vašoj ruti ili u vašem području ima prometnih nezgoda, na karti se prikazuju upozorenja.
- Za primanje prometnih informacija uređaj mora biti povezan s aplikacijom Smartphone Link s aktivnom pretplatom na obavijesti o prometu.

Promet na vašoj ruti

Kad na vašoj ruti dođe do zastoja u prometu, na karti će se prikazati upozorenje, a uređaj će izračunati alternativnu rutu kako biste izbjegli zastoj. Možete odabrati hoće li se alternativne rute koristiti automatski ili na zahtjev. Dodatne informacije potražite u odjeljku Postavke prometa (*Postavke prometa*, stranica 17). Uređaj bi vas mogao odvesti kroz prometnu gužvu ako bolja alternativna ruta ne postoji. Vrijeme zastoja automatski se dodaje procijenjenom vremenu dolaska.

Prikaz nadolazećeg prometa

Možete vidjeti prometne nezgode koje vas čekaju na ruti ili duž ceste kojom putujete.

1 Tijekom navigacije rutom odaberite ☰ > **Promet**.
   Najbliža prometna nezgoda prikazat će se u oknu s desne strane karte.
2 Odaberite prometnu nezgodu kako biste vidjeli dodatne informacije.

Izbjegavanje zastoja u prometu na ruti

Da biste mogli izbjeći zastoje u prometu, morate primiti prometne informacije.

Uređaj automatski optimizira vašu rutu za izbjegavanje zastoja u prometu i to mu je zadana postavka. Ako u postavkama prometa onemogućite ovu opciju (*Postavke prometa*, stranica 17), zastoje u prometu možete pregledati i zaobići ručno.

1 Tijekom navigacije rutom odaberite ☰ > **Promet**.
2 Ako je to moguće, odaberite **Alternativna ruta**.
3 Odaberite **Idi!**.

Prikaz prometa na karti

Na karti prometa prikazan je prometni tok označen bojama i zastoji na obližnjim cestama.

1 U glavnom izborniku odaberite **Aplikacije** > **Promet**.
2 Ako bude potrebno, odaberite ☰ > **Legenda** za prikaz legende prometne karte.

Promet u vašem području

Traženje prometnih nezgoda

1 U glavnom izborniku odaberite **Aplikacije** > **Promet**.
2 Odaberite ☰ > **Nezgode**.
3 Odaberite stavku s popisa.
4 Ako postoji više incidenata, koristite strelice za prikaz dodatnih incidenata.

Prikaz prometne nezgode na karti

1 Na karti prometa odaberite 🚗.
2 Odaberite nezgodu.

Razumijevanje podataka o prometu

Legenda o prometu objašnjava ikone i boje koje se koriste na karti prometa.

1 Na karti odaberite ☰ > **Promet**.
2 Odaberite **Legenda**.

O prometnim kamerama

Prometne kamere daju aktualne slike uvjeta u prometu za glavne prometnice i križanja. Možete spremiti kamere koje želite redovito provjeravati.

Spremanje prometne kamere

Prije korištenja ove značajke morate biti pretplaćeni na uslugu photoLive, a vaš uređaj mora biti povezan s podržanim telefonom koji ima aplikaciju Smartphone Link (*Smartphone Link*, stranica 10).

Ova značajka nije dostupna u svim područjima.

1 Odaberite **Aplikacije** > **photoLive**.
2 Odaberite **Dodirnite za dodavanje**.
3 Odaberite cestu.
4 Odaberite križanje.
5 Odaberite **Spremi**.

Pregled prometne kamere

Prije no što možete pregledati prometnu kameru, morate ju spremiti (*Spremanje prometne kamere*, stranica 15).

1 Odaberite **Aplikacije** > **photoLive**.
2 Odaberite kameru.

trafficTrends™

Kad je značajka trafficTrends omogućena, vaš uređaj koristi prethodne prometne podatke za izračun učinkovitijih ruta.

NAPOMENA: Na temelju prometnih trendova za dane u tjednu ili vrijeme u danu, mogu se izračunati različite rute.

Onemogućavanje značajke trafficTrends

Ako ne želite da uređaj snima i šalje prometne podatke, morate onemogućiti značajku trafficTrends.

Odaberite **Postavke** > **Promet** > **trafficTrends**.

Omogućavanje prometnih informacija

Možete omogućiti ili onemogućiti prometne informacije. Kad su prometne informacije onemogućene, uređaj ne prima prometne informacije, ali ipak izbjegava područja s potencijalno pojačanim prometom putem značajke trafficTrends ako je omogućena (*trafficTrends™*, stranica 15).

1 Odaberite **Postavke** > **Promet**.
2 Odaberite potvrdni okvir **Promet**.

Upravljanje podacima

Upravljanje podacima

Datoteke možete spremiti na uređaj. Uređaj ima utor za memorijsku karticu za dodatno spremanje podataka.

NAPOMENA: Ovaj uređaj nije kompatibilan s Windows 95, 98, Me, Windows NT® i Mac OS 10.3 i ranijim verzijama.

Vrste datoteka

Uređaj podržava ove vrste datoteka.

- Karte i datoteke GPX međutočki iz kartografskog softvera myGarmin™, uključujući MapSource® i BaseCamp™ (*Prilagođene točke interesa*, stranica 18).
- GPI datoteke prilagođenih točaka interesa programa Garmin POI Loader (*Instalacija softvera POI Loader*, stranica 18).
- MP3 audio datoteke.

O memorijskim karticama

Memorijske kartice možete kupiti u dućanima s elektroničkom opremom ili kupite kartice s prethodno učitanim kartografskim softverom tvrtke Garmin (www.garmin.com). Uz pohranu kartografije i podataka, memorijska kartica može se koristiti za pohranu datoteka poput karata, slika, geocache stavki, ruta, međutočaka i prilagođenih točaka interesa.

Postavljanje memorijske kartice

NAPOMENA: Uređaj podržava microSD, microSDHC i microSDXC memorijske kartice. Ne podržava exFAT. Memorijske kartice moraju biti formatirane kao FAT32.

1 Skinite stražnji poklopac i izvadite bateriju iz uređaja.
2 Umetnite memorijsku karticu u utor uređaja.
3 Pritišćite ju dok ne škljocne.

Priključivanje uređaja na računalo

Uređaj možete povezati s računalom putem USB kabela.

1 Priključite manji kraj USB kabela u priključak uređaja.
2 Priključite veći kraj USB kabela u priključak na računalu.

   Na zaslonu uređaja pojavit će se slika uređaja priključenog na računalo.

   Ovisno o operacijskom sustavu računala, uređaj će se prikazati kao prijenosni uređaj, prijenosni pogon ili prijenosna jedinica.

Prijenos podataka s računala

1 Povežite uređaj s računalom (*Priključivanje uređaja na računalo*, stranica 15).

   Ovisno o operacijskom sustavu računala, uređaj će se prikazati kao prijenosni uređaj, prijenosni pogon ili prijenosna jedinica.
2 Na računalu otvorite preglednik datoteka.
3 Odaberite datoteku.
4 Odaberite **Uredi** > **Kopiraj**.
5 Idite u mapu na uređaju.

   NAPOMENA: Kod prijenosnog pogona ili jedinice ne biste trebali stavljati datoteke u mapu Garmin.
6 Odaberite **Uredi** > **Zalijepi**.

Iskopčavanje USB kabela

Ako je vaš uređaj priključen na računalo kao prijenosni pogon ili jedinica, pazite da sigurno isključite uređaj iz računala kako ne bi došlo do gubitka podataka. Ako je vaš uređaj priključen na računalo sa sustavom Windows kao prijenosni uređaj, nije ga potrebno sigurno isključiti.

1 Dovršenje postupka:
   - Za računalo sa sustavom Windows odaberite ikonu **Sigurno isključivanje uređaja** na traci sustava, a zatim odaberite svoj uređaj.
   - Za Mac računala povucite ikonu jedinice u smeće.
2 Iskopčajte kabel iz računala.

Brisanje datoteka

OBAVIJEST

Ako ne znate čemu datoteka služi, nemojte je izbrisati. Memorija uređaja sadrži važne sistemske datoteke koje se ne bi smjele izbrisati.

1 Otvorite pogon **Garmin**.
2 Ako je potrebno, otvorite mapu ili disk.
3 Odaberite datoteku.
4 Na tipkovnici pritisnite tipku **Izbriši**.

Prilagođavanje uređaja

Postavke karte i vozila

Za otvaranje Postavki karte i vozila u glavnom izborniku odaberite **Postavke** > **Karta i vozilo**.

Vozilo: Postavlja ikonu koja označava vaš položaj na karti. Dodatne ikone potražite na www.garmingarage.com.

Pregled karte vožnje: Postavlja perspektivu karte.

Detalj karte: Postavlja razinu detalja na karti. Zbog većeg broja pojedinosti karta bi se mogla iscrtavati sporije.

Tema karte: Mijenja boje podataka na karti.

Alati karte: Postavlja prečace koji se prikazuju na izborniku s alatima karte.

Slojevi karte: Postavlja podatke koji će se prikazati na stranici s kartom (*Prilagođavanje slojeva karte*, stranica 8).

Automatsko zumiranje: Automatski odabire razinu zumiranja za optimalno korištenje karte. Kad je ova opcija onemogućena, zumiranje se vrši ručno.

Zvučna upoz. za brzinu: Upozorava vas kada vozilo prekoračuje ograničenje brzine.

NAPOMENA: Ova značajka nije dostupna u svim područjima.

Moje karte: Postavlja koje će instalirane karte uređaj koristiti.

Omogućavanje karata

Možete omogućiti kartografske proizvode koji su instalirani na uređaju.

SAVJET: Za kupnju dodatnih kartografskih proizvoda idite na http://buy.garmin.com.

1 Odaberite **Postavke** > **Karta i vozilo** > **Moje karte**.
2 Odaberite kartu.

Prilagođavanje alata karte

Možete odabrati prečace koji će se prikazati na izborniku alata karte.

1 Odaberite **Postavke** > **Karta i vozilo** > **Alati karte**.
2 Odaberite alate karte koji će biti uključeni u izbornik.
3 Odaberite **Spremi**.

Postavke navigacije

Za otvaranje stranice Postavke navigacije u glavnom izborniku odaberite **Postavke** > **Navigacija**.

Način izračuna: Postavlja način izračuna rute.

Ponovni izračun van rute: Postavlja preference za ponovni izračun prilikom navigacije izvan aktivne rute.

Izbjegavanja: Postavlja značajke ceste koje treba izbjegavati.

Prilagođena izbjegavanja: Omogućuje izbjegavanje određenih cesta ili područja.

Ceste s naplatom: Postavlja preference za izbjegavanje cesta s naplatom.

Cestarine i tarife: Postavlja preference za izbjegavanje cestarina i tarifa.

NAPOMENA: Ova značajka nije dostupna u svim područjima.

Način s ograničenj.: Onemogućuje sve funkcije koje zahtijevaju pažnju vozača i mogu ometati vožnju.

GPS simulator: Prekida prijem GPS signala i štedi bateriju.

Postavke načina izračuna

Odaberite **Postavke** > **Navigacija** > **Način izračuna**.

Izračun rute temelji se na brzinama za prometnice i podacima o ubrzavanju vozila za zadanu rutu.

Najbrže vrijeme: Izračunava rute kojima ćete brže stići na odredište, ali koje su dulje.

Najkraći put: Izračunava rute koje su kraće, ali kojima ćete možda dulje putovati.

Van ceste: Izračunava pravocrtnu rutu od vaše lokacije do vašeg odredišta.

Zavojiti putovi: Izračunava rute na kojima se prednost daje zavojitim putovima.

NAPOMENA: Ova značajka nije dostupna u svim područjima.

Izbjegavanje cesta s naplatom

1 Odaberite **Postavke** > **Navigacija**.
2 Odaberite opciju:

   NAPOMENA: Izbornik se mijenja u skladu s područjem i podacima karte na vašem uređaju.
   - Odaberite **Ceste s naplatom**.
   - Odaberite **Cestarine i tarife** > **Ceste s naplatom**.
3 Odaberite **Uvijek pitaj**, **Izbjegni** ili **Dopusti** i zatim odaberite **Spremi**.

Izbjegavanje vinjeta

NAPOMENA: Ova značajka nije dostupna u svim područjima.

Podaci karte na uređaju mogu sadržavati detaljne informacije o vinjetama u nekim državama. Za svaku državu možete izbjeći ili omogućiti vinjete.

1 Odaberite **Postavke** > **Navigacija** > **Cestarine i tarife** > **Vinjete**.
2 Odaberite državu.
3 Odaberite **Uvijek pitaj**, **Izbjegni** ili **Dopusti** i zatim odaberite **Spremi**.

Postavke zaslona

Za otvaranje stranice Postavke zaslona u glavnom izborniku odaberite **Postavke** > **Zaslon**.

Orijentacija: Postavlja prikaz na portret (okomito) ili pejzaž (vodoravno).

Način rada boja: Postavlja uređaja za prikaz dnevnih ili noćnih boja. Možete odabrati opciju Auto. ako želite uređaju omogućiti automatsko postavljanje dnevnih ili noćnih boja ovisno i dobu dana.

Svjetlina: Podešava svjetlinu zaslona.

Istek zaslona: Postavljanje trajanja vremena bez rada uređaja prije ulaska u stanje mirovanja.

Snimka zaslona: Omogućuje snimanje zaslona uređaja. Snimke zaslona spremaju se u mapi Snimka zaslona u memoriji uređaja.

Bluetooth postavke

Odaberite **Postavke** > **Bluetooth**.

Bluetooth: Omogućuje Bluetooth bežičnu tehnologiju.

Traži uređaje: Traženje Bluetooth uređaja u blizini.

Poznato ime: Omogućuje unos poznatog imena koje identificira vaš uređaj na ostalim uređajima s Bluetooth bežičnom tehnologijom.

Onemogućavanje Bluetooth veze

1. Odaberite **Postavke** > **Bluetooth**.
2. Odaberite **Bluetooth**.

Postavke prometa

U glavnom izborniku odaberite **Postavke** > **Promet**.

Promet: Omogućuje prometne informacije.

Optimiziraj rutu: Uređaju omogućuje upotrebu optimiziranih alternativnih ruta automatski ili na zahtjev (*Promet na vašoj ruti*, stranica 14).

Upozorenja o prometu: Postavlja razinu prometnog zastoja za kojeg uređaj prikazuje upozorenje.

trafficTrends: Omogućuje značajku trafficTrends (*trafficTrends™*, stranica 15).

Postavke jedinica i vremena

Za otvaranje stranice Postavke jedinica i vremena s glavnog izbornika odaberite **Postavke** > **Jedinice i vrijeme**.

Trenutno vrijeme: Postavljanje vremena uređaja.

Format za vrijeme: Omogućuje odabir 12-satnog, 24-satnog ili UTC formata za prikaz vremena.

Jedinice: Postavljanje mjernih jedinica za udaljenost.

Format položaja: Postavlja format koordinata i datuma koji se koristi za geografske koordinate.

Postavke jezika i tipkovnice

Za otvaranje postavki jezika i tipkovnice u glavnom izborniku odaberite **Postavke** > **Jezik i tipkovnica**.

Jezik govora: Postavlja jezik glasovnih uputa.

Jezik teksta: Postavlja cjelokupni zaslonski tekst na odabrani jezik.

NAPOMENA: Promjena jezika teksta ne mijenja jezik podataka koje je unio korisnik niti kartografskih podataka poput naziva ulica.

Jezik tipkovnice: Omogućuje jezike tipkovnice.

Postavke uređaja i privatnosti

Za otvaranje postavki uređaja odaberite **Postavke** > **Uređaj**.

Opis: Prikazuje broj verzije softvera, ID broj jedinice i podatke o ostalim značajkama softvera.

Licencni ugov. za kraj. koris.: Prikazuje licencne ugovore za krajnjeg korisnika.

NAPOMENA: Ove će vam informacije biti potrebne prilikom ažuriranja softvera sustava ili kupnje dodatnih kartografskih podataka.

Izvješćivanje o polož.: Dijeljenje podataka o položaju s tvrtkom Garmin radi poboljšanja sadržaja.

Povijest putovanja: Uređaju omogućuje bilježenje informacija za značajke myTrends, Gdje sam bio i Zapisnik puta.

Izbriši pov. putovanja: Briše povijest putovanja za značajke myTrends, Gdje sam bio i Zapisnik puta.

Postavke upozorenja o blizini

NAPOMENA: Za prikaz upozorenja na točke blizine morate imati učitane prilagođene točke interesa (TI).

Odaberite **Postavke** > **Upoz. na točku bliz.**.

Audio: Postavlja vrstu upozorenja koje se reproducira pri približavanju točkama blizine.

Upozorenja: Postavlja vrstu točaka blizine za koje se upozorenja reproduciraju.

Vraćanje postavki

Kategoriju postavki ili sve postavke možete vratiti na tvornički zadane vrijednosti.

1. Odaberite **Postavke**.
2. Ako je potrebno, odaberite kategoriju postavki.
3. Odaberite ☰ > **Vrati**.

Dodatak

Kabeli napajanja

Uređaj se može napajati na razne načine.

- Kabel za napajanje u vozilu
- USB kabel
- AC adapter (dodatni pribor)

Punjenje uređaja

NAPOMENA: Ovaj proizvod klase III treba se napajati putem LPS napajanja.

Bateriju uređaja možete napuniti na bilo koji od ovih načina.

- Uređaj priključite na kabel za napajanje u vozilu.
- Uređaj priključite na računalo putem USB kabela.

  Uređaj bi se mogao puniti sporo kad je priključen na računalo. Neka prijenosna računala možda uopće neće puniti uređaj.
- Uređaj priključite na dodatni adapter za napajanje iz dodatne opreme poput zidnog adaptera za napajanje.

  Odobreni Garmin AC-DC adapter pogodan za upotrebu u kući ili u uredu možete kupiti od zastupnika tvrtke Garmin ili na stranici www.garmin.com.

Postupanje s uređajem

OBAVIJEST

Ne ispuštajte uređaj na pod.

Ne skladištite uređaj na mjestima na kojima bi moglo doći do trajne izloženosti ekstremnim temperaturama jer biste time mogli uzrokovati trajnu štetu.

Za upravljanje dodirnim zaslonom nikada nemojte koristiti tvrd ili oštar predmet jer biste ga na taj način mogli oštetiti.

Čišćenje vanjskog kućišta

OBAVIJEST

Nemojte koristiti kemijska sredstva niti otopine koje bi mogle oštetiti plastične dijelove.

1. Vanjsko kućište uređaja (ne dodirni zaslon) očistite krpom namočenom u blagoj otopini sredstva za čišćenje.
2. Obrišite uređaj suhom krpom.

Čišćenje dodirnog zaslona

1. Očistite mekom, čistom krpicom koja ne pušta vlakna.
2. Po potrebi krpicu lagano namočite vodom.
3. Ako koristite namočenu krpicu, isključite uređaj i iskopčajte ga iz napajanja.

4 Zaslon nježno obrišite krpicom.

Sprečavanje krađe

- Uređaj i nosač uklonite s vidljivog mjesta kad ih ne koristite.
- Očistite tragove koje je na vjetrobranskom staklu ostavio vakuumski nosač.
- Uređaj nemojte držati u pretincu za rukavice.
- Registrirajte svoj uređaj na stranici http://my.garmin.com.

Promjena osigurača kabela napajanja vozila

OBAVIJEST

Prilikom zamjene osigurača nemojte izgubiti male dijelove, a prilikom vraćanja vratite ih na odgovarajuće mjesto. Kabel napajanja u vozilu neće raditi ako nije ispravno spojen.

Ako vam se uređaj u vozilu ne puni, možda će biti potrebno zamijeniti osigurač koji se nalazi pri vrhu adaptera za vozilo.

1 Odvijte završetak ①.

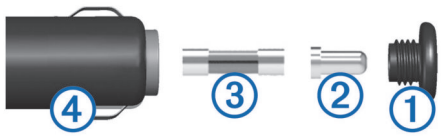

2 Odvijte završetak, skinite srebrni vršak ② i izvadite osigurač ③.
3 Umetnite novi brzi osigurač od 3 A.
4 Srebrni vršak postavite u završetak.
5 Zavijte završetak u kabel napajanja u vozilu ④.

Montaža na upravljačku ploču

OBAVIJEST

Trajno ljepilo za montiranje iznimno je teško ukloniti nakon što se primijeni.

Putem dodatnog montažnog diska možete montirati uređaj na upravljačku ploču tako da budete sukladni s regulativom određenih saveznih država. Više informacija potražite na stranici www.garmin.com.

1 Očistite i osušite upravljačku ploču na koju postavljate disk.
2 Skinite pokrov s ljepljive površine na dnu diska.
3 Postavite disk na upravljačku ploču.
4 Skinite prozirnu plastičnu zaštitu s vrha diska.
5 Postavite vakuumski nosač na vrh diska.
6 Prebacite ručicu prema dolje (prema disku).

Skidanje uređaja, nosača i vakuumskog nosača

Skidanje uređaja s nosača

1 Pritisnite jezičak ili gumb za otpuštanje na nosaču.
2 Gurnite uređaj prema naprijed.

Skidanje nosača s vakuumskog nosača

1 Nosač uređaja okrenite udesno ili ulijevo.
2 Pritisnite ga tako da se kuglica iz utora na vakuumskom nosaču otpusti iz nosača.

Skidanje vakuumskog nosača s vjetrobranskog stakla

1 Prebacite ručicu vakuumskog nosača prema sebi.
2 Povucite jezičak vakuumskog nosača prema sebi.

Kupnja dodatnih karata

1 Idite na stranicu s proizvodima na adresi (www.garmin.com).
2 Pritisnite karticu **Karte**.
3 Slijedite upute na zaslonu.

Sigurnosne kamere

OBAVIJEST

Garmin nije odgovoran za točnost ili posljedice korištenja baze podataka prilagođene točke interesa ili sigurnosnih kamera.

NAPOMENA: Ova značajka nije dostupna u svim regijama ili na svim modelima proizvoda.

U nekim područjima i na nekim modelima proizvoda dostupne su informacije o sigurnosnim kamerama i ograničenjima brzine. Idite na www.garmin.com/safetycameras kako biste provjerili dostupnost i kompatibilnost ili kako biste kupili pretplatu za jedno ažuriranje. Možete u bilo koje vrijeme kupiti novo područje ili produžiti postojeću pretplatu.

Možete ažurirati sigurnosne kamere za postojeću pretplatu na sigurnosne kamere na stranici http://my.garmin.com. Trebali biste često ažurirati svoj uređaj kao biste dobili najnovije podatke o sigurnosnim kamerama.

Za neke uređaje i regije sigurnosne kamere mogu biti uključene s uređajem. Uključeni podaci ne uključuju ažuriranja niti pretplatu.

Prilagođene točke interesa

Prilagođene točke interesa su prilagođene točke na karti. One mogu sadržavati upozorenja koja vas obavještavaju ako ste blizu određene točke ili ako putujete brže od određene brzine.

Instalacija softvera POI Loader

Na računalu možete stvarati ili preuzimati popise prilagođenih točaka interesa i instalirati ih na uređaj putem softvera POI Loader.

1 Idite na www.garmin.com/poiloader.
2 Slijedite upute na zaslonu.

Upotreba datoteka pomoći programa POI Loader

Dodatne informacije o programu POI Loader potražite u datoteci pomoći.

Dok je program POI Loader otvoren pritisnite **Pomoć**.

Pronalaženje prilagođenih točaka interesa

Prije traženja prilagođenih TI morate učitati prilagođene TI u uređaj putem programa POI Loader (*Instalacija softvera POI Loader*, stranica 18).

1 Odaberite **Kamo?** > **Kategorije**.
2 Idite do odjeljka Ostale kategorije i odaberite kategoriju.

Kupnja opreme

Idite na http://buy.garmin.com.

Informacije o uređaju

Specifikacije

Vodootpornost	IEC 60529 IPX7
Raspon radne temperature	-20 ° do 55 °C (-4 ° do 131 °F)
Raspon temperature za punjenje	0 ° do 45 °C (32 ° do 113 °F)
Izvor napajanja (CLA adapter, motocikl ili vanjsko napajanje)	8 – 28 V DC
Izvor napajanja (USB)	5 V ± 0,25 V
Trajanje baterije	Do 4 sata ovisno o upotrebi i postavkama
Vrsta baterije	Zamjenjiva litij-ionska baterija

Raspon napona baterije	3,5 V – 4,1 V
Protokol radijske frekvencije	ANT+® bežični komunikacijski protokol od 2,4 GHz (za VIRB daljinski upravljač) ANT® od 2,4 GHz (za sustav za praćenje tlaka u gumama)

Rješavanje problema

Uređaj ne može primiti satelitske signale

- Provjerite je li GPS simulator isključen (*Postavke navigacije*, stranica 16).
- Iznesite uređaj iz garaža i podalje od visokih zgrada i stabala.
- Ostanite nekoliko minuta na mjestu.

Uređaj se ne puni u vozilu

- Provjerite osigurač kabela napajanja vozila (*Promjena osigurača kabela napajanja vozila*, stranica 18).
- Provjerite je li vozilo uključeno i je li priključak pod naponom.
- Provjerite je li unutarnja temperatura vozila između 0 ° i 45 °C (između 32 ° i 113 °F).
- Provjerite je li se osigurač slomio u utičnici u vozilu.

Baterija se vrlo brzo prazni

- Smanjite svjetlinu zaslona (*Postavke zaslona*, stranica 16).
- Skratite vrijeme isteka zaslona (*Postavke zaslona*, stranica 16).
- Smanjite glasnoću (*Podešavanje glasnoće*, stranica 3).
- Onemogućite Bluetooth bežičnu tehnologiju (*Onemogućavanje Bluetooth veze*, stranica 17).
- Kad ga ne koristite, prebacite uređaj u mirovanje (*Aktiviranje i deaktiviranje stanja mirovanja*, stranica 3).
- Ne izlažite uređaj ekstremnim temperaturama.
- Uređaj nemojte ostavljati na izravnoj sunčevoj svjetlosti.

Izgleda kako indikator stanja baterije nije precizan

1. Dopustite da se baterija isprazni do kraja.
2. Napunite uređaj do kraja bez prekidanja ciklusa punjenja.

Uređaj se ne prikazuje kao prijenosni pogon na računalu

Na većini Windows računala uređaj se priključuje putem protokola za prijenos medija (MTP). U načinu rada MTP uređaj se prikazuje kao prijenosni uređaj, a ne kao prijenosni pogon. Način rada MTP podržan je za računala Windows 7, Windows Vista® i Windows servisni paket XP 3 na kojima se nalazi Windows Media Player 10.

Uređaj se ne prikazuje kao prijenosni uređaj na računalu

Na Mac računalima i nekim Windows računalima uređaj se povezuje pomoću načina rada za USB masovno skladištenje. U načinu rada za USB masovno skladištenje uređaj se prikazuje kao prijenosni pogon, a ne kao prijenosni uređaj. Windows verzije prije Windows servisnog paketa XP 3 koriste način rada za USB masovno skladištenje.

Uređaj se ne prikazuje niti kao prijenosni uređaj niti kao prijenosni pogon na računalu

1. Iskopčajte USB kabel iz računala.
2. Isključite uređaj.
3. Priključite USB kabel u USB priključak na računalu i na uređaju.

   SAVJET: Uređaj treba biti priključen direktno u USB priključak na računalu, a ne u USB razdjelnik.

Uređaj će se automatski uključiti i prijeći u način rada MTP ili način rada za USB masovno skladištenje. Na zaslonu uređaja pojavit će se slika uređaja priključenog na računalo.

Indeks

Simboli
2-D prikaz karte **8**
3-D prikaz karte **8**

A
adrese, traženje **4**
alati karte **16**
audio, točke blizine **17**

B
baterija
  maksimiziranje **19**
  postavljanje **1**
  problemi **19**
  punjenje **4, 17, 19**
bežične slušalice **9**
biranje **9**
Bluetooth tehnologija **9**
  brisanje uparenog uređaja **10**
  omogućavanje **9**
  onemogućavanje **9, 17**
  postavke **17**
brisanje
  kategorije servisa **13**
  putovi **11**
  svi korisnički podaci **16**
  upareni Bluetooth uređaj **10**
  zapisi servisa **14**
Brzo pretraživanje **4**

Č
čišćenje dodirnog zaslona **17**
čišćenje uređaja **17**

D
Daljinski upravljač VIRB **13**
datoteka, podržane vrste **15**
datoteke, prijenos **15**
dodaci, prilagođene točke interesa **18**

G
Garmin Express **2**
  ažuriranje softvera **2**
  nadogradnja softvera **2**
  registriranje uređaja **2**
Garmin Live usluge **10**
  pretplata na **10**
Gdje sam? **5, 9**
geocaching **5**
glasovni odzivnik **9**
gorivo, praćenje **7, 8**
GPS **3, 4**
gumbi na zaslonu **4**

H
hands-free telefonski pozivi **9**

I
ID broj **17**
ID jedinice **17**
informacije o putu, prikaz **8**
izbjegavanja **16**
  brisanje **7**
  cesta **7**
  onemogućavanje **7**
  površina **7**
  prilagođavanje **7**
  značajke ceste **7**

J
jačina zvuka, prilagođavanje **3**
jezik
  jezik govora **17**
  tipkovnica **17**

K
kabeli
  napajanje **17**
  nosač motocikla **1**
kabeli napajanja **17**
  promjena osigurača **18**
kamere, sigurnost **18**
karta, podatkovno polje **8**
karte **5, 6, 16**
  ažuriranje **2**
  kupnja **18**
  nadogradnja **2**
  prikaz ruta **8**
  razina pojedinosti **16**
  slojevi **8**
  tema **16**
kompas **13**
koordinate **5**
korisnički podaci **15**
  brisanje **16**
krađa, sprečavanje **18**

L
licencni ugovori za krajnjeg korisnika **17**
lokacije **4, 13**
  nedavno pronađeno **5**
  postavljanje početne **5**
  pozivanje **9**
  simulirana **5**
  spremanje **5**
  traženje **4**
  trenutačno **5**
  trenutno **9**

M
media player **11**
memorijska kartica **15**
  postavljanje **15**
microSD kartica. **15** *Vidi i* memorijska kartica
  postavljanje **15**
montaža uređaja
  automobil **2**
  motocikl **1**
  skidanje s nosača **2, 18**
  upravljačka ploča **18**
  vakuumski nosač **18**
montažni sklop **18**
myGarmin, poruke **14**
myTrends, rute **7**

N
načini prijevoza **4**
  promjena **11**
nadogradnja
  karte **2**
  softver **2**
nadolazi, traženje usluga **7**
navigacija **6**
  postavke **16**
  pregled ruta **6**
  van ceste **7**
navigacija van ceste **7**
nedavno pronađene lokacije **5**
nosač, skidanje **18**
nosač motocikla, kabeli **1**

O
odgovaranje na pozive **9**
odredišta. *Vidi* lokacije
oprema **18**
osigurač, promjena **18**

P
parkiralište **5**
  posljednje mjesto **13**
planer puta **10, 11**
  uređivanje puta **11**
početna točka
  broj telefona **10**
  postavljanje lokacija **5**
  pozivanje **10**
  prelazak **5**
  uređivanje lokacije **5**
podaci o putu, ponovno postavljanje **8**
pogled na kartu **8**
POI. **18** *Vidi i* točka interesa (POI)
POI Loader **18**
pomoć. **10** *Vidi i* služba za korisničku podršku
ponovno postavljanje
  podaci o putu **8**
  uređaj **3**
popis skretanja **8**
postavke **16, 17**
postavke vremena **4, 17**
postavke zaslona **16**
postupanje s uređajem **17**
povijest putovanja **17**
povijest servisa
  brisanje **13, 14**
  kategorije **13**
  uređivanje **14**
  zapisi **13, 14**
pozivi **9**
  biranje **9**
  kontakti **9**
  odgovaranje **9**
  početna točka **10**
  popis **9**
  poziv na čekanju **10**
  uspostavljanje **9**
prečaci **4**
  brisanje **4**
  dodavanje **4**
preimenovanje puta **11**
prelazak na početnu točku **5**
pretplate, Garmin Live usluge **10**
prikaz karte
  2-D **8**
  3D **8**
prikaz križanja **8**
prilagođavanje, izbjegavanja **7**
prilagođavanje uređaja **16**
prilagođene POI **18**
prilagođene točke interesa **18**
prometne, kamere **15**
prometne informacije **14, 15, 17**
  alternativna ruta **14**
  kamere **15**
  karta **14**
  nezgode **15**
  podaci **15**
  trafficTrends **15**
  traženje zastoja **15**
  upozorenja **8**
prometne kamere **15**
  pregled **15**
promjena područja pretraživanja **4**
punjenje uređaja **4, 17, 19**
putno računalo, ponovno postavljanje
  informacija **8**

R
računalo
  povezivanje **15**
  priključivanje **19**
raskrižja, traženje **5**
registracija proizvoda **2**
registriranje uređaja **2**
rješavanje problema **19**
rute **11**
  dodavanje točke **6**
  izračun **6**
  myTrends **7**
  način izračuna **6, 16**
  pokretanje **5, 6**
  predloženo **7**
  pregled **6**
  preskakanje točke **6**
  prikaz na karti **8**
  zaustavljanje **7**

S
satelitski signali
  prikaz **4**
  primanje **3**

sigurnosne kamere, pretplate 18
simulirane lokacije 5
skidanje nosača 18
slojevi karte, prilagođavanje 8
slušalice, uparivanje 9, 10
služba za korisničku podršku 10
sljedeće skretanje 8
Smartphone Link 10
    Garmin Live usluge 10
    povezivanje 10
snimke zaslona 16
softver
    ažuriranje 2
    nadogradnja 2
    verzija 17
specifikacije 18
spremanje, trenutna lokacija 5
spremljene lokacije 5, 6, 11
    brisanje 6
    kategorije 6
    uređivanje 5
stanje mirovanja 3, 13
svjetlina 3

T

telefon, uparivanje 9, 10
telefonski imenik 9
telefonski pozivi 9
    biranje 10
    glasovno biranje 10
    isključivanje zvuka 10
    odgovaranje 9, 10
    poziv na čekanju 10
tipka napajanja 3
tipkovnica 4
    izgled 17
    jezik 17
tlak u gumama
    profili 12
    senzori 12, 13
    stanje mirovanja 13
    upozorenja 13
točke interesa, prilagođeno 18
točke interesa (POI Loader) 18
točke interesa (POI)
    dodaci 18
    POI Loader 18
    prilagođeno 18
točke s upozorenjem na blizinu, postavke 17
TracBack 12
trafficTrends 15
    onemogućavanje 15
traka za pretraživanje 4
trase 12
traženje lokacija. 4 *Vidi i* lokacije
    adrese 4
    gradovi 5
    kategorije 4
    koordinate 5
    raskrižja 5
traženje usluga, nadolazi 7
trenutna lokacija 9

U

uparivanje
    brisanje uparenog uređaja 10
    slušalice 9, 10
    telefon 9
upozorenja, prometne informacije 8
upozorenje za nisku razinu goriva 8
upute 8
upute za vožnju 8
USB, prekid veze 15
uvjeti na cesti, vrijeme 14

V

vakuumski nosač 18
vraćanje postavki 17
vrijeme 14
    radar 14
    uvjeti na cesti 14

Z

zaobilasci 7
zapisnik puta, pregled 8
zaslon, svjetlina 3
zemljopisna širina i dužina 5

support.garmin.com

Kolovoz 2020

GUID-FAE55CF6-FI72-425A-8C39-D456CFI6E200 v6