GARMIN®

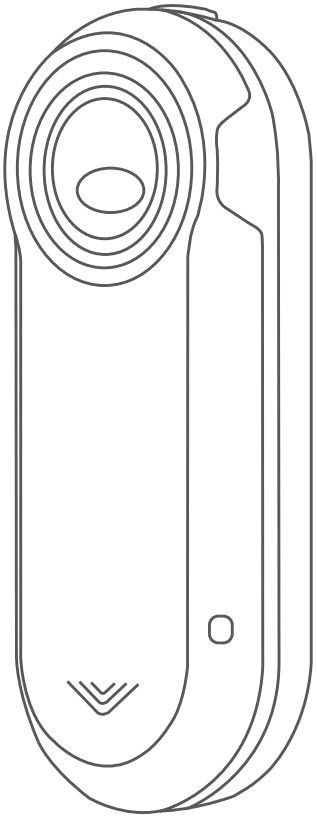

VARIA™ REARVIEW RADAR RTL515/ RTL516

Manual del usuario

© 2020 Garmin Ltd. o sus subsidiarias

Todos los derechos reservados. De acuerdo con las leyes de copyright, este manual no podrá copiarse, total o parcialmente, sin el consentimiento por escrito de Garmin. Garmin se reserva el derecho a cambiar o mejorar sus productos y a realizar modificaciones en el contenido de este manual sin la obligación de comunicar a ninguna persona u organización tales modificaciones o mejoras. Visita www.garmin.com para ver actualizaciones e información adicional sobre el uso de este producto.

Garmin®, el logotipo de Garmin, ANT+®, Edge®, fēnix®, Forerunner® y vívoactive® son marcas comerciales de Garmin Ltd. o sus subsidiarias, registradas en Estados Unidos y en otros países. Garmin Connect™, Garmin Express™ y Varia™ son marcas comerciales de Garmin Ltd. o sus subsidiarias. Estas marcas comerciales no se podrán utilizar sin autorización expresa de Garmin. La marca y el logotipo de BLUETOOTH® son propiedad de Bluetooth SIG, Inc. y se utilizan bajo licencia por Garmin.

M/N: A04024

Existen restricciones en función del país. El uso del modelo 010-02377-00 está aprobado en Francia y el Reino Unido. El uso del modelo 010-02378-00 está aprobado en Alemania.

COFETEL/IFT: RCPGAVA20-1440-A2

Contenido

Introducción **1**
Primeros pasos 1
Consejos para la instalación del dispositivo 1
Instalación del soporte universal 1
Descripción general del dispositivo 1
LED de estado del dispositivo Varia RTL515/RTL516 2
Modos de luz trasera 2
Apagado de la luz trasera 2
El dispositivo Varia RTL515/RTL516 y tu dispositivo Edge 1030 ..... **2**
Vincular el dispositivo de radar Varia con tu dispositivo Edge 1030 2
Visualización del radar en tu dispositivo Edge 2
Tonos de alerta para vehículos que se acercan 2
Visualizar widgets 3
Personalizar la configuración del dispositivo Varia con tu Edge 1030 3
Personalizar la configuración de alertas de radar con Edge 1030 3
El dispositivo Varia RTL515/RTL516 y la aplicación Varia **3**
Vincular el dispositivo de radar Varia con tu smartphone 3
Ver el radar en la aplicación Varia 4
Personalizar la configuración de alertas de la aplicación Varia 4
El dispositivo Varia RTL515/RTL516 y tu unidad de visualización del radar **4**
Descripción general del dispositivo Varia RDU 4
Instalar el dispositivo Varia RDU 4
Vincular el dispositivo de radar con el dispositivo RDU 5
Encender el dispositivo Varia RDU 5
Apagar el dispositivo Varia RDU y el dispositivo de radar 5
Otros dispositivos compatibles **5**
Vincular el dispositivo de radar con un dispositivo Edge compatible 5
Vincular el dispositivo de radar con un reloj Garmin compatible 5
Información del dispositivo **5**
Cargar el dispositivo 5
Realizar el cuidado del dispositivo 6
Detección del radar 6
Especificaciones 6
Solución de problemas **6**
Restablecer el dispositivo 6
Actualizar el software del dispositivo de radar con tu dispositivo Edge 7
Actualizaciones del producto 7
El dispositivo de radar no responde 7
La detección del radar no funciona en interiores 7
El dispositivo de radar no se enciende 7
El LED de estado parpadea en amarillo 7
El LED de estado cambia a color rojo durante la carga 7
El LED de estado se ilumina en rojo al actualizar el software 7
El dispositivo de radar se desconecta del dispositivo Edge 7
El dispositivo de radar se desconecta de la aplicación Varia 8
El dispositivo de radar se desconecta del dispositivo Varia RDU 8
Juntas circulares de recambio 8
Más información 8
Índice **9**

Introducción

⚠ ADVERTENCIA

Consulta la guía *Información importante sobre el producto y tu seguridad* que se incluye en la caja del producto y en la que encontrarás advertencias e información importante sobre el producto.

El dispositivo puede ayudar a conocer mejor las condiciones actuales de la ruta. No es un sustituto de la atención ni del criterio del ciclista. Estate siempre atento al entorno y conduce la bicicleta de forma segura. De lo contrario, podrían producirse lesiones graves o incluso la muerte.

Consulta siempre a tu médico antes de empezar o modificar cualquier programa de ejercicios.

Primeros pasos

Puedes utilizar el radar retrovisor Varia Rearview Radar RTL515/RTL516 con tu dispositivo Garmin® compatible, un smartphone o la unidad de visualización de radar Varia RDU. Esta lista proporciona una descripción general de las tareas de instalación y configuración.

- Carga el dispositivo (*Cargar el dispositivo*, página 5).
- Instala el soporte universal (*Instalación del soporte universal*, página 1).
- Si utilizas un dispositivo Edge® 1030, vincula los dispositivos (*El dispositivo Varia RTL515/RTL516 y tu dispositivo Edge 1030*, página 2).
- Si utilizas un smartphone, descarga la aplicación Garmin Varia en tu smartphone y vincula los dispositivos (*El dispositivo Varia RTL515/RTL516 y la aplicación Varia*, página 3).
- Si utilizas la Varia RDU, vincula los dispositivos (*El dispositivo Varia RTL515/RTL516 y tu unidad de visualización del radar*, página 4).
- Si vas a utilizar otro dispositivo Garmin, vincula los dispositivos (*Otros dispositivos compatibles*, página 5).

Consejos para la instalación del dispositivo

El dispositivo de radar retrovisor Varia Rearview Radar RTL515/RTL516 incluye una luz trasera y un microrradar que detecta los vehículos que se acercan a una distancia de hasta 140 metros.

- Selecciona una ubicación segura para instalar la unidad donde no interfiera con el funcionamiento seguro de la bicicleta.
- Monta el dispositivo tan alto como sea posible en el soporte del sillín para una visibilidad de la luz y una detección del radar óptimas.

  NOTA: la superficie del soporte debe quedar en posición vertical. Los soportes están diseñados para adaptarse a la mayoría de los ángulos del sillín.
- Monta el dispositivo Varia RTL515/RTL516 en la tija del sillín, a una distancia de entre 250 mm y 1200 mm sobre la carretera.
- Instala el dispositivo correctamente.

  El dispositivo queda orientado hacia atrás y perpendicular a la carretera.

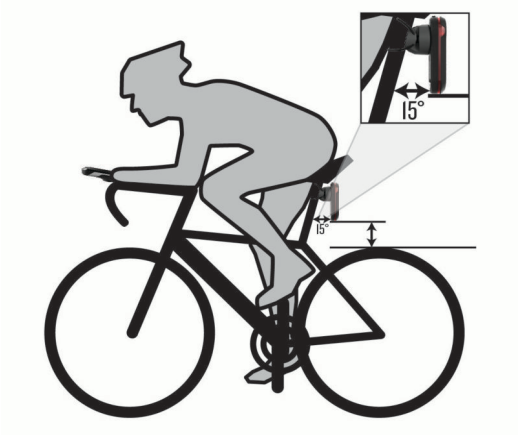

- Asegúrate de que no haya obstáculos por delante de la luz.
- Realiza un recorrido de prueba durante el día en un entorno seguro.

Instalación del soporte universal

1. Elige una almohadilla de goma ① según la forma del sillín, y coloca la almohadilla en la parte posterior del soporte universal.
2. Coloca el soporte universal en el sillín.

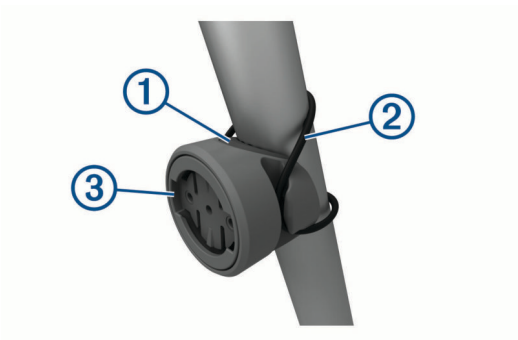

3. Fija el soporte universal de forma segura con una correa ②.
4. Alinea las pestañas de la parte posterior de la unidad con las muescas del soporte universal ③.
5. Presiona ligeramente hacia abajo y gira la unidad en el sentido de las agujas del reloj hasta que encaje en su sitio.

Descripción general del dispositivo

① Botón del dispositivo	Púlsalo para cambiar los modos de luz. Mantenlo pulsado durante 1 segundo para encender el dispositivo y acceder al modo activo. Mantenlo pulsado durante 2 segundos para apagar el dispositivo. Mantenlo pulsado durante 8 segundos para reiniciar el dispositivo.
② LED de estado	Cambia de color según el nivel de la batería, el estado de vinculación y el estado de carga. (*LED de estado del dispositivo Varia RTL515/RTL516*, página 2)

LED de estado del dispositivo Varia RTL515/RTL516

Estado del LED	Estado
Parpadeo morado	El dispositivo se encuentra en modo vinculación.
Parpadeo azul	El dispositivo se encuentra en modo inteligente y se puede controlar mediante una unidad de visualización del radar Varia vinculada u otro dispositivo Garmin compatible.
Parpadeo en verde	El dispositivo está cargándose.
Verde fijo	El dispositivo está totalmente cargado.
Parpadeo en rojo	El dispositivo dispone de aproximadamente 60 minutos o menos de batería.
Rojo fijo	Se ha producido un error. Es posible que tengas que reiniciar el dispositivo.

Modos de luz trasera

Puedes cambiar entre los modos de luz del Varia RTL515 pulsando el botón del dispositivo.

Modo	Intensidad de la luz	Comportamiento predeterminado del parpadeo	Comportamiento del parpadeo cuando se aproxima un vehículo
FIJO (predeterminado)	Alta	Ninguno	Luz intermitente
Pelotón (recorridos en grupo)	Moderada	Ninguno	Luz intermitente lenta
Parpadeo nocturno	Alta	Lento	Luz intermitente rápida
Parpadeo diurno	Máximo	Ocasional	Luz intermitente rápida
Standby	Ninguna	Ninguno	El dispositivo no detecta vehículos.

El dispositivo Varia 516 solo cuenta con el modo fijo y la luz no parpadea cuando se aproxima un vehículo. Puedes cambiar el dispositivo al modo standby pulsando el botón del dispositivo.

Apagado de la luz trasera

Mantén pulsado el botón del dispositivo durante 2 segundos.

El dispositivo Varia RTL515/RTL516 y tu dispositivo Edge 1030

Puedes controlar de forma remota tu dispositivo de radar y personalizar la configuración con un dispositivo Edge compatible. Esta sección contiene instrucciones para el dispositivo Edge 1030. Otros dispositivos Edge compatibles contienen una configuración y controles similares (*Otros dispositivos compatibles*, página 5).

Vincular el dispositivo de radar Varia con tu dispositivo Edge 1030

Para conectar por primera vez el dispositivo Varia RTL515/RTL516 a tu dispositivo Edge, deberás vincularlos. Después de la vinculación inicial, el dispositivo Edge se conectará al dispositivo radar automáticamente cuando vayas a comenzar tu actividad y el dispositivo de radar se encuentre activo y dentro del alcance.

NOTA: el dispositivo de radar es compatible con otros dispositivos Garmin (*Otros dispositivos compatibles*, página 5).

1. Coloca el dispositivo Edge en el área de alcance (3 m) del sensor.

   NOTA: aléjate 10 m de otros sensores ANT+® mientras se realiza la vinculación.
2. Enciende el dispositivo Edge.
3. Selecciona el ☰ > **Sensores** > **Añadir sensor** > **Buscar todo**.
4. Con el dispositivo Varia RTL515/RTL516 apagado, mantén pulsado el botón del dispositivo durante 2 segundos para acceder al modo vinculación.

   El LED de estado parpadeará en morado y la luz trasera se encenderá. El dispositivo permanece en modo vinculación durante 5 minutos o hasta que pulses el botón del dispositivo.
5. Selecciona el sensor y, a continuación, selecciona **Añadir**.

Cuando el sensor está vinculado a tu dispositivo Edge, el estado del sensor es Conectado. Los iconos de estado (radar) y (luz de la bicicleta) aparecen fijos en la sección superior de la pantalla de inicio.

Visualización del radar en tu dispositivo Edge

Realiza un recorrido.

La información del radar aparece en la pantalla de datos activos.

El LED de posición de vehículos ① sube por la columna según el vehículo se va acercando a tu bicicleta. El LED de nivel de amenaza ② cambia de color según el nivel potencial de amenaza. El color verde indica que no se ha detectado ningún vehículo. El color ámbar indica que se acerca un vehículo. El color rojo indica que un vehículo avanza a una velocidad alta.

Tonos de alerta para vehículos que se acercan

El dispositivo Edge también emite un pitido si se activan los tonos audibles en la configuración. El dispositivo tiene tonos de alerta para varias funciones. El tono de alerta para vehículos que se acercan tiene un sonido único. El dispositivo emite un pitido una vez cuando se detecta el primer vehículo. Una vez

que ha pasado la amenaza, el dispositivo vuelve a emitir un pitido si se detecta otro vehículo.

Visualizar widgets

El dispositivo incluye varios widgets preinstalados y, al vincularlo con un smartphone u otro dispositivo compatible, encontrarás algunos más.

1 En la pantalla de inicio, desliza el dedo hacia abajo desde la parte superior de la pantalla.

Aparece el widget de configuración. Si el icono parpadea, significa que el dispositivo está buscando señal. Si el icono permanece fijo, significa que se ha encontrado señal o que el sensor está conectado. Puedes seleccionar cualquier icono para cambiar la configuración.

2 Desliza el dedo hacia la izquierda o hacia la derecha para ver más widgets.

La próxima vez que deslices el dedo hacia abajo para ver los widgets, aparecerá el último widget que viste.

Personalizar la configuración del dispositivo Varia con tu Edge 1030

Para poder personalizar la configuración del dispositivo Varia con tu Edge, primero debes vincular ambos.

1 Selecciona ☰ > **Sensores** > **Luces**.

2 Selecciona una opción:

- Selecciona **Activar** para activar la red de luces.
- Selecciona **Opciones de red** > **Comprobar luces** para comprobar que todas las luces de la red están configuradas correctamente (*Probar la red de luz*, página 3).
- Selecciona una luz para ver información del dispositivo y personalizar las luces de la red (*Configurar la red de luz*, página 3).

Probar la red de luz

1 En el menú **Sensores**, selecciona **Luces** > **Opciones de red** > **Comprobar luces**.

2 Selecciona una luz para comprobarla.

La luz parpadea al conectarla.

Configurar la red de luz

En el menú **Sensores**, selecciona **Luces** y, a continuación, selecciona una luz vinculada.

Activar: enciende la luz y te permite controlarla de forma remota con el dispositivo Edge. Puedes desactivar una luz para desconectarla de la red de luz.

Modo de luz: define el modo de intensidad y el patrón o apaga la luz.

NOTA: este ajuste está disponible al seleccionar el ajuste de modo de luz Individual (*Configurar el modo de luz*, página 3).

Actualización de software: busca actualizaciones del software.

Acerca de: muestra información sobre el dispositivo, el software y la batería.

Borrar: permite borrar una luz vinculada de la red.

Configurar el modo de luz

En el menú **Sensores**, selecciona **Luces** > **Opciones de red** > **Modo de luz**.

Automático: ajusta automáticamente la intensidad de la luz y el modo de luz en función de la luz ambiental y la hora del día. Se recomienda utilizar este modo para desplazamientos al trabajo o recorridos en carretera.

Alta visibilidad: establece la intensidad de la luz en modo parpadeo o en el ajuste más brillante disponible.

Sendero: ajusta automáticamente la intensidad de la luz y el modo de luz en función de la luz ambiental y la hora del día. Se recomienda utilizar este modo para ciclismo de montaña.

Individual: te permite personalizar la intensidad de la luz y el patrón de todas las luces de la red (*Configurar la red de luz*, página 3).

Personalizar la configuración de alertas de radar con Edge 1030

Para poder personalizar la configuración de la alerta de radar con tu dispositivo Edge, primero debes vincular los dispositivos.

Puedes personalizar el sonido y la visualización de las alertas de radar en el dispositivo Edge.

1 En tu dispositivo Edge, selecciona ☰ > **Sensores**.

2 Selecciona tu dispositivo de radar.

3 Selecciona **Detalles del sensor** > **Configuración de alertas**.

4 Selecciona una opción.

El dispositivo Varia RTL515/RTL516 y la aplicación Varia

La aplicación Varia se conecta a tu dispositivo de radar Varia mediante tecnología Bluetooth®. La aplicación muestra la información del radar y te permite consultar la configuración.

- Tras la vinculación, la aplicación muestra una sección de color que indica el nivel de amenaza de los vehículos que se acercan.
- Puedes activar las alertas por vibración del smartphone para poder supervisarlas cuando tengas el smartphone en el bolsillo, en lugar de en el manillar.
- Puedes ver los detalles de la batería del dispositivo de radar.

Puedes descargar la aplicación Varia en la tienda de aplicaciones de tu smartphone.

Vincular el dispositivo de radar Varia con tu smartphone

Para conectar por primera vez el dispositivo Varia RTL515/RTL516 a la aplicación Varia, debes vincularlos. Después de la vinculación inicial, la aplicación Varia se conectará al dispositivo Varia RTL515/RTL516 automáticamente cuando abras la aplicación y el dispositivo de radar se encuentre activo y dentro del alcance.

1 Coloca tu smartphone en el área de alcance (3 m) del dispositivo de radar.

NOTA: aléjate 10 m de otros sensores Bluetooth mientras se realiza la vinculación.

2 En el smartphone compatible, activa la tecnología Bluetooth.

3 Desde la tienda de aplicaciones de tu smartphone, instala y abre la aplicación Varia.

4 Selecciona **Vincular ahora**.

5 Con el dispositivo de radar Varia RTL515/RTL516 apagado, mantén pulsado el botón del dispositivo durante 2 segundos para acceder al modo vinculación.

El LED de estado parpadeará en morado y la luz trasera se encenderá. El dispositivo permanece en modo vinculación durante 5 minutos o hasta que pulses el botón del dispositivo.

6 Selecciona **¡Es el mío!**.

Cuando el dispositivo de radar está vinculado a tu smartphone, la aplicación muestra el estado actual, y .

Ver el radar en la aplicación Varia

Realiza un recorrido.

La información del radar aparece en la pantalla de datos activos.

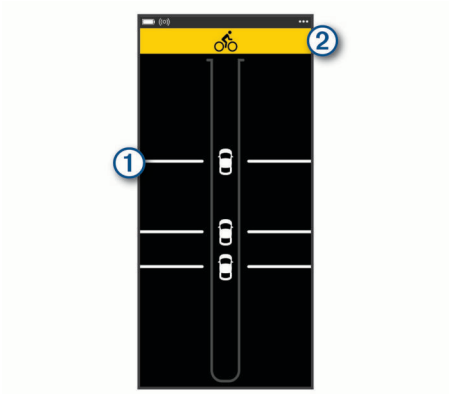

La posición del vehículo ① se desplaza hacia arriba por la pantalla conforme el vehículo se va acercando a la bicicleta. La sección del nivel de amenaza ② cambia de color según el nivel potencial de amenaza. El color verde indica que no se ha detectado ningún vehículo. El color ámbar indica que se acerca un vehículo. El color rojo indica que un vehículo avanza a una velocidad alta.

SUGERENCIA: la línea junto al vehículo también indica el nivel de amenaza. En los niveles de amenaza de color rojo, la línea se vuelve irregular.

Personalizar la configuración de alertas de la aplicación Varia

Para poder personalizar la configuración de alertas de radar con la aplicación Varia, primero debes vincular los dispositivos.

1 En la aplicación Varia, selecciona ••• > **Configuración**.

2 Selecciona una opción.

El dispositivo Varia RTL515/RTL516 y tu unidad de visualización del radar

Puedes visualizar los datos del radar mediante una unidad de visualización trasera compatible (RDU).

Descripción general del dispositivo Varia RDU

①	Botón del dispositivo	Permite encender y apagar el dispositivo.
②	Sensor de luz ambiental	Detecta la luminosidad y ajusta automáticamente el brillo de la pantalla.
③	LED de estado de la conexión	Aparece en azul fijo cuando el dispositivo está vinculado con el faro trasero. Parpadea en azul cuando el dispositivo está buscando el faro trasero.
④	LED de estado del dispositivo FRONT y REAR	Parpadea en rojo cuando el nivel de batería es bajo. Se ilumina en rojo fijo cuando hay un error en el dispositivo.
⑤	LED de nivel de amenaza LED de estado de la carga (*Cargar el dispositivo*, página 5)	Cambia de color según el nivel potencial de amenaza. El color verde indica que no se ha detectado ningún vehículo. El color ámbar indica que se acerca un vehículo. El color rojo indica que un vehículo avanza a una velocidad alta.
⑥	LED de posición de vehículos	Sube por la columna según el vehículo se va acercando a la bicicleta.

Instalar el dispositivo Varia RDU

NOTA: si no dispones de un dispositivo Varia RDU, puedes utilizar un dispositivo Edge compatible.

Puedes instalar el dispositivo en la potencia o en el manillar.

1 Selecciona una ubicación segura para instalar la unidad donde no interfiera con el funcionamiento seguro de la bicicleta.

2 Coloca el disco de goma ① en la parte posterior del soporte para bicicleta.

Las pestañas de goma se acoplan a la parte posterior del soporte para bicicleta de modo que quede en su sitio.

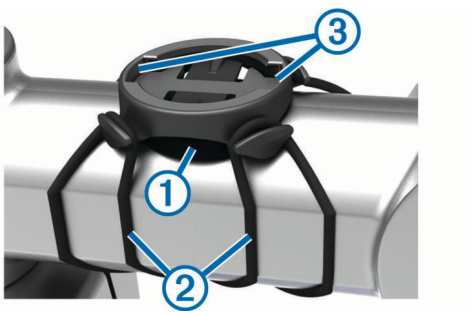

3 Coloca el soporte para bicicleta en la potencia de la bicicleta.

4 Instala el soporte para bicicleta de forma segura con las dos correas ②.

5 Alinea las pestañas de la parte posterior del dispositivo con las muescas del soporte para bicicletas ③.

6 Presiona ligeramente hacia abajo y gira la unidad en el sentido de las agujas del reloj hasta que encaje en su sitio.

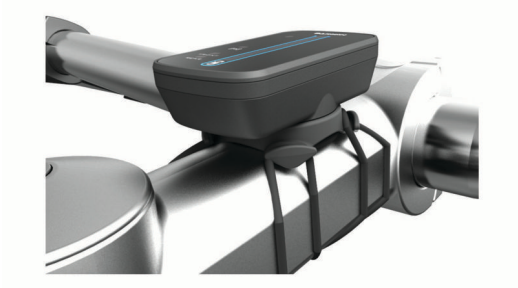

Vincular el dispositivo de radar con el dispositivo RDU

El dispositivo Varia RDU solo se puede vincular con un dispositivo de radar a la vez.

1 Mantén pulsado el botón del dispositivo Varia RDU durante 5 segundos.

   El LED de nivel de amenaza parpadea en morado.

2 Enciende la unidad de radar.

3 Coloca los dispositivos a 1 cm de distancia entre ellos y espera hasta que se conecten.

   El LED del dispositivo Varia RDU (•) se ilumina en azul fijo y el LED de nivel de amenaza, en verde fijo.

   El LED de estado del dispositivo Varia RTL515/RTL516 parpadea en morado.

Encender el dispositivo Varia RDU

Mantén pulsado el botón del dispositivo durante 1 segundo para encenderlo.

Los LED rellenan la columna para indicar el nivel de batería.

El LED (•) parpadea en azul mientras busca el dispositivo de radar.

LED de estado de la batería de Varia RDU

Cuando enciendes el dispositivo, el LED de la parte superior de la columna indica brevemente el estado de la batería.

Actividad del LED	Estado
Parpadeo verde	El dispositivo está cargándose.
Color verde permanente	El proceso de carga ha finalizado.
Parpadeo amarillo	Queda poca batería.
Parpadeo rojo	Queda muy poca batería.

Configurar los tonos del dispositivo Varia RDU

- Pulsa el botón del dispositivo para activar los tonos.
- Pulsa el botón del dispositivo de nuevo para desactivar los tonos.

Apagar el dispositivo Varia RDU y el dispositivo de radar

Si el dispositivo Varia RDU está vinculado con el dispositivo de radar, puedes apagar los dos dispositivos a la vez.

Mantén pulsado el botón del dispositivo Varia RDU durante 1 segundo.

Otros dispositivos compatibles

Vincular el dispositivo de radar con un dispositivo Edge compatible

Este procedimiento se aplica a los dispositivos Edge 1030, 830, 530 y 130. Si tu dispositivo no está en la lista, visita buy.garmin.com.

1 Coloca el dispositivo Edge en el área de alcance (3 m) del sensor.

   NOTA: aléjate 10 m de otros sensores ANT+ mientras se realiza la vinculación.

2 Enciende el dispositivo Edge.

3 En el menú **Sensores**, selecciona **Añadir sensor** > **Buscar todo**.

4 Con el dispositivo Varia RTL515/RTL516 apagado, mantén pulsado el botón del dispositivo durante 2 segundos para acceder al modo vinculación.

   El LED de estado parpadeará en morado y la luz trasera se encenderá. El dispositivo permanece en modo vinculación durante 5 minutos o hasta que pulses el botón del dispositivo.

5 Selecciona tu sensor.

Cuando el sensor está vinculado a un dispositivo Edge, los iconos de estado de la luz de la bicicleta y el radar se muestran fijos.

Vincular el dispositivo de radar con un reloj Garmin compatible

Este procedimiento se aplica a los relojes de las series Forerunner® 945, fēnix® 6 y vívoactive® 4. Si tu dispositivo no está en la lista, visita buy.garmin.com.

1 Coloca el reloj dentro del área de alcance del sensor (3 m).

   NOTA: aléjate 10 m de otros sensores ANT+ mientras se realiza la vinculación.

2 Enciende el reloj Garmin.

3 En el menú **Configuración**, selecciona **Sensores** > **Añadir nueva** > **Buscar todo**.

4 Con el dispositivo Varia RTL515/RTL516 apagado, mantén pulsado el botón del dispositivo durante 2 segundos para acceder al modo vinculación.

   El LED de estado parpadeará en morado y la luz trasera se encenderá. El dispositivo permanece en modo vinculación durante 5 minutos o hasta que pulses el botón del dispositivo.

5 Selecciona tu sensor.

Cuando el sensor está vinculado al reloj Garmin, los iconos de estado del radar y la luz para bicicleta se muestran fijos.

Información del dispositivo

Cargar el dispositivo

AVISO

Para evitar la corrosión, seca totalmente el puerto USB, la tapa protectora y la zona que la rodea antes de cargar el dispositivo o conectarlo a un ordenador.

El dispositivo recibe alimentación de una batería de ión-litio integrada que puedes recargar usando una toma de pared estándar o un puerto USB del ordenador.

NOTA: el dispositivo no se carga si se encuentra fuera del rango de temperatura aprobado (*Especificaciones de Varia RTL515/RTL516*, página 6).

1 Levanta la tapa de goma ① del puerto USB ②.

2 Conecta el extremo pequeño del cable USB en el puerto USB del dispositivo.
3 Conecta el extremo grande del cable USB al adaptador de CA o al puerto USB de un ordenador.
4 Conecta el adaptador de CA a una toma de pared estándar.
5 Carga por completo el dispositivo.

   El LED de estado parpadea en verde durante la carga. El LED de estado permanece en verde cuando la carga se completa.
6 Desconecta el cable USB y cierra la tapa protectora.

Consejos para cargar el dispositivo

- Conecta firmemente el cargador al dispositivo.

  Puedes cargar el dispositivo conectando el cable USB en un adaptador de CA aprobado por Garmin utilizando una toma de pared estándar o un puerto USB del ordenador. Una batería totalmente descargada tarda aproximadamente 5 horas en cargarse si se utiliza un ordenador, y 3 horas si se utiliza una fuente de alimentación de CA.
- Desconecta el cargador del dispositivo cuando el LED de estado se ilumine en verde fijo.
- Consulta la autonomía de la batería restante en el widget de configuración del Edge 1030 (*Visualizar widgets*, página 3).

Realizar el cuidado del dispositivo

AVISO

No guardes el dispositivo en lugares en los que pueda quedar expuesto durante periodos prolongados a temperaturas extremas, ya que podría sufrir daños irreversibles.

No utilices disolventes, productos químicos ni insecticidas que puedan dañar los componentes plásticos y acabados.

Para evitar daños en el puerto USB no olvides protegerlo firmemente con la tapa protectora.

Evita el uso inadecuado y los golpes, ya que esto podría reducir la vida útil del producto.

Limpiar el dispositivo

AVISO

No utilices un paño ni ningún material que pueda rayar la lente óptica de la parte frontal del dispositivo. Si se raya la lente óptica, puede disminuir el rendimiento del radar.

- Limpia el lodo y la suciedad de la tapa protectora.
- Con la tapa protectora cerrada, mantén el dispositivo bajo agua corriente.

Después de limpiarlo, deja que se seque por completo.

Detección del radar

⚠ ADVERTENCIA

El dispositivo puede ayudar a conocer mejor las condiciones actuales de la ruta. No es un sustituto de la atención ni del criterio del ciclista. Estate siempre atento al entorno y conduce la bicicleta de forma segura. De lo contrario, podrían producirse lesiones graves o incluso la muerte.

- El radar detecta los vehículos que se acercan a una distancia de hasta 140 m.
- El radar es capaz de detectar vehículos acercándose a una velocidad de 10 a 160 km/h (de 6 a 99 mph).

  NOTA: el radar no detecta los vehículos que circulen a la misma velocidad que la bicicleta.
- La amplitud del haz del radar es de 40 grados. Proporciona cobertura del radar en las curvas típicas de la carretera.
- El radar puede detectar hasta ocho vehículos acercándose.

Especificaciones

Especificaciones de Varia RTL515/RTL516

Tipo de pila/batería	Batería de ion-litio integrada recargable
Autonomía de la pila/batería del modelo RTL515	Hasta 6 horas en modo fijo Hasta 8 horas en modo pelotón Hasta 6 horas en modo parpadeo nocturno Hasta 16 horas en modo parpadeo diurno Hasta 3 meses en modo standby
Autonomía de la pila/batería del modelo RTL516	Hasta 9 horas en modo fijo Hasta 3 meses en modo standby
Rango de temperatura de funcionamiento	De -20 °C a 50 °C (de -4 °F a 122 °F)
Rango de temperatura de carga	De 0 °C a 45 °C (de 32 °F a 113 °F)
Frecuencias inalámbricas	2,4 GHz a 0 dBm nominales, 24 GHz a 13,6 dBm nominales
Clasificación de resistencia al agua	IEC 60529 IPX7[1]
Flujo luminoso de LED del RTL515	20 lm (modo fijo) 8 lm (modo pelotón) 29 lm (modo parpadeo nocturno) 65 lm (modo parpadeo diurno)
Flujo luminoso de LED del RTL516	5 lm (solo modo sólido) Certificado para su uso en Alemania

Especificaciones del dispositivo Varia RDU

Tipo de pila/batería	Batería de ion-litio integrada recargable
Autonomía de la pila/batería	Hasta 10 horas con uso normal
Rango de temperatura de funcionamiento	De -20 °C a 60 °C (de -4 °F a 140 °F)
Rango de temperatura de carga	De 0 °C a 45 °C (de 32 °F a 113 °F)
Frecuencia inalámbrica	ANT+ de 2,4 GHz a 0 dBm nominales
Clasificación de resistencia al agua	IEC 60529 IPX7[1]

Solución de problemas

Restablecer el dispositivo

Si el dispositivo deja de responder, puedes restablecerlo.

[1] El dispositivo resiste la inmersión accidental en el agua a una profundidad de hasta 1 m durante 30 min. Para obtener más información, visita www.garmin.com/waterrating.

Mantén pulsado el botón del dispositivo durante 8 segundos hasta que todos los LED se apaguen.

Al restablecer el dispositivo, se eliminan los elementos vinculados del mismo.

Actualizar el software del dispositivo de radar con tu dispositivo Edge

Para poder actualizar el software del dispositivo de radar Varia, debes vincularlo con tu dispositivo Edge, disponer de una cuenta de Garmin Connect™ y vincular el dispositivo Edge con un smartphone compatible.

1. Coloca el dispositivo Edge a 3 m (10 ft) del dispositivo de radar.
2. Sincroniza tu dispositivo Edge con la aplicación Garmin Connect.

   Cuando haya una nueva versión de software disponible, el dispositivo te alertará para que lo actualices.
3. Sigue las instrucciones que se muestran en la pantalla.

La luz trasera parpadea en azul y verde para indicar que el dispositivo se está actualizado. Cuando se completa la actualización, el LED parpadea en verde 20 veces.

LED de estado de la luz trasera para actualizaciones de software

Actividad del LED	Estado
Parpadeo azul y verde	El dispositivo está cargando el software.
Parpadeo verde	La actualización de software ha finalizado correctamente.
Parpadeo rojo	Se ha producido un error al actualizar el software.

Actualizaciones del producto

En el ordenador, instala Garmin Express™ (www.garmin.com/express).

Esto te permitirá acceder fácilmente a los siguientes servicios para dispositivos Garmin:

- Actualizaciones de software
- Registro del producto

Actualizar el software mediante la aplicación Garmin Express

Para poder actualizar el software del dispositivo, debes descargar la aplicación Garmin Express.

1. Conecta el dispositivo de radar al ordenador con el cable USB.

   Garmin Express busca actualizaciones de software automáticamente y las envía a tu dispositivo.
2. Sigue las instrucciones que se muestran en la pantalla.
3. Desconecta el dispositivo y enciéndelo.

   El LED del dispositivo de radar parpadea en azul y en verde para indicar que el dispositivo se está actualizando. Cuando se completa la actualización, el LED parpadea en verde 20 veces.

El dispositivo de radar no responde

Durante un recorrido, si el LED de estado del dispositivo de radar está iluminado en rojo fijo, el dispositivo se encuentra en estado de error.

- Asegúrate de que el dispositivo se encuentra dentro del rango de temperatura de funcionamiento aprobado (*Especificaciones de Varia RTL515/RTL516*, página 6).
- Apaga el dispositivo y vuelve a encenderlo.

  Puedes comprobar el nivel de la batería en el menú **Sensores** de tu dispositivo Edge o en la aplicación Varia.
- Evita las fuentes de interferencias de radar.

La detección del radar no funciona en interiores

El dispositivo está ajustado para detectar vehículos en entornos al aire libre. Si enciendes el dispositivo en interiores, puede generarse una alerta por saturación. Cuando trasladas el dispositivo al aire libre, el dispositivo reanuda el funcionamiento normal.

El dispositivo de radar no se enciende

- Asegúrate de que el dispositivo se encuentra dentro de los rangos de temperatura de funcionamiento o de carga aprobados (*Especificaciones de Varia RTL515/RTL516*, página 6).
- Carga el dispositivo durante 4 horas (*Cargar el dispositivo*, página 5).

  Si el dispositivo no se enciende, desconecta el cargador y, a continuación, vuelve a cargarlo durante otras 4 horas.

El LED de estado parpadea en amarillo

Si el LED de estado del dispositivo de radar parpadea en amarillo, significa que el dispositivo está en modo demo. Cuando el dispositivo de radar está en modo demo, se generan datos falsos para hacer una demostración.

Para salir del modo demo, selecciona una opción:

- Apaga el dispositivo y vuelve a encenderlo.
- Mantén pulsado el botón del dispositivo durante 8 segundos para reiniciarlo.

El LED de estado cambia a color rojo durante la carga

- Comprueba si el cable USB, los conectores o los puertos están dañados.
- Asegúrate de que la fuente de alimentación suministra corriente.

  Puedes comprobar esto de varias maneras. Por ejemplo, puedes verificar el funcionamiento de otros dispositivos alimentados por la fuente.
- Asegúrate de que el dispositivo se encuentre dentro del rango de temperatura de carga aprobado (*Especificaciones de Varia RTL515/RTL516*, página 6).

El LED de estado se ilumina en rojo al actualizar el software

- Comprueba si el cable USB, los conectores o los puertos están dañados.
- Apaga los dos dispositivos y, a continuación, vuelve a encenderlos.
- Asegúrate de que el dispositivo se encuentra dentro del rango de temperatura de funcionamiento aprobado (*Especificaciones de Varia RTL515/RTL516*, página 6).

El dispositivo de radar se desconecta del dispositivo Edge

⚠ ADVERTENCIA

Si el dispositivo de radar no está conectado ni está enviando datos de radar, Garmin recomienda detener la bicicleta y comprobar el dispositivo en un lugar seguro. De lo contrario, podrían producirse lesiones graves o incluso la muerte.

- Apaga los dos dispositivos y, a continuación, vuelve a encenderlos.

- Vincula los dispositivos (*Vincular el dispositivo de radar Varia con tu dispositivo Edge 1030*, página 2).

  El dispositivo Varia RTL515/RTL516 envía luz y datos de radar al dispositivo Edge. El dispositivo Edge muestra y cuando está conectado.

El dispositivo de radar se desconecta de la aplicación Varia

⚠ ADVERTENCIA

Si el dispositivo de radar no está conectado ni está enviando datos de radar, Garmin recomienda detener la bicicleta y comprobar el dispositivo en un lugar seguro. De lo contrario, podrían producirse lesiones graves o incluso la muerte.

- Prueba a desactivar la tecnología Bluetooth en la configuración de tu smartphone y, a continuación, vuelve a activarla.
- Apaga los dos dispositivos y, a continuación, vuelve a encenderlos.

  El dispositivo Varia RTL515/RTL516 envía luz y datos de radar a la aplicación Varia. La aplicación Varia muestra cuando el dispositivo está conectado.

El dispositivo de radar se desconecta del dispositivo Varia RDU

⚠ ADVERTENCIA

Si el dispositivo de radar no está conectado ni está enviando datos de radar, Garmin recomienda detener la bicicleta y comprobar el dispositivo en un lugar seguro. De lo contrario, podrían producirse lesiones graves o incluso la muerte.

Si el LED de nivel de amenaza está en rojo fijo y el LED REAR está apagado, el dispositivo de radar no está conectado al dispositivo Varia RDU.

- Apaga los dos dispositivos y, a continuación, vuelve a encenderlos.

  Podrás comprobar el nivel de batería cuando enciendas los dispositivos.
- Vincula los dispositivos (*Vincular el dispositivo de radar con el dispositivo RDU*, página 5).

Juntas circulares de recambio

Hay disponibles correas (juntas circulares) de recambio para los soportes.

NOTA: usa solo correas de repuesto de caucho de etileno dieno propileno (EPDM). Visita http://buy.garmin.com o ponte en contacto con tu distribuidor deGarmin.

Más información

- Visita support.garmin.com para obtener manuales, artículos y actualizaciones de software adicionales.
- Visita buy.garmin.com o ponte en contacto con tu distribuidor de Garmin para obtener información acerca de accesorios opcionales y piezas de repuesto.

Índice

A
accesorios **8**
actualizaciones, software **7**
alertas **3, 4**
aplicaciones **3, 4**
    smartphone **4**

B
batería **2, 5**
    cargar **5–7**
botón de encendido **1**
botones **1, 4**
brillo **3**

C
cargar **6**
configurar **3, 4**
correas **8**

D
datos, pantalla **4**
dispositivo, cuidados **6**

E
Edge **2, 3, 5**
entrenamiento en interiores **7**
especificaciones **6**

F
fēnix **5**
Forerunner **5**

G
Garmin Express **7**
    actualizar software **7**
GPS, señal **3**

I
instalar **1, 4**

J
juntas circulares. *Consulta* correas

L
LED de estado **1, 2, 4**
limpiar el dispositivo **6**

M
modo demo **7**
modos de luz **2**
montar el dispositivo **1, 4**

P
pantalla **4**
personalizar el dispositivo **2–4**

R
radar **4**
restablecer, dispositivo **6**

S
Sensores ANT+ **3**
Sensores Bluetooth **3**
sensores de bicicleta **2, 3**
señales del satélite **3**
smartphone **3**
software, actualizar **7**
solución de problemas **5–8**

T
tonos **2, 5**

U
USB **7**

V
velocidad **4**
vincular **2, 3, 5, 7, 8**
vívoactive **5**

W
Wi-Fi **3**