GARMIN®

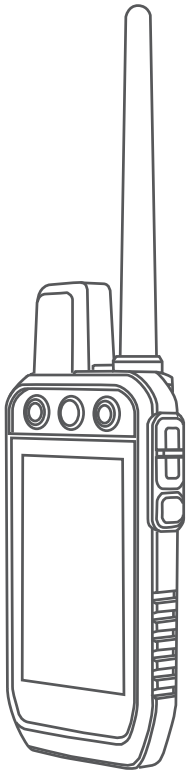

Alpha® 200

Priročnik za uporabo

© 2020 Garmin Ltd. ali njegove podružnice

Vse pravice pridržane. V skladu z zakoni o avtorskih pravicah tega priročnika ni dovoljeno kopirati, v celoti ali delno, brez pisnega dovoljena družbe Garmin. Garmin si pridržuje pravico do sprememb in izboljšav izdelkov ter sprememb vsebine tega priročnika, ne da bi o tem obvestil osebe ali organizacije. Najnovejše posodobitve in dodatne informacije glede uporabe izdelka lahko poiščete na www.garmin.com.

Garmin®, logotip Garmin, Alpha®, ANT®, ANT+®, City Navigator®, in Xero® so blagovne znamke družbe Garmin Ltd. ali njenih podružnic, registrirane v ZDA in drugih državah. BaseCamp™, Garmin Explore™, Garmin Express™, Garmin HuntView™, intempe™ so blagovne znamke družbe Garmin Ltd. ali njenih podružnic. Blagovnih znamk ni dovoljeno uporabljati brez izrecnega dovoljenja družbe Garmin.

Apple® in Mac® sta blagovni znamki družbe Apple Inc., registrirani v ZDA in drugih državah. Besedna oznaka in logotipi BLUETOOTH® so v lasti družbe Bluetooth SIG, Inc. Družba Garmin ima licenco za uporabo teh znamk. microSD® in logotip microSDHC sta blagovni znamki družbe SD-3C, LLC. Wi-Fi® je registrirana oznaka družbe Wi-Fi Alliance Corporation. Windows® je registrirana blagovna znamka družbe Microsoft Corporation v Združenih državah in drugih državah. Druge zaščitene in blagovne znamke so v lasti njihovih lastnikov.

Kazalo vsebine

Uvod 1
Nastavitev sistema Alpha 1
Pregled naprav 2
Ročna naprava Alpha 2
Naprava na pasji ovratnici 4
Nameščanje kompleta baterij 4
Polnjenje ročne naprave 5
Polnjenje naprave na pasji ovratnici 6
Vklop naprave 6
Izklop naprave 6
Izbira jezika 6
Uporaba zaslona na dotik 6
Uporaba strani stanja 7
Pridobivanje satelitskih signalov 7

Nastavitev naprave na pasji ovratnici 7
Načini dodajanje naprave na pasji ovratnici v ročno napravo 7
Dodajanje psa v ročno napravo Alpha z brezžičnim združevanjem 8
Brezžična izmenjava psa 8
Dodajanje psa s kodama za sledenje in nadzor 8
Informacije o radijski povezavi VHF 9
Upravljanje skupine 9
Urejanje informacij o psu 9
Ponastavitev statistike in sledi psa 9
Spreminjanje imena psa 9
Sprememba barve sledi psa 9
Spreminjanje vrste psa 10
Spreminjanje ID-ja psa 10
Odstranitev psa 10
Namestitev ovratnice na psa 10
Komunikacija z ovratnico 11
Vstop v stanje pripravljenosti 11
Izhod iz stanja pripravljenosti 11

Sledenje psom 11
Sledenje vašemu psu na zemljevidu 12
Ikone stanja psov 12
Kompas za sledenje psom 13
Navigacija do vašega psa 13
Spreminjanje trajanja prikazovanja sledi psa 13
Opozorila o lokacijah 13
Nastavitev opozoril o lokaciji 14
Urejanje opozoril o lokacijah 14
Onemogočanje oddajanja podatkov o psu 14

Urjenje psov 14
Načini urjenja 14
Prilagajanje tipk za urjenje 15
Uporaba strojnih tipk za prilagajanje urjenja 15
Privzete nastavitve urjenja 15

Povezane funkcije 15
Združevanje pametnega telefona z napravo 16
Vzpostavljanje povezave z brezžičnim omrežjem 16
Garmin Explore 16

Sledenje stikom 16
Vklop in izklop oddajnika 16
Načini za dodajanje stika v ročno napravo 16
Dodajanje stika z brezžičnim združevanjem 17
Dodajanje stika z njegovim ID-jem 17
Sprožitev opozorila v sili 17
Pošiljanje sporočil stikom 17
Sledenje stiku 17
Iskanje svojega ID-ja stika 17
Spreminjanje svojega ID-ja stika 18
Posodabljanje ID-ja stika 18

Lov s sistemom Alpha 18
Označevanje lokacije vozila 18
Označevanje jate 18
Aktivni parametri lova 18
Vklop lučke na ovratnici 19
Vklop reševalnega načina 19
Začasna zaustavitev sledenja psu 19

Točke poti, načrtovane poti in sledi 19
Točke poti 19

Označevanje vaše trenutne lokacije ... 19
Označitev točke poti na zemljevidu ... 19
Urejanje točke poti ... 20
Prestavljanje točke poti na vašo trenutno lokacijo ... 20
Premikanje točke poti na zemljevidu ... 20
Izboljševanje natančnosti lokacije točke poti ... 20
Projekcija točke poti ... 20
Brisanje točke poti ... 21
Načrtovane poti ... 21
Ustvarjanje načrtovane poti ... 21
Urejanje imena načrtovane poti ... 21
Navigacija po shranjeni načrtovani poti ... 21
Urejanje načrtovane poti ... 21
Obračanje načrtovane poti ... 21
Ogled aktivne načrtovane poti ... 21
Brisanje načrtovane poti ... 22
Zapisi ... 22
Beleženje dnevnikov sledi ... 22
Ogled podrobnosti o sledi ... 22
Ogled izrisa višine sledi ... 22
Navigacija do začetka sledi ... 22
Spreminjanje barve sledi ... 22
Shranjevanje trenutne sledi ... 22
Čiščenje trenutne sledi ... 23
Brisanje sledi ... 23

Navigacija ... 23
Zemljevid ... 23
Merjenje razdalje na zemljevidu ... 23
Kompas ... 23
Umerjanje kompasa ... 23
Navigacija s kurzorjem smeri ... 23
Meni Kam? ... 23
Iskanje točke poti po imenu ... 24
Navigacija z orodjem Poglej in pojdi ... 24
Izris višine ... 24
Umerjanje barometrskega višinomera ... 24
Navigacija do točke na izrisu ... 24
Spreminjanje vrste izrisa ... 24
Ponastavitev izrisa višine ... 24
Potovalni računalnik ... 24
Prilagajanje podatkovnih polj potovalnega računalnika ... 24
Ponastavitev potovalnega računalnika ... 25

Programi ... 25
Nastavitev opozorila o bližini ... 25
Izračun velikosti območja ... 25
Nastavljanje opozorila ... 25
Uporaba tekmovalnega časovnika ... 25
Stran s sateliti ... 25
Spreminjanje pogleda satelitov ... 25
Izklop GPS-a ... 26
Simuliranje lokacije ... 26
Prenos posnetkov BirdsEye ... 26

Prilagajanje naprave ... 26
Prilagajanje glavnega menija ... 26
Prilagajanje podatkovnih polj ... 26
Nastavitve sistema ... 27
Nastavitve zaslona ... 27
Nastavitve dostopnosti ... 27
Nastavitev zvokov naprave ... 27
Nastavitev opozoril o psih ... 27
Nastavitve zemljevida ... 27
Nastavitve zemljevida sledenih naprav ... 28
Dodatne nastavitve zemljevida ... 28
Nastavitve sledi ... 28
Nastavitve samodejnega shranjevanja ... 28
Nastavitve za usmerjanje ... 29
Nastavitve senzorjev ... 29
Spreminjanje merskih enot ... 29
Nastavitve zapisa položaja ... 29

Informacije o napravi ... 29
Ogled zakonsko predpisanih informacij in informacij o skladnosti na elektronski nalepki ... 29
Podpora in posodobitve ... 30
Posodobitve izdelkov ... 30
Nega naprave ... 30
Čiščenje naprave ... 30
Čiščenje zaslona na dotik ... 30
Specifikacije ... 31

Specifikacije ročne naprave Alpha.. 31
Specifikacije naprave na pasji ovratnici 31
Specifikacije naprave na pasji ovratnici Mini 32
Informacije o bateriji 32
Dolgoročno shranjevanje 32
Podaljševanje trajanja baterije 32
Varčevanje z energijo med polnjenjem naprave 33
Upravljanje podatkov 33
Nameščanje pomnilniške kartice 34
Priklop ročne naprave na računalnik 34
Priklop ovratnice na računalnik 35
Prenos sledi psa v BaseCamp™ 35
Brisanje datotek 35
Odklop kabla USB 35
Ponastavitev podatkov in nastavitev 35

Dodatek 36

Dodatna oprema in nadomestni deli ... 36
Nakup dodatne opreme 36
tempe 36
Nasveti za združevanje ANT+ dodatne opreme z vašo Garmin napravo 36
Navodila za zamenjavo baterije v napravi na pasji ovratnici 37
Zamenjava baterije v napravi na pasji ovratnici Mini 39
Zamenjava paščka ovratnice 39
Zamenjava antene VHF v napravi na pasji ovratnici 40
Menjava varovalke v napajalnem kablu vozila 41
Možnosti podatkovnih polj 42

Kazalo 45

Uvod

⚠ OPOZORILO

Za opozorila in pomembne informacije o izdelku si oglejte navodila *Pomembne informacije o varnosti in izdelku* v škatli izdelka.

Nastavitev sistema Alpha

Preden lahko uporabite sistem Alpha, morate nastaviti napravi.

1. Napolnite ročno napravo (*Polnjenje ročne naprave*, stran 5).
2. Napolnite napravo na pasji ovratnici (*Polnjenje naprave na pasji ovratnici*, stran 6).
3. Vklopite napravi (*Vklop naprave*, stran 6).
4. Izberite jezik (*Izbira jezika*, stran 6).
5. Po potrebi združite napravo na pasji ovratnici z ročno napravo (*Načini dodajanje naprave na pasji ovratnici v ročno napravo*, stran 7).
6. Po potrebi umerite kompas v ročni napravi (*Umerjanje kompasa*, stran 23).

Pregled naprav

Ročna naprava Alpha

OBVESTILO

V bližini ročne naprave ne uporabljate močnih radijskih signalov (močnejših od 5 W). Ročno naprava lahko nepopravljivo poškodujete.

1	Satelitska antena
2	Radijska antena VHF
3	Hrbtni del za namestitev
4	Reža za pomnilniško kartico microSD® (pod baterijo)
5	Obroček vratc za baterijo
6	Vrata micro USB (pod zaščitnim pokrovčkom)

Tipke naprave Alpha

1	Tipka za vklop/izklop
2	Nastavljive tipke za urjenje
3	Povečanje načina urjenja
4	Zmanjšanje načina urejanja
5	Vklop načina urjenja

Naprava na pasji ovratnici

OPOMBA: vaša naprava na pasji ovratnici se lahko razlikuje od naprave na sliki.

1	Antena VHF
2	Antena GPS
3	Tipka za vklop/izklop
4	Lučka LED stanja in utripajoče signalne lučke LED

Nameščanje kompleta baterij

1 Obroček obrnite v levo in ga povlecite navzgor, da odstranite pokrov.
2 Poiščite kovinske stike na koncu litij-ionske baterije.
3 Baterijo vstavite v njen prostor s stiki naprej.

4 Baterijo pritisnite na mesto.
5 Ponovno namestite pokrov baterije in obrnite D-obroč v desno.

Polnjenje ročne naprave

OBVESTILO

Rjavenje preprečite tako, da pred polnjenjem ali priklopom na računalnik temeljito posušite vrata USB, zaščitni pokrovček in okolico.

OPOMBA: naprava se ne polni, če je zunaj odobrenega temperaturnega obsega (*Specifikacije ročne naprave Alpha*, stran 31).

Preden napravo uporabite prvič, popolnoma napolnite baterijo. Polnjenje popolnoma prazne baterije traja približno 4 ure.

1 Dvignite zaščitni pokrovček ①.

2 Manjši konec napajalnega kabla priklopite v vrata USB ② na napravi.

3 Drug konec napajalnega kabla priklopite v ustrezen vir napajanja.

Zaslon LCD na ročni napravi prikazuje trenutno stanje napolnjenosti baterije.

Polnjenje naprave na pasji ovratnici

OBVESTILO

Rjavenje preprečite tako, da pred priklopom na zaponko za polnjenje temeljito posušite stike na ovratnici in okolico.

OPOMBA: vaša naprava na pasji ovratnici se lahko razlikuje od naprave na sliki.

Preden napravo uporabite prvič, popolnoma napolnite baterijo. Polnjenje prazne baterije traja približno pet ur.

1 Zaponko za polnjenje ① pripnite na napravo ②.

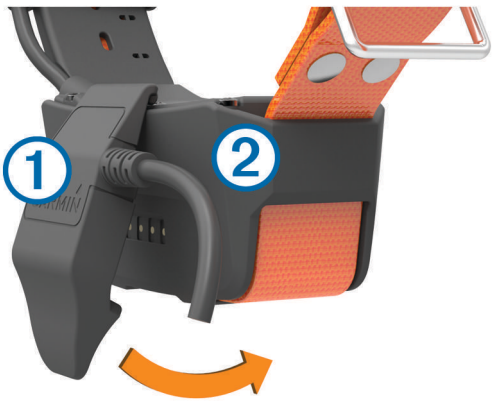

2 Manjši konec napajalnega kabla priklopite v vrata mini-USB na kablu zaponke za polnjenje.
3 Napajalni kabel vklopite v vir napajanja.
   Lučka LED stanja sveti rdeče, ko se ovratnica polni.
4 Ko začne lučka LED stanja svetiti zeleno, zaponko za polnjenje odstranite z ovratnice.

Vklop naprave

- Pritisnite tipko za vklop/izklop na ročni napravi.
- Na napravi na pasji ovratnici držite tipko za vklop/izklop, dokler lučka LED stanja ne utripa in ovratnica zapiska.

Izklop naprave

- Na ročni napravi držite tipko za vklop/izklop, dokler se zaslon LCD ne izklopi.
- Na napravi na pasji ovratnici držite tipko za vklop/izklop, dokler lučka LED stanja ne zasveti rdeče.

Izbira jezika

Ob prvem vklopu morate s seznama razpoložljivih jezikov izbrati jezik naprave. Nastavitev jezika lahko spremenite v System.

1 V glavnem meniju izberite **Setup** > **System** > **Language**.
2 Izberite jezik.

Uporaba zaslona na dotik

- Če želite odpreti meni, izberite ☰.
- Če se želite vrniti na začetni zaslon, izberite ⌂.
- Če se želite vrniti na prejšnjo stran, izberite ↩.
- Če ste od začetnega zaslona oddaljeni več kot en meni, za vrnitev na začetni zaslon izberite in pridržite ↩.
- Če so omogočeni upravljalni elementi za pomikanje, izberite ⌃ in ⌄ za pomikanje (*Nastavitve dostopnosti*, stran 27).

Uporaba strani stanja

Na strani stanja so prikazani čas, moč signala GPS in trajanje napajanja z baterijo v napravi. Tu lahko tudi prilagodite nastavitve in odprete bližnjice. Stran stanja lahko odprete na kateri koli drugi strani tako, da pritisnete gumb za vklop/izklop.

Svetlost zaslona: prilagodi svetlost zaslona.

Lock Screen: zaklene zaslon na dotik, da se preprečijo nenamerni dotiki zaslona.

Lock Keys: zaklene tipke naprave, da se izognete nenamernemu pritiskanju nanje.

My ID: prikaže ID naprave in omogoča, da pošljete informacije o napravi v združljivo ročno napravo. Poleg tega lahko vklopite ali izklopite oddajnik.

Alerts: prikaže neprebranih opozorila o psih.

Pridobivanje satelitskih signalov

Preden ovratnico namestite na psa, morata ovratnica in ročna naprava pridobiti satelitske signale. Pridobivanje satelitskega signala lahko traja nekaj minut.

1. Pojdite na prosto.
2. Vklopite obe napravi (*Vklop naprave*, stran 6).

   v vrstici stanja prikazuje moč signala GPS.

Ko ovratnica pridobi satelitske signale, lučka LED stanja zeleno utripne dvakrat ali trikrat.

Nastavitev naprave na pasji ovratnici

Načini dodajanje naprave na pasji ovratnici v ročno napravo

V eno ročno napravo lahko dodate do 100 naprav, in sicer z uporabo MURS/VHF, vnosom kode za sledenje in nadzor ali brezžično izmenjavo s tehnologijo ANT+®. Hkrati je lahko aktivnih do 20 naprav.

Prek radijske povezave MURS/VHF: omogoča, da napravo na pasji ovratnici dodate tako, da po postavitvi te naprave v način združevanja pritisnete tipko za vklop.

Ta način je priporočljiv, če želite pred odhodom na lov dodati novo ovratnico v sistem (*Dodajanje psa v ročno napravo Alpha z brezžičnim združevanjem*, stran 8).

Vnašanje kod za sledenje in nadzor: omogoča vam, da dodate napravo na pasji ovratnici, ki ni vaša, in ni v vaši bližini. Lastnik psa se mora odločiti, ali lahko psu le sledite ali ga lahko tudi nadzirate. Pri tem načinu mora lastnik psa poiskati kode in jih sporočiti osebi, ki dodaja napravo na pasji ovratnici.

Ta način je priporočljiv, ko želite napravo na pasji ovratnici dodati med lovom, vendar niste blizu psa. V svojo ročno napravo želite na primer dodati napravo na pasji ovratnici drugega lovca v skupini, vendar niste lastnik te naprave (*Dodajanje psa s kodama za sledenje in nadzor*, stran 8).

OPOMBA: ta funkcija je odvisna od vrste naprave na pasji ovratnici in razpoložljivosti funkcije na vašem območju. Prosite lahko le za kode za sledenje ali kode za sledenje in nadzor.

Brezžična izmenjava prek povezave ANT+: omogoča vam, da dodate napravo na pasji ovratnici, ki ni vaša, in ni v vaši bližini. Lastnik psa se mora odločiti, ali lahko psu le sledite ali ga lahko tudi urite. Pri tem načinu lastniku psa ni treba poiskati kod in jih sporočiti osebi, ki dodaja napravo na pasji ovratnici. Pri tem načinu se med prenosom iz pošiljateljeve v vašo ročno napravo dodajo tudi informacije o psu, na primer ime psa, komunikacijske nastavitve in začetni položaj. Za brezžično izmenjavo podatkov smeta biti napravi oddaljeni največ 3 m (10 čevljev).

Ta način je priporočljiv, ko želite napravo na pasji ovratnici dodati med lovom, vendar niste blizu psa. Psi so na primer spuščeni, vi pa ste blizu lastnika psa, ki lahko psa brezžično deli (*Brezžična izmenjava psa*, stran 8).

Dodajanje psa v ročno napravo Alpha z brezžičnim združevanjem

1 Če je naprava na pasji ovratnici vklopljena, jo izklopite (*Izklop naprave*, stran 6).
2 Držite tipko za vklop/izklop na napravi na pasji ovratnici, dokler naprava ne odda dveh nizov piskov (približno 2 sekundi), nato pa tipko spustite.

   Lučka LED stanja začne hitro utripati zeleno. Naprava na pasji ovratnici je pripravljena za povezavo, ali združitev, z ročno napravo.
3 Na ročni napravi izberite **Dog List** > **Add Dog**.
4 Izberite možnost:
   - Če ste v bližini naprave na pasji ovratnici, izberite **Pair Collar** in upoštevajte navodila na zaslonu.
   - Če želite opraviti združitev naprave na pasji ovratnici s prejemom informacij iz druge ročne naprave, izberite **Receive from Handheld**.

     OPOMBA: za uspešno združitev z napravo mora druga ročna naprava brezžično deliti informacije o napravi na pasji ovratnici (*Brezžična izmenjava psa*, stran 8).
5 Ko uspešno dodate napravo na pasji ovratnici, vnesite ime psa in izberite ✔.

Brezžična izmenjava psa

Preden lahko podatke brezžično delite prek povezave ANT+, morate ročno napravo Alpha postaviti največ 3 m (10 ft) od druge ročne naprave.

1 Izberite **Dog List**.
2 Izberite psa, ki ga želite izmenjati.
3 Izberite ☰ > **Share Wirelessly**.
4 Izberite možnost:
   - Če želite drugi osebi dovoliti, da sledi lokaciji psa na zemljevidu in kompasu za sledenje psom, izberite **Track Only**.
   - Če želite drugi osebi dovoliti, da sledi psu in popravlja njegovo obnašanje, izberite **Track and Train**.

   Če želite uspešno deliti napravo na pasji ovratnici, mora druga ročna naprava prejemati informacije o napravi (*Dodajanje psa v ročno napravo Alpha z brezžičnim združevanjem*, stran 8).

Dodajanje psa s kodama za sledenje in nadzor

OPOMBA: ta funkcija je odvisna od vrste naprave na pasji ovratnici in razpoložljivosti funkcije na vašem območju.

Preden lahko psa dodate s kodama za sledenje in nadzor, mora lastnik psa poiskati ti dve kodi (*Iskanje ID-ja psa ter kod za sledenje in nadzor*, stran 8) in vam ju posredovati.

Kode za slednje in nadzor lahko uporabite za to, da ročni napravi dovolite komunikacijo z napravo na pasji ovratnici. Če niste blizu psa, ki ga želite dodati, ali ovratnice ne morete preklopiti v način združevanja, lahko psa dodate s kodama za sledenje in nadzor.

1 Izberite **Dog List** > **Add Dog**.
2 Izberite **Enter Track or Control Code**.
3 Vnesite kodo za sledenje ali nadzor ovratnice in izberite ✔.

   Koda psa za sledenje vam omogoča, da sledite psu. Koda za nadzor psa omogoča, da psu sledite in ga urite.
4 Vnesite ime psa in izberite ✔.

Iskanje ID-ja psa ter kod za sledenje in nadzor

Kodo za sledenje psu lahko delite, da lahko druga oseba sledi vašemu psu. Prav tako lahko delite kodo za nadzor psa, da lahko druga oseba sledi vašemu psu in ga nadzira.

1 Izberite **Dog List**.
2 Izberite psa.

   Koda za sledenje in koda za nadzor sta prikazani pod imenom psa.

Informacije o radijski povezavi VHF

Ta izdelek lahko uporabljate le na določenih radijskih frekvencah, ki se razlikujejo glede na državo uporabe. Na ročno napravo in napravo za pse lahko uporabnik namesti drugo anteno. Z drugo anteno lahko dosežete boljši sprejem radijskih signalov in višjo oddajno moč. Naprave ni dovoljeno uporabljati z antenami drugih proizvajalcev ali antenami, ki jih ni odobril Garmin®. Za več podrobnosti o zmogljivosti in radijski frekvenci tega izdelka, z zakonom dovoljeni dodatni opremi in omejitvah moči v različnih državah obiščite www.garmin.com/tracking-legal.

Upravljanje skupine

Preden lahko ustvarite skupino, morate združiti eno ali več naprav za pse z ročno napravo.

1 Izberite **Dog List**.
2 Izberite .
3 Po potrebi izberite **Create Group** in vnesite ime skupine.
4 Na seznamu izberite skupino.
5 Izberite možnost:
   - Če želite aktivirati skupino, izberite **Activate Group**.
   - Če želite deaktivirati skupino, izberite **Deactivate Group**.
   - Če želite dodati napravo v skupino, izberite **Manage Group** > **Add Device**.
   - Če želite preimenovati skupino, izberite **Rename** in vnesite novo ime.
   - Če želite izbrisati skupino, izberite **Delete Group**.

Urejanje informacij o psu

Ponastavitev statistike in sledi psa

Pred novim lovom lahko počistite statistiko in sled psa.

1 Izberite **Dog List**.
2 Izberite psa.
3 Izberite > **Reset**.

Spreminjanje imena psa

1 Izberite **Dog List**.
2 Izberite psa.
3 Izberite ime psa.
4 Vnesite ime in izberite ✔.

Sprememba barve sledi psa

Barvo sledi psa lahko spremenite. Priročno je, da se barva sledi ujema z barvo paščka ovratnice, če je to mogoče.

1 Izberite **Dog List**.
2 Izberite psa.
3 Izberite barvni kvadrat poleg imena psa.
4 Izberite barvo.

Spreminjanje vrste psa

Preden lahko spremenite vrsto psa, mora biti ovratnica vklopljena in v dosegu ročne naprave.

1 Izberite **Dog List**.
2 Izberite psa.
3 Izberite ☰ > **Change Dog Type**.
4 Izberite vrsto psa.

Spreminjanje ID-ja psa

Preden lahko spremenite ID psa, mora biti ovratnica vklopljena in v dosegu ročne naprave.

Če opazite motnje zaradi drugih ovratnic ali ročnih naprav na območju, boste morda morali spremeniti ID psa.

1 Izberite **Dog List**.
2 Izberite psa.
3 Izberite ☰ > **Change ID**.
4 Izberite razpoložljiv ID.

Če psu sledi druga ročna naprava, priporočamo, da psa odstranite iz naprave in ga znova dodate tako, da uporabite kodi za sledenje in nadzor (*Dodajanje psa s kodama za sledenje in nadzor*, stran 8).

Odstranitev psa

1 Izberite **Dog List**.
2 Izberite psa.
3 Izberite ☰ > **Remove**.

Namestitev ovratnice na psa

⚠ POZOR

Po napravi ali ovratnici ne razpršite grobih kemikalij, med drugim razpršil proti bolham ali klopom. Preden namestite ovratnico na psa, se vedno prepričajte, da je razpršilo proti bolham ali klopom na psu popolnoma suho. Majhne količine grobih kemikalij lahko poškodujejo plastične dele in plasti ovratnice.

Preden namestite ovratnico na psa, jo morate združiti z ročno napravo (*Dodajanje psa v ročno napravo Alpha z brezžičnim združevanjem*, stran 8) in pridobiti signale satelitov (*Pridobivanje satelitskih signalov*, stran 7).

1 Ovratnico namestite tako, da sta komunikacijska antena in antena GPS obrnjeni navzgor, lučke LED pa naprej.
2 Ovratnico namestite na sredino vratu psa.
3 Pašček zategnite tako, da se bo tesno prilegal vratu psa.

   OPOMBA: ovratnica se mora tesno prilegati. Ne sme jo biti mogoče vrteti ali premikati po vratu psa. Ovratnica psa ne sme ovirati pri jedi in pitju. Opazujte vedenje psa in se prepričajte, da ovratnica ni pretesna.

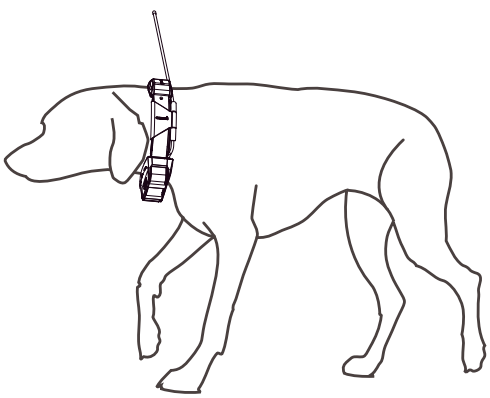

4 Če je pašček predolg, odrežite odvečni del in pustite vsaj 7,62 cm (3 palce) rezerve.

Komunikacija z ovratnico

Za najboljši komunikacijski signal naj bosta ročna naprava in naprava na pasji ovratnici ves čas v ravni črti brez ovir. Da bo črta čim ravnejša in čim manj ovirana, pojdite na najvišjo točko na območju (na primer na vrh hriba).

Najboljše	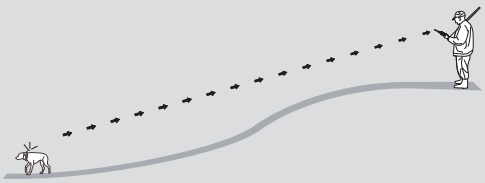
Dobro	
Slabo	

Vstop v stanje pripravljenosti

OPOMBA: ta funkcija ni na voljo pri vseh modelih naprav na pasji ovratnici.

Pred preklopom v način mirovanja morate z združljivo napravo na pasji ovratnici slediti lokaciji psa.

Ko je naprava na pasji ovratnici povezana z ročno napravo, jo lahko preklopite v način mirovanja in varčujete z baterijo, če psu ne sledite aktivno.

1 Izberite **Dog List**.
2 Izberite psa.
3 Izberite ☰ > **Adjust Collar Sleep Mode** > **Sleep**.

Izhod iz stanja pripravljenosti

OPOMBA: ta funkcija ni na voljo pri vseh modelih naprav na pasji ovratnici.

Kadar psu ne sledite aktivno, lahko v združljivi napravi na pasji ovratnici izklopite način mirovanja.

1 Izberite **Dog List**.
2 Izberite psa.
3 Izberite ☰ > **Adjust Collar Sleep Mode** > **Wake**.

Sledenje psom

V ročni napravi lahko sledite psom s kompasom ali zemljevidom za sledenje psom. Na zemljevidu so prikazane vaša lokacija ter lokacija in sledi vašega psa. Kazalec kompasa prikazuje smer trenutne lokacije psa.

Sledenje vašemu psu na zemljevidu

Preden lahko psu sledite na zemljevidu, ga morate dodati v ročno napravo (*Dodajanje psa v ročno napravo Alpha z brezžičnim združevanjem*, stran 8).

Lokacijo psa si lahko ogledate na zemljevidu.

1 Na začetnem zaslonu izberite .

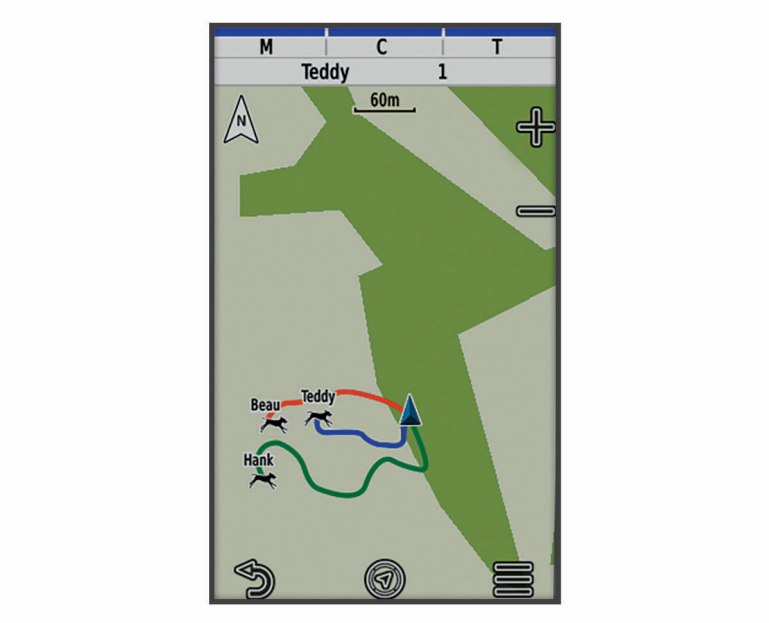

2 Po potrebi izberite ➕ in ➖, da povečate in pomanjšate zemljevid.

NAMIG: izberete lahko za sledenje psu s kompasom za sledenje psom (*Kompas za sledenje psom*, stran 13).

Ikone stanja psov

	Sedi
	Teče
	V stoji
	Pognal divjad na drevo
?	Neznano[1]

[1] Ikona za neznano stanje kaže, da ovratnica ni pridobila satelitskega signala in da ročna naprava ne more določiti lokacije psa.

Kompas za sledenje psom

Če želite odpreti kompas za sledenje psom, izberite .

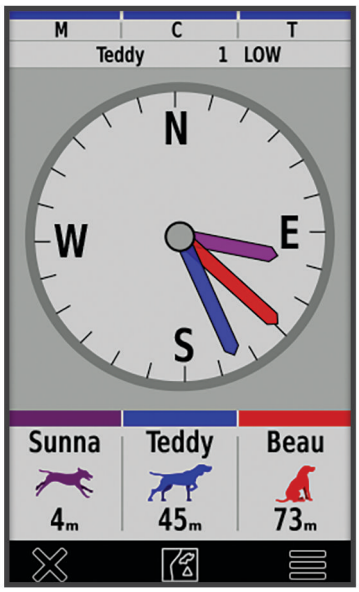

S kompasom za sledenje psom si lahko ogledate smer in razdaljo do psa, vozila in katere koli združene naprave. Kompas za sledenje psom prikazuje tudi stanje psa, na primer ali pes teče ali je na točki (*Ikone stanja psov*, stran 12). Barva kazalca ustreza barvi sledi.

Kompas za sledenje psom je najbolj natančen, ko je pes, vozilo ali združena naprava oddaljena več kot 9,1 m (30 ft). Ko je pes, vozilo ali združena naprava oddaljena manj kot 9,1 m (30 ft), je prikazano sporočilo "Blizu".

NAMIG: drug pogled kompasa lahko odprete tako, da izberete > **Pro View**.

Navigacija do vašega psa

1 Izberite **Dog List**.
2 Izberite psa.
3 Izberite > **Go**.
4 Sledite barvni črti do psa.

Spreminjanje trajanja prikazovanja sledi psa

Prilagodite lahko, koliko časa je sled psa prikazana na zemljevidu. Če skrajšate čas prikazovanja sledi, lahko povečate preglednost zemljevida. Spreminjanje zemljevida ne vpliva na sledi, shranjene v ročni napravi.

1 Izberite **Setup** > **Map** > **Tracked Devices** > **Dog Tracks on Map**.
2 Izberite časovno okno.

Opozorila o lokacijah

Opozorila o lokacijah vas obvestijo, ko psi vstopijo na določeno lokacijo ali izstopijo iz nje. Ustvarite lahko geografsko območje po meri ali uporabite polmer okoli trenutne lokacije.

Geografsko območje je nevidna meja okoli območja in se ustvari s točkami na zemljevidu. Virtualne meje geografskega območja so natančne do približno 3 m (10 čevljev). Geografska območje se najbolje obnesejo, ko pokrivajo območje, ki je veliko približno kot povprečen vrt (približno ¼ akre).

Nastavitev opozoril o lokaciji

1 Izberite **Location Alerts** > **Add Alert**.
2 Izberite možnost:
   - Če želite nastaviti opozorilo o geografskem območju, izberite **Geofence**, izberite točko za prvi vogal geografskega območja, izberite **Use** in izberite dodatne točke za določitev meja geografskega območja.
     Za nastavitev opozorila o geografskem območju morate izbrati najmanj 3 točke.
   - Če želite nastaviti opozorilo o polmeru, izberite **Radius**, izberite mersko enoto in vnesite razdaljo polmera.

Urejanje opozoril o lokacijah

1 Izberite **Location Alerts**.
2 Izberite opozorilo.
3 Izberite možnost:
   - Če želite obvestila za to opozorilo izklopiti, izberite **Disable**.
   - Če želite nastaviti način, na katerega vas naprava obvesti o tem opozorilu, izberite **Set Alert Type**.
   - Če želite obvestilo nastaviti tako, da predvaja zvok ob izstopu, vstopu ali obeh, izberite **Set Alert Mode**.
   - Če si želite na zemljevidu ogledati geografsko območje, izberite **View Map**.
     OPOMBA: ta funkcija ni na voljo za vrsto opozorila o polmeru.
   - Če želite opozorilo odstraniti, izberite **Delete**.

Onemogočanje oddajanja podatkov o psu

Ročna naprava privzeto oddaja podatke o psu združljivim napravam. Oddajanje podatkov lahko onemogočite, s čimer preprečite, da bi bili ti vidni v ostalih združljivih napravah. Za več informacij si oglejte priročnik za uporabo združljive naprave.

Izberite **Setup** > **System** > **Broadcast Dog Data** > **Off**.

Urjenje psov

OBVESTILO

Poiščite in raziščite načine urjenja, ki so najbolj primerni za vas, vašega psa in vaše zahteve. V tem priročniku je nekaj osnovnih smernic za urjenje, vendar ima vsak pes edinstvene potrebe po urjenju.

Če ga uporabljate pravilno, je sistem urjenja Alpha zelo učinkovito orodje, ki pomaga psu, da izpolni svoj potencial. Uporaba sistema urjenja mora biti del splošnega programa za urjenje.

Psa začnite uriti na povodcu brez sistema urjenja Alpha. Psa naučite, da se postavi ob vas, se usede in pride k vam. Ko pes razume te tri osnovne ukaze, ga lahko začnete uriti z napravo na pasji ovratnici in povodcem. Ko pes dosledno uboga ukaze s povodcem in ovratnico, lahko odstranite povodec in ga urite samo z napravo na pasji ovratnici.

Načini urjenja

OPOMBA: funkcije urjenja za sledenje ovratnicam niso na voljo na vseh območjih.

Zvok: vklopi zvočno opozorilo za ves čas, ko pritiskate tipko za urjenje.

Prilagajanje tipk za urjenje

Tipki za urjenje lahko dodelite program, dejanje naprave ali pripomoček. Če je združena združljiva pasja ovratnica, lahko tipki za urjenje dodate tudi ukaz za urjenje psa. Dodate lahko več strani nastavitev tipk za urjenje. To je na primer uporabno, kadar urite več psov.

OPOMBA: ta funkcija ni na voljo pri vseh modelih naprav na pasji ovratnici.

1. Izberite **Training Setup** > **Training Keys**.
2. Pod prazno tipko, ki jo prilagajate, izberite **Add Item Here**.
3. Izberite kategorijo ukazov.
4. Izberite ukaz ali, če izbirate ukaz za urjenje, izberite ime psa, ki mu želite ukazovati.
5. Če izbirate ukaz za urjenje psa, izberite zvok (**T**) ali svetlobo (**L**).
6. Če želite prilagoditi več kot tri tipke, uporabite dodatne vrstice, da dodate še eno stran ukazov s tipkami za urjenje.

Uporaba strojnih tipk za prilagajanje urjenja

Preden lahko uporabite to funkcijo, morate prilagoditi tipke za urjenje z ukazi za urjenje psa (*Prilagajanje tipk za urjenje*, stran 15).

Do ukazov za urjenje lahko dostopate in jih prilagajate prek strojnih tipk naprave.

1. Na katerem koli zaslonu pritiskajte smerni tipki za urjenje, dokler se ne prikaže stran z ukazi, ki jih želite prilagoditi.
2. Za izbiro strani z ukazi pritisnite tipko za vnos urjenja.
3. S smernima tipkama za urjenje označite ukaz za urjenje, ki ga želite spremeniti in pritisnite tipko za vnos urjenja.
4. Izberite način ukaza in pritisnite tipko za vnos urjenja.
5. Po potrebi s smernima tipkama za urjenje prilagodite nastavitev ukaza.
6. Za vrnitev na prejšnji zaslon pritisnite tipko za vnos urjenja.

Privzete nastavitve urjenja

V glavnem meniju izberite **Training Setup** > **Training Defaults**.

Add When Paired: samodejno nastavi privzete načine urjenja za posamezni gumb ob združitvi z novo napravo na pasji ovratnici.

Left Button: nastavi privzeti način urjenja za levi gumb za urjenje.

Center Button: nastavi privzeti način urjenja za srednji gumb za urjenje.

Right Button: nastavi privzeti način urjenja za desni gumb za urjenje.

Povezane funkcije

Povezane funkcije so na voljo za napravo , ko jo povežete z brezžičnim omrežjem ali združljivim pametnim telefonom prek tehnologije Alpha. Za nekatere funkcije boste morali v pametni telefon namestiti program Garmin Explore™. Za več informacij obiščite garmin.com/apps.

Posnetki BirdsEye: omogoča, da posnetke BirdsEye Satellite Imagery prenesete neposredno v napravo, ko je vzpostavljena povezava z omrežjem Wi-Fi®.

Garmin Explore: program Garmin Explore sinhronizira in deli točke poti, sledi in načrtovane poti z napravo. Prav tako lahko v pametni telefon prenesete zemljevide za dostop brez povezave.

Posodobitve programske opreme: omogoča prejemanje posodobitev programske opreme naprave ob vzpostavljeni povezavi z omrežjem Wi-Fi.

Združevanje pametnega telefona z napravo

1 Pametni telefon postavite največ 10 m (33 čevljev) od naprave.
2 V glavnem meniju naprave izberite **Setup** > **Bluetooth**.
3 V združljivem pametnem telefonu omogočite tehnologijo Bluetooth® in odprite program Garmin Explore.
4 V programu Garmin Explore izberite **Naprave** > **Združevanje naprave**.
5 Upoštevajte navodila na zaslonu v programu Garmin Explore za združitev naprave.

Vzpostavljanje povezave z brezžičnim omrežjem

1 Izberite **Setup** > **Wi-Fi**.
2 Po potrebi preklopite stikalo za vklop tehnologije Wi-Fi.
3 Izberite **Add Network**.
4 Na seznamu izberite brezžično omrežje in po potrebi vnesite geslo.

Naprava shrani podatke o omrežju in samodejno vzpostavi povezavo, ko se vrnete na to lokacijo.

Garmin Explore

Spletno mesto in program za mobilne naprave Garmin Explore omogočata načrtovanje potovanj in uporabo shranjevanja v oblaku za točke poti, načrtovane poti in sledi. Omogočata tudi napredno načrtovanje z vzpostavljeno povezavo ali brez nje, z njima pa lahko tudi delite in sinhronizirate podatke z združljivo napravo Garmin. Program za mobilne naprave lahko uporabite za prenos zemljevidov za dostop brez povezave in navigacijo na katerem koli območju, ne da bi za to potrebovali storitve mobilnega omrežja.

Program Garmin Explore lahko prenesete v trgovini s programi v pametnem telefonu ali pa obiščete spletni naslov explore.garmin.com.

Sledenje stikom

Druge lovce lahko spremljate, da boste vedno vedeli, kje so. Stikom lahko tudi pošiljate sporočila. Ena ročna naprava Alpha lahko sledi največ 20 napravam, vključno z združljivimi napravami na pasjih ovratnicah in ročnimi napravami Alpha.

Vklop in izklop oddajnika

Preden lahko dodate stik ali sprožite opozorilo v sili, se morate prepričati, da je oddajnik omogočen.

OPOMBA: če oddajate pri nizkih temperaturah in nizki ravni baterije, se lahko naprava izklopi.

1 Pritisnite ⏻, da odprete stran stanja.
2 Izberite **My ID** > **Transmitting**.

Načini za dodajanje stika v ročno napravo

Prek radijske povezave MURS/VHF: omogoča, da dodate stik ročne naprave po tem, ko ste ročno napravo prestavili v način združevanja.

Ta način je koristen, kadar pred odhodom na lov v sistem dodajate novo napravo (*Dodajanje stika z brezžičnim združevanjem*, stran 17).

Vnos ID-ja naprave: omogoča, da dodate stik ročne naprave, ki ni v vaši bližini. Ta način zahteva, da stik poišče in sporoči kodo svoje ročne naprave osebi, ki dodaja stik naprave.

Ta način je koristen, ko želite med lovom dodati stik ročne naprave, a niste v njeni bližini. Takšen primer je, če v ročno napravo dodajate drugega člana vaše lovske skupine, a niste lastnik te naprave (*Dodajanje stika z njegovim ID-jem*, stran 17).

Brezžična izmenjava prek povezave ANT+: omogoča da kot stik dodate ročno napravo, ki ni v vaši lasti. Ta način ne zahteva, da stik poišče in sporoči kodo svoje naprave osebi, ki dodaja napravo. Za brezžično izmenjavo podatkov smeta biti ročni napravi oddaljeni največ 3 m (10 čevljev).

Ta način je koristen, kadar želite med lovom dodati ročno napravo, ne da bi morali vnesti ID naprave (*Dodajanje stika z brezžičnim združevanjem*, stran 17).

Dodajanje stika z brezžičnim združevanjem

Preden lahko brezžično dodate stik, morate biti v bližini ročne naprave stika.

1 Izberite **Dog List** > 👤.
2 Izberite možnost:
   - Na svoji ročni napravi izberite **Add** > **Pair Handheld** in sledite navodilom na zaslonu.
   - Če želite dodati stik s prejemom informacij iz ročne naprave stika, izberite **Add** > **Receive from Handheld**.
3 Ko uspešno dodate stik, vnesite ime stika in izberite ✔.

Stik se doda v ročno napravo.

Če želite svoj ID stika dodati v napravo drugega lovca, lahko postopek ponovite v njej.

Dodajanje stika z njegovim ID-jem

Preden lahko lovca dodate z ID-jem stika, ga mora ta poiskati (*Iskanje svojega ID-ja stika*, stran 17) in vam ga poslati.

Če niste blizu lovca, ki ga želite dodati, ga lahko dodate z ID-jem stika.

1 Na svoji ročni napravi izberite **Dog List** > 👤 > **Add** > **Enter ID**.
2 Izberite ID stika, ki ga želite dodati.
3 Vnesite ime stika in izberite ✔.

Stik se doda v ročno napravo.

Če želite svoj ID stika dodati v napravo drugega lovca, lahko postopek ponovite v njej.

Sprožitev opozorila v sili

Preden lahko sprožite opozorilo v sili, morate vklopiti oddajnik (*Vklop in izklop oddajnika*, stran 16).

Preden lahko nekdo drug sprejme vaše opozorilo v sili, vas mora dodati kot stik (*Dodajanje stika z brezžičnim združevanjem*, stran 17).

Opozorilo v sili lahko uporabite, ko potrebujete takojšnjo pomoč in niste blizu skupine.

Izberite **Dog List** > 👤 > ⚠ > **Yes**.

Ko stik sprejme vašo zahtevo po opozorilu v sili, se na napravi prikaže sporočilo, da je stik začel z navigacijo do vaše lokacije.

Ko stiki prejmejo opozorilo, lahko začnejo navigacijo do vaše lokacije.

Pošiljanje sporočil stikom

Preden lahko pošljete sporočilo stikom, morate vklopiti oddajnik (*Vklop in izklop oddajnika*, stran 16).

Pošiljate in prejemate lahko samodejna sporočila. Izbirate lahko med 18 sporočili, kot na primer "Na pomoč" in "Prihajam".

1 Izberite **Dog List** > 👤 > **Message**.
2 Izberite sporočilo.

Stiki sporočilo prejmejo tako, da je pred njim prikazano vaše ime. Poročilo prejmejo vsi, ki sledijo vaši ročni napravi.

Sledenje stiku

Lokacijam stika lahko sledite na zemljevidu.

Izberite 🗺.

Iskanje svojega ID-ja stika

Pritisnite ⏻, da odprete stran stanja.

ID stika ročne naprave je naveden pod možnostjo My ID.

Spreminjanje svojega ID-ja stika

Če opazite motnje zaradi drugih ovratnic ali ročnih naprav na območju, boste morda morali spremeniti ID svoje ročne naprave.

1 Pritisnite ⏻, da odprete stran stanja.
2 Izberite **My ID** > **ID**.
3 Izberite ID stika, ki še ni dodeljen drugi napravi v tem območju.

Vsakič, ko stik spremeni svoj ID, morate posodobiti ID stika v svoji ročni napravi (*Posodabljanje ID-ja stika*, stran 18).

Posodabljanje ID-ja stika

Če je stik spremenil svoj ID, lahko ID stika v svoji ročni napravi hitro posodobite.

1 Izberite **Dog List** > 👤.
2 Izberite stik.
3 Izberite ☰ > **Update ID**.
4 Izberite ID stika, ki se ujema z novim ID-jem stika.

Lov s sistemom Alpha

S sistemom Alpha lahko izvajate veliko opravil, ki vam lahko koristijo med lovom.

- Označite lokacijo svojega vozila (*Označevanje lokacije vozila*, stran 18).
- Sledite svojim psom (*Sledenje vašemu psu na zemljevidu*, stran 12).
- Sledite drugim lovcem (*Sledenje stiku*, stran 17).
- Označite lokacijo jate (*Označevanje jate*, stran 18).
- Oglejte si aktivne parametre lova (*Aktivni parametri lova*, stran 18).
- Pošiljate sporočila drugim lovcem (*Pošiljanje sporočil stikom*, stran 17).
- Vklopite lučko na ovratnici (*Vklop lučke na ovratnici*, stran 19).
- Preklopite ovratnico v reševalni način, da varčujete z energijo baterije (*Vklop reševalnega načina*, stran 19).
- Začasno ustavite sledenje, medtem ko premikate pse (*Začasna zaustavitev sledenja psu*, stran 19).

Označevanje lokacije vozila

Označite lahko lokacijo svojega vozila, da lahko po lovu uporabite navigacijo nazaj do svojega vozila.

1 Izberite **Mark Waypoint** > **Truck**.
2 Izberite **Save**.

Označevanje jate

Označite lahko lokacijo jate ter vnesete ocenjeno število splašenih ptic in število ulovljenih ptic.

1 Izberite **Mark Waypoint** > **Covey**.
2 Vnesite število splašenih ptic in število ulovljenih ptic ter izberite **OK**.
3 Preglejte in uredite informacije o lokaciji (neobvezno).
4 Izberite **Save**.

Aktivni parametri lova

Če si želite ogledati aktivne parametre lova, v glavnem meniju izberite **Hunt**. Stran z aktivnimi parametri lova prikazuje aktivni čas lova in opravljeno razdaljo za vašo ročno napravo in vsako združeno napravo na pasji ovratnici. Če je na voljo, prikazuje tudi stanje psa, kot je pes v stoji, pes, ki preganja na drevo ali pes, ki laja. Ko izberete **End Hunt**, časovnik lova in merilnik opravljene razdalje prenehata z zapisovanjem.

Vklop lučke na ovratnici

Ponoči lahko vklopite lučke LED na ovratnici, ki vam pomagajo poiskati psa ali opozarjajo voznike, če se pes približa cesti. Lučka je vidna z razdalje največ 100 jardov.

1 Izberite **Dog List**.
2 Izberite psa.
3 Izberite **Adjust Collar Light**.
4 Izberite **Continuous**, **Blink Slow** ali **Blink Fast**.

NAMIG: za vsakega psa lahko nastavite drugačno lučko. Tako jih na terenu hitro prepoznate brez težav.

Vklop reševalnega načina

Reševalni način lahko vklopite za varčevanje z energijo baterije ob koncu dolgega lova ali če pes zaide izven dosega.

1 Izberite **Dog List**.
2 Izberite psa.
3 Izberite ☰ > **Rescue Mode**.

Ko vklopite reševalni način, ostane vklopljen, dokler ga ne izklopite.

Ko raven baterije ovratnice pade pod 25 %, se podatki ovratnice posodobijo le vsaki dve minuti.

Začasna zaustavitev sledenja psu

Med lovom lahko začasno zaustavite sledenje enemu psu. To je koristno, če pes počiva.

1 Izberite **Dog List**.
2 Izberite psa.
3 Če želite vklopiti/izklopiti sledenje, uporabite preklopno stikalo **Active**.

Točke poti, načrtovane poti in sledi

Točke poti

Točke poti so lokacije, ki jih zabeležite in shranite v napravo. Točke poti lahko označujejo, kje ste, kam greste ali kje ste bili. Dodate lahko podrobnosti o lokaciji, kot so ime, nadmorska višina in globina.

Dodate lahko datoteko .gpx, ki vsebuje točke poti, in sicer tako, da jo prenesete v mapo GPX (*Priklop ročne naprave na računalnik*, stran 34).

Označevanje vaše trenutne lokacije

1 Izberite **Mark Waypoint**.
2 Izberite možnost:
   - Izberite **New**.
   - Izberite ime privzete lokacije, kot je **Truck** ali **Camp**.
3 Uredite informacije o lokaciji (neobvezno).
4 Izberite **Save**.

Označitev točke poti na zemljevidu

1 Izberite .
2 Izberite lokacijo na zemljevidu.
3 Izberite vrstico z informacijami na vrhu zaslona.
4 Izberite ⚑ > **OK**.

Urejanje točke poti

Točko poti morate pred urejanjem ustvariti.

1 V glavnem meniju izberite **Waypoint Manager**.
2 Izberite točko poti.
3 Izberite element, ki ga želite urediti, npr. ime.
4 Vnesite nove informacije.

Prestavljanje točke poti na vašo trenutno lokacijo

Položaj točke poti lahko spremenite. Če na primer premaknete svoje vozilo, lahko prestavite lokacijo na vaš trenutni položaj.

1 Izberite **Waypoint Manager**.
2 Izberite točko poti.
3 Izberite ☰ > **Reposition Here**.

Lokacija točke poti se prestavi na vašo trenutno lokacijo.

Premikanje točke poti na zemljevidu

1 Izberite **Waypoint Manager**.
2 Izberite točko poti.
3 Izberite ☰ > **Move Waypoint**.
4 Izberite novo lokacijo na zemljevidu.
5 Izberite **Move**.

Izboljševanje natančnosti lokacije točke poti

Lokacijo točke poti lahko natančneje določite. Naprava pri povprečenju izvede več odčitkov na isti lokaciji in uporablja povprečno vrednost za natančnejšo določitev.

1 Izberite **Waypoint Manager**.
2 Izberite točko poti.
3 Izberite ☰ > **Average Location**.
4 Premaknite se na lokacijo točke poti.
5 Izberite **Start**.
6 Sledite navodilom na zaslonu.
7 Ko stanje zanesljivosti doseže 100 %, izberite **Save**.

Za najboljše rezultate zberite od 4 do 8 vzorcev točke poti, med katerimi počakajte vsaj 90 minut.

Projekcija točke poti

Novo lokacijo lahko ustvarite tako, da projicirate razdaljo in smer od označene do nove lokacije.

1 Izberite **Waypoint Manager**.
2 Izberite točko poti.
3 Izberite ☰ > **Project Waypoint**.
4 Vnesite smer in izberite ✔.
5 Izberite mersko enoto.
6 Vnesite razdaljo in izberite ✔.
7 Izberite **Save**.

Brisanje točke poti

1 Izberite **Waypoint Manager**.
2 Izberite točko poti.
3 Izberite ☰ > **Delete** > **Delete**.

Načrtovane poti

Načrtovana pot je zaporedje točk poti ali lokacij, ki vas vodi do končnega cilja.

Ustvarjanje načrtovane poti

1 Izberite **Route Planner** > **Create Route** > **Select First Point**.
2 Izberite kategorijo.
3 Izberite prvo točko na načrtovani poti.
4 Izberite **Use** > **Select Next Point**.
5 Izberite točko.
6 Ponovite korake od 3 do 5, da dodate vse vmesne točke v načrtovani poti.

Urejanje imena načrtovane poti

1 Izberite **Route Planner**.
2 Izberite načrtovano pot.
3 Izberite **Change Name**.
4 Vnesite novo ime in izberite ✔.

Navigacija po shranjeni načrtovani poti

1 Izberite **Route Planner**.
2 Izberite načrtovano pot.
3 Izberite **View Map** > **Go**.

Urejanje načrtovane poti

1 Izberite **Route Planner**.
2 Izberite načrtovano pot.
3 Izberite **Edit Route**.
4 Izberite točko.
5 Izberite možnost:
   - Če si želite točko ogledati na zemljevidu, izberite **Review**.
   - Če želite spremeniti vrstni red točk na načrtovani poti, izberite **Move Up** ali **Move Down**.
   - Če želite vstaviti dodatno točko na načrtovani poti, izberite **Insert**.
     Dodatna točka bo vstavljena pred točko, ki jo urejate.
   - Če želite odstraniti točko z načrtovane poti, izberite **Remove**.

Obračanje načrtovane poti

1 Izberite **Route Planner**.
2 Izberite načrtovano pot.
3 Izberite **Reverse Route**.

Ogled aktivne načrtovane poti

1 Izberite **Active Route**.
2 Izberite točko na načrtovani poti, če si želite ogledati dodatne podrobnosti.

Brisanje načrtovane poti

1 Izberite **Route Planner**.
2 Izberite načrtovano pot.
3 Izberite **Delete Route**.

Zapisi

Naprava beleži pot kot dejavnost. Dejavnosti vsebujejo podatke o točkah na zabeleženi poti, vključno s časom, lokacijo in nadmorsko višino posamezne točke.

Beleženje dnevnikov sledi

Naprava privzeto samodejno začne beležiti pot kot sled, ko je vklopljena in pridobi satelitske signale. Beleženje lahko ročno začasno ustavite in začnete.

1 Izberite **Track Manager** > **My Track**.
2 Izberite možnost:
   - Če želite upravljati beleženje trenutne sledi, izberite zavihek trenutne sledi.
   - Če si želite ogledati podatkovna polja sledi, izberite zavihek z informacijami.
   - Če si želite trenutno ogledati trenutno sled na zemljevidu, izberite zavihek zemljevida.
   - Če si želite ogledati izris višine za trenutno sled, izberite zavihek izrisa višine.

Ogled podrobnosti o sledi

1 Izberite **Track Manager**.
2 Izberite sled.
3 Izberite .
   Začetek in konec sledi sta označena z zastavicama.
4 Izberite vrstico z informacijami na vrhu zaslona.
   Navedene so informacije o sledi.

Ogled izrisa višine sledi

1 Izberite **Track Manager**.
2 Izberite sled.
3 Izberite .

Navigacija do začetka sledi

Začnete lahko navigacijo do začetka sledi. To je lahko koristno, ko se želite vrniti v tabor ali na začetek sledi.

1 Izberite **Track Manager** > **My Track** > .
2 Izberite **TracBack**.

Spreminjanje barve sledi

1 Izberite **Track Manager**.
2 Izberite sled.
3 Izberite > **Color**.
4 Izberite barvo.

Shranjevanje trenutne sledi

1 V glavnem meniju izberite **Track Manager**.
2 Izberite **My Track** > **Save**.

Čiščenje trenutne sledi

Izberite **Track Manager** > **My Track** > **Discard**.

Brisanje sledi

1 Izberite **Track Manager**.
2 Izberite sled.
3 Izberite ☰ > **Delete**.

Navigacija

Uporabljate lahko navigacijo po načrtovanih poteh in sledeh do točke poti, zbirke Geocache ali katere koli druge lokacije, shranjene v napravi. Za navigacijo do cilja lahko uporabite zemljevid ali kompas.

Zemljevid

▲ kaže vaš položaj na zemljevidu. Ko potujete, se ikona premika in beleži dnevnik sledi. Na zemljevidu se prikažejo imena in simboli. Med navigacijo do cilja je vaša načrtovana pot označena s črto na zemljevidu.

Če je usmerjenost zemljevida nastavljena na Track Up, se objekti na zemljevidu vrtijo okoli vašega položaja. Ko se premikate, se celoten zemljevid usmerja glede na smer, v katero ste obrnjeni. Predmete lahko stabilizirate tako, da nastavite usmeritev North Up (*Nastavitve zemljevida*, stran 27).

Če želite odpreti zemljevid, izberite .

Merjenje razdalje na zemljevidu

Izmerite lahko razdaljo med dvema lokacijama.

1 Na zemljevidu izberite lokacijo.
2 Izberite ☰ > **Measure Distance** > **Use**.
3 Premaknite žebljiček na drugo lokacijo na zemljevidu.

Kompas

Ročna naprava ima 3-osni kompas z izravnavanjem nagiba. Za navigacijo do cilja lahko uporabite kurzor smeri ali kurzor proge.

Umerjanje kompasa

OBVESTILO

Elektronski kompas umerite zunaj. Če želite izboljšati natančnost smeri neba, ne stojte blizu objektov, ki vplivajo na magnetno polje, na primer avtomobilov, zgradb ali nadzemnih električnih vodov.

Kompas umerite, ko se premaknete za veliko razdaljo, pri velikih temperaturnih spremembah ali po zamenjavi baterije.

1 Izberite **Compass** > ☰ > **Calibrate Compass** > **Start**.
2 Sledite navodilom na zaslonu.

Navigacija s kurzorjem smeri

Med navigacijo do cilja ▲ kaže proti cilju ne glede na smer, v katero se premikate.

1 Med navigacijo do cilja izberite **Compass**.
2 Obračajte se, dokler ▲ ne kaže proti vrhu kompasa, potem pa se premikajte naprej v tej smeri do cilja.

Meni Kam?

Z menijem Where To? lahko poiščete cilj, do katerega želite začeti navigacijo. Vse kategorije možnosti Where To? niso na voljo na vseh območjih in zemljevidih.

Iskanje točke poti po imenu

1 Izberite **Navigation** > **Where To?** > **Waypoints** > ☰ > **Spell Search**.
2 Vnesite ime.
3 Izberite ✔.

Navigacija z orodjem Poglej in pojdi

Napravo lahko usmerite v objekt v daljavi, zaklenete smer in začnete navigacijo do njega.

1 Izberite **Navigation** > **Compass** > ☰ > **Sight 'N Go**.
2 Napravo usmerite v objekt.
3 Izberite **Lock Direction** > **Set Course**.

Izris višine

Privzeto izris višine prikazuje nadmorsko višino za pretekli čas.

Če želite odpreti izris višine, izberite **Track Manager** > **My Track** > ⛰.

Umerjanje barometrskega višinomera

Če poznate pravilno višino ali barometrski tlak, lahko barometrski višinomer umerite ročno.

1 Pojdite na lokacijo, za katero poznate višino ali barometrski tlak.
2 Izberite **Track Manager** > **My Track** > ⛰ > ☰ > **Altimeter Setup** > **Calibrate Altimeter**.
3 Sledite navodilom na zaslonu.

Navigacija do točke na izrisu

1 Izberite **Track Manager** > **My Track** > ⛰.
2 Izberite posamezno točko na izrisu.
3 Izberite ☰ > **View Map**.
4 Izberite **Go**.

Spreminjanje vrste izrisa

Izris višine lahko spremenite tako, da sta tlak in nadmorska višina prikazana glede na čas ali razdaljo.

1 Izberite **Track Manager** > **My Track** > ⛰ > ☰ > **Altimeter Setup** > **Plot Type**.
2 Izberite možnost.

Ponastavitev izrisa višine

Izberite **Track Manager** > **My Track** > ⛰ > ☰ > **Reset**.

Potovalni računalnik

Potovalni računalnik prikazuje trenutno hitrost, povprečno hitrost, najvišjo hitrost, merilnik opravljene poti in druge uporabne statistične podatke. Prilagodite lahko postavitev, nadzorno ploščo in podatkovna polja potovalnega računalnika (*Prilagajanje podatkovnih polj potovalnega računalnika*, stran 24).

Če želite odpreti potovalni računalnik, izberite Trip Computer.

Prilagajanje podatkovnih polj potovalnega računalnika

1 Izberite **Navigation** > **Trip Computer**.
2 Izberite podatkovno polje, ki ga želite prilagoditi.
3 Izberite kategorijo ali **All Categories**.
4 Izberite novo podatkovno polje.

Opise podatkovnih polj si lahko ogledate v razdelku *Možnosti podatkovnih polj*, stran 42.

Ponastavitev potovalnega računalnika

Če želite natančne informacije o potovanju, pred začetkom potovanja ponastavite potovalni računalnik.

Izberite **Navigation** > **Trip Computer** > ☰ > **Reset Trip**.

Programi

Dodatne funkcije naprave lahko najdete v programih. Glavni meni lahko prilagodite tako, da prikazuje dodatne programe (*Prilagajanje glavnega menija*, stran 26).

Nastavitev opozorila o bližini

Opozorila o bližini vas obvestijo, ko ste vi ali vaš pes na določeni razdalji od določene lokacije. Ko vstopite na določeno območje, se oglasi zvočno opozorilo.

1. Izberite **Proximity Alarms**.
2. Izberite **Create Alarm**.
3. Izberite kategorijo.
4. Izberite lokacijo.
5. Izberite **Use**.
6. Vnesite polmer.

Ko vstopite v območje z opozorilom o bližini, naprava predvaja zvok.

Izračun velikosti območja

1. Izberite **Area Calculation** > **Start**.
2. Obhodite območje, ki ga želite izračunati.
3. Ko končate, izberite **Calculate**.

Nastavljanje opozorila

1. Izberite **Alarm Clock**.
2. Izberite ✚ in ━, da nastavite čas.
3. Izberite **Turn Alarm On**.

Alarm se vklopi ob izbranem času. Če je ob času vklopa alarma naprava izklopljena, se vklopi in sproži alarm.

Uporaba tekmovalnega časovnika

1. Izberite **Competition Timer**.
2. Izberite možnost:
   - Za zagon in začasno ustavitev tekmovalnega časovnika, izberite ▶.
   - Za ponastavitev tekmovalnega časovnika, izberite ↻.
   - Za nastavitev časa in opozoril tekmovalnega časovnika, izberite ✕.
   - Za ustvarjanje prilagojenega časovnika, ki šteje od 0 naprej, izberite ✚.

Stran s sateliti

Stran s sateliti prikazuje vašo trenutno lokacijo, natančnost GPS-a, položaje satelitov in moč signala.

Spreminjanje pogleda satelitov

Privzeto je pri pogledu satelitov sever zgoraj. Usmerjenost pogleda satelitov lahko spremenite tako, da je na vrhu zaslona trenutna sled.

Izberite **Satellite** > ☰ > **Track Up**.

Izklop GPS-a

Izberite **Satellite** > ☰ > **Satellite Setup** > **Satellite System** > **Demo Mode**.

Simuliranje lokacije

1 Izberite **Satellite** > ☰ > **Satellite Setup** > **Satellite System** > **Demo Mode**.
2 Izberite ☰ > **Set Location On Map**.
3 Izberite lokacijo.
4 Izberite **Use**.

Prenos posnetkov BirdsEye

Preden lahko prenesete posnetke BirdsEye neposredno v napravo, morate vzpostaviti povezavo z brezžičnim omrežjem (*Vzpostavljanje povezave z brezžičnim omrežjem*, stran 16).

1 Izberite **BirdsEye Direct** > **Download Imagery**.
2 Izberite možnost:
   - Če želite prenesti datoteke s posnetki BirdsEye za določeno lokacijo ali območje, izberite **Location**, nato pa izberite kategorijo.

     OPOMBA: lokacija se privzeto nastavi na vašo trenutno lokacijo.
   - Če želite urediti ime prenesenih datotek s posnetki, izberite **Name**.
   - Če želite izbrati možnost kakovosti posnetkov, izberite **Detail**.
   - Če želite določiti velikost območja, ki je prikazano v prenesenih datotekah s posnetki, izberite **Radius**, nato pa vnesite razdaljo od izbrane lokacije.

   Prikaže se predvidena velikost datoteke za izbrano kakovost posnetkov in polmer. Preverite, ali je v napravi dovolj razpoložljivega prostora, da lahko shranite datoteko s posnetki.
3 Izberite **Download**.

Prilagajanje naprave

Prilagajanje glavnega menija

1 V glavnem meniju izberite **Setup** > **Main Menu**.
2 Izberite možnost:
   - Če želite premakniti element menija, izberite element menija in izberite novo lokacijo.
   - Če želite s seznama izbrisati element menija, izberite element menija in izberite **Remove**.
   - Če želite na seznam dodati nov element menija ali uvrstiti element na seznam po tem, ko ste ga odstranili, izberite **Add Item Here**.
   - Če želite ponastaviti razporeditev vseh elementov v meniju, izberite ☰ > **Restore Defaults**.

Prilagajanje podatkovnih polj

Prilagodite lahko podatkovna polja in nadzorne plošče zemljevida, kompasa, izrisa višine in potovalnega računalnika.

1 Odprite stran, katere podatkovna polja želite spremeniti.
2 Izberite podatkovno polje, ki ga želite prilagoditi.
3 Izberite novo podatkovno polje.

   Opise podatkovnih polj si lahko ogledate v razdelku *Možnosti podatkovnih polj*, stran 42 .

Nastavitve sistema

Izberite **Setup** > **System**.

Satellite: nastavi možnosti satelitskega sistema in omogoči ali onemogoči uporabo podatkov sistema Wide Area Augmentation System ali storitve European Geostationary Navigation Overlay Service (WAAS/EGNOS).

Language: nastavi jezik besedila v napravi.

OPOMBA: sprememba jezika besedila ne spremeni jezika podatkov, ki jih vnese uporabnik, ali podatkov o zemljevidu, kot so imena ulic.

Mass Storage Mode: nastavi, ali gre naprava ob priklopu na računalnik v način množičnega shranjevanja.

Broadcast Dog Data: samodejno pošlje podatke o psu združljivim napravam.

Units: nastavi merske enote.

Time: nastavi časovni pas in zapis časa.

Nastavitve zaslona

Izberite **Setup** > **Display**.

Backlight Timeout: prilagodi trajanje, preden se izklopi osvetlitev zaslona.

Battery Save: varčuje z energijo baterije in podaljšuje njeno trajanje tako, da izklopi zaslon, ko poteče časovna omejitev osvetlitve zaslona (*Vklop načina varčevanja z baterijo ročne naprave*, stran 33).

Appearance: nastavi nočne in dnevne barve za poudarjanje.

Screen Capture: omogoča shranjevanje slike na zaslonu naprave.

Accessibility: doda ali spremeni funkcije naprave, da je ta bolj dostopna (*Nastavitve dostopnosti*, stran 27).

Nastavitve dostopnosti

Izberite **Setup** > **Display** > **Accessibility**.

Touch Sensitivity: nastavi občutljivost zaslona na dotik.

Review Text Size: prilagodi velikost besedila.

Scroll Controls: ko je možno pomikanje po meniju, seznamu ali mreži, na zaslon doda puščice za pomikanje.

Nastavitev zvokov naprave

Prilagodite lahko zvoke za sporočila, tipke, opozorila in alarme.

1. Izberite **Setup** > **Tones & Alerts**.
2. Izberite zvok za vsako vrsto.

Nastavitev opozoril o psih

Nastavite lahko način, na katerega vas ročna naprava opozarja na določena dejanja psa.

1. Izberite **Setup** > **Tones & Alerts** > **Dog Alerts**.
2. Izberite dejanje.
3. Izberite način, na katerega naj vas naprava opozori za to dejanje.

Nastavitve zemljevida

Izberite **Setup** > **Map**.

Configure Maps: omogoči ali onemogoči zemljevide, ki so trenutno naloženi v napravo.

Tracked Devices: odpre možnosti nastavitev zemljevida za sledene naprave (*Nastavitve zemljevida sledenih naprav*, stran 28).

Show Training Bar: na zemljevidu prikaže vrstico urjenja.

Show Data Fields: na zemljevidu prikaže podatkovna polja, ki jih je mogoče konfigurirati.

Advanced: odpre dodatne nastavitve zemljevida (*Dodatne nastavitve zemljevida*, stran 28).

Nastavitve zemljevida sledenih naprav

Izberite **Setup** > **Map** > **Tracked Devices**.

Auto Zoom: omogoča samodejno oddaljevanje zemljevida, da so izbrane naprave vedno prikazane na zemljevidu.

Dog Tracks on Map: določi, kolikšen delež zapisa sledi za sledeno pasjo ovratnico se prikaže na zemljevidu.

Handheld Tracks on Map: določi, kolikšen delež zapisa sledi za sledeno ročno napravo se prikaže na zemljevidu.

Dog Display: omogoči ali onemogoči prikaz informacij o psu na zemljevidu.

Show Offscreen Dogs: na zemljevidu omogoči ali onemogoči indikacijo psov, ki jih ni na zaslonu.

Dodatne nastavitve zemljevida

Izberite **Setup** > **Map** > **Advanced**.

Orientation: prilagodi način prikazovanja zemljevida na strani. North Up prikaže sever na vrhu strani. Track Up prikazuje vašo trenutno smer potovanja na vrhu strani. Automotive Mode prikaže perspektivo avtomobila s smerjo potovanja na vrhu.

Shaded Relief: prikaže podroben relief zemljevida (če je na voljo) ali izklopi senčenje.

Map Pointer: prikaže kazalec smeri na zemljevidu.

Text Size: nastavi velikost besedila elementov zemljevida.

Nastavitve sledi

Izberite **Setup** > **Tracks**.

Record Method: nastavi, kako naprava beleži podatke o sledeh. Možnost beleženja Smart omogoča beleženje daljših sledi. Možnost beleženja Every Second omogoča podrobnejše beleženje sledi, vendar z njo morda ne boste mogli zabeležiti celotnih sledi, ki trajajo dlje časa.

Auto Save: omogoča, da prilagodite nastavitve možnosti Auto Save (*Nastavitve samodejnega shranjevanja*, stran 28).

Auto Start: samodejno začne beležiti sled, ko naprava pridobi satelitske signale.

Nastavitve samodejnega shranjevanja

When Full: samodejno shrani trenutni zapis in začne novega, ko je v trenutnem zapisu že skoraj 20.000 točk sledi.

Daily: samodejno shrani zapis prejšnjega dne in začne nov zapis, ko vklopite napravo v novem dnevu.

Weekly: samodejno shrani zapis prejšnjega tedna in začne nov zapis, ko vklopite napravo v novem tednu.

Auto: samodejno shrani trenutni zapis na podlagi njegove dolžine in števila zajetih točk sledi.

Never: nikoli ne shrani trenutnega zapisa samodejno. Ko je v trenutnem zapisu že skoraj 20.000 točk sledi, naprava filtrira aktivno sled in odstrani odvečne točke, hkrati pa ohrani obliko in zgodovino zapisa. Nefiltrirane točke se shranijo v začasno datoteko GPX in FIT, ki jo lahko ob ustavitvi beleženja shranite ali zavržete.

OPOMBA: ob uvozu dejavnosti FIT ali sledi GPX z več kot 20.000 točkami sledi, naprava filtrira črto, da jo prilagodi svojemu pomnilniku in izboljša izrisovanje zemljevida, hkrati pa ohrani obliko in zgodovino zapisa. Datoteke FIT in GPX obdržijo vse izvorne točke sledi.

Nastavitve za usmerjanje

Razpoložljive nastavitve načrtovanja poti so odvisne od tega, ali je Direct Routing omogočeno ali onemogočeno.

Izberite **Setup** > **Routing**.

Direct Routing: omogoči ali onemogoči neposredno usmerjanje. Neposredno usmerjanje izračuna najbolj neposredno načrtovano pot do cilja.

Activity: nastavi dejavnost med usmerjanjem. Naprava izračunava načrtovane poti, ki so najbolj primerne za vrsto dejavnosti, ki jo izvajate.

Calculation Method: nastavi način, uporabljen za izračun vaše načrtovane poti.

Lock On Road: zaklene modri trikotnik, ki predstavlja vaš položaj na zemljevidu, na najbližjo cesto. To je zelo uporabno pri vožnji ali uporabi navigacije na cestah.

Off Route Recalculation: določi nastavitve ponovnega izračuna, ko zavijete z aktivne načrtovane poti.

Avoidance Setup: nastavi vrsto cest, teren in način prevoza, ki se jim želite izogniti med uporabo navigacije.

Route Transitions: nastavi, kako vas naprava usmerja od ene točke na načrtovani poti do druge. Nastavitev je na voljo samo za nekatere dejavnosti. Možnost Distance vas začne usmerjati do naslednje točke na načrtovani poti, ko pridete do določene razdalje od trenutne točke.

Nastavitve senzorjev

Izberite **Setup** > **Sensors**.

Tempe Sensor: omogoča vam, da združite senzor tempe™ ter združeni senzor tempe vklopite in izklopite.

Xero: omogoča, da omogočite ali onemogočite stanje deljenja in nastavite deljenje kot javno ali zasebno.

OPOMBA: svojo lokacijo lahko delite iz združljive naprave Xero®.

Spreminjanje merskih enot

Prilagodite lahko merske enote za razdaljo in hitrost, višino in temperaturo.

1. Izberite **Setup** > **System** > **Units**.
2. Izberite vrsto meritve.
3. Izberite mersko enoto, ki jo želite nastaviti.

Nastavitve zapisa položaja

OPOMBA: ne spreminjajte zapisa položaja ali referenčnega koordinatnega sistema zemljevida, razen če uporabljate zemljevid ali karto, ki navaja drug zapis položaja.

Izberite **Setup** > **System** > **Units** > **Position Format**.

Position Format: nastavi zapis položaja, v katerem je prikazan odčitek določene lokacije.

Map Datum: nastavitev koordinatnega sistema, na katerem temelji zemljevid.

Map Spheroid: prikaže koordinatni sistem, ki ga uporablja naprava. Privzeti koordinatni sistem je WGS 84.

Informacije o napravi

Ogled zakonsko predpisanih informacij in informacij o skladnosti na elektronski nalepki

Nalepka te naprave je v elektronski obliki. Na elektronski nalepki so lahko navedene zakonsko predpisane informacije, kot so identifikacijske številke organa FCC ali regionalne oznake skladnosti ter ustrezne informacije o izdelku in izdaji licenc.

1. Izberite **Setup**.
2. Izberite **About**.

Podpora in posodobitve

- Programsko opremo in zemljevide ročne naprave ter združljive naprave na pasji ovratnici lahko posodobite s programom Garmin Express™.
- Pogosta vprašanja, videoposnetke in dodatne informacije si lahko ogledate na spletnem mestu support.garmin.com.

Posodobitve izdelkov

V računalniku namestite program Garmin Express (www.garmin.com/express).

Tako imajo naprave Garmin preprost dostop do naslednjih storitev:

- Posodobitve programske opreme
- Posodobitve zemljevidov
- Registracija izdelka

Nega naprave

OBVESTILO
Naprave ne shranjujte na mesta, kjer je lahko izpostavljena ekstremnim temperaturam, ker lahko povzročijo trajne poškodbe.
Zaslona na dotik ne upravljajte s trdim ali ostrim predmetom, ker ga lahko poškodujete.
Ne uporabljajte kemičnih čistil, topil in zaščitnih sredstev proti mrčesu, ki lahko poškodujejo plastične dele in barvo.
Trdno pritrdite zaščitni pokrovček, da preprečite poškodbe vrat USB.
Naprave ne izpostavljajte ekstremnim šokom in grobim ravnanjem, saj ti lahko skrajšajo njeno življenjsko dobo.

Čiščenje naprave

1. Napravo obrišite s krpo, navlaženo z raztopino blagega mila.
2. Obrišite jo do suhega.

Po čiščenju počakajte, da se naprava popolnoma posuši.

Čiščenje zaslona na dotik

1. Uporabite mehko, čisto krpo, ki ne pušča vlaken.
2. Če je treba, krpo rahlo navlažite z vodo.
3. Če uporabljate vlažno krpo, izklopite napravo in jo odklopite od napajanja.
4. Zaslon nežno obrišite s krpo.

Specifikacije

Specifikacije ročne naprave Alpha

Vrsta baterije	Akumulatorska litij-ionska, ki jo je mogoče zamenjati[1]
Življenjska doba baterije	Do 20 ur
Temperaturni obseg delovanja	Od –20 do 60 °C (od –4 do 140 °F)
Temperaturni obseg polnjenja naprave	Od 0 do 45 °C (od 32 do 113 °F)
Temperaturni obseg za dolgoročno shranjevanje	Od 0 do 25 °C (od 32 do 77 °F)
Doseg brezžičnega signala VHF	Do 14,5 km (9 mi)
Doseg brezžične povezave ANT+ z nizko močjo	Približno 3 m (10 ft)
Frekvence in protokoli brezžičnih omrežij	152–169 MHz pri največji moči 32,5 dBm, 2,4 GHz pri največji moči 14,8 dBm
SAR (telo)	0,66 W/kg sočasno
Nazivna vodotesnost	IEC 60529 IPX7[2]

Specifikacije naprave na pasji ovratnici

Vrsta baterije	Notranja litij-ionska baterija za polnjenje
Življenjska doba baterije	Od 20 do 40 ur.
Temperaturni obseg delovanja	Od –20 do 60 °C (od –4 do 140 °F)
Temperaturni obseg polnjenja naprave	Od 0 do 40 °C (od 32 do 104 °F)
Doseg brezžične povezave ANT®	Do 10 m (32,8 ft)
Doseg radia VHF	Do 14,48 km (9 milj)
Frekvence in protokoli brezžičnih omrežij	152–155 MHz pri največji moči 31,6 dBm, 2,4 GHz pri največji moči 23,1 dBm
Nazivna vodotesnost	1 ATM[3]

[1] Namenjena samo uporabi s številko dela Garmin 361-00053-04.
[2] Naprava zdrži nenamerno največ 30-minutno izpostavljenost vodi do globine 1 metra. Za več informacij obiščite www.garmin.com/waterrating.
[3] Naprava zdrži tlak, ki je enakovreden tlaku na globini 10 m. Za več informacij obiščite www.garmin.com/waterrating.

Specifikacije naprave na pasji ovratnici Mini

Vrsta baterije	Akumulatorska litij-ionska, ki jo je mogoče zamenjati
Življenjska doba baterije	Do 16 oziroma 30 ur, običajna uporaba
Temperaturni obseg delovanja	Od –20 do 60 °C (od –4 do 140 °F)
Temperaturni obseg polnjenja naprave	Od 5 do 40 °C (od 41 do 104 °F)
Doseg brezžične povezave ANT	Do 5 m (16,4 čevlja)
Doseg radia VHF	Do 6,44 km (4 milje)
Frekvence in protokoli brezžičnih omrežij	152–155 MHz pri največji moči 31,6 dBm, 2,4 GHz pri največji moči 23,1 dBm
Nazivna vodotesnost	1 ATM[1]

Informacije o bateriji

⚠ OPOZORILO

Izdelek vsebuje litij-ionsko baterijo. Če želite preprečiti možnost poškodb oseb ali naprave, ki jo lahko povzroči izpostavljenost baterij visoki temperaturi, je ne izpostavljajte neposredni sončni svetlobi.

Za odstranjevanje baterij ne uporabljajte ostrih predmetov.

⚠ POZOR

Za pravilno recikliranje baterij se obrnite na lokalno službo za odstranjevanje odpadkov.

Dolgoročno shranjevanje

OBVESTILO

Izpostavljenost višjim temperaturam lahko pospeši običajno dolgoročno zmanjševanje polnilne zmogljivosti litij-ionskih baterij. Če popolnoma napolnjeno napravo shranite na mesto s temperaturo zunaj temperaturnega območja za dolgoročno shranjevanje, se lahko polnilna zmogljivost naprave znatno zmanjša.

Ko ročne naprave nekaj mesecev ne nameravate uporabljati, odstranite baterijo. Ko odstranite baterijo, se shranjeni podatki ne izgubijo.

Ko ovratnice nekaj mesecev ne nameravate uporabljati, baterijo napolnite do približno 50 %. Napravo hranite v hladnem in suhem prostoru, v katerem so temperature približno na ravni značilnega gospodinjstva. Po hrambi morate ovratnico popolnoma napolniti, preden jo uporabite.

Podaljševanje trajanja baterije

Trajanje baterije v ročni napravi in ovratnici lahko podaljšate na več načinov.

- Zmanjšajte svetlost osvetlitve zaslona (*Prilagajanje svetlosti osvetlitve*, stran 33).
- Skrajšajte časovno omejitev osvetlitve zaslona (*Prilagajanje časa osvetlitve zaslona*, stran 33).
- Izklopite oddajnik (*Vklop in izklop oddajnika*, stran 16).
- Uporabite način varčevanja z baterijo (*Vklop načina varčevanja z baterijo ročne naprave*, stran 33).
- Napravo na pasji ovratnici prestavite v reševalni način, da varčujete z baterijo ovratnice (*Vklop reševalnega načina*, stran 19).
- Nastavite manjšo pogostost posodabljanja ovratnice, da varčujete z baterijo ovratnice (*Spreminjanje pogostosti posodabljanje naprave na pasji ovratnici*, stran 33).

[1] Naprava zdrži tlak, ki je enakovreden tlaku na globini 10 m. Za več informacij obiščite www.garmin.com/waterrating.

Prilagajanje svetlosti osvetlitve

Pogosta uporaba osvetlitve zaslona lahko močno skrajša trajanje baterije. Svetlost osvetlitve zaslona lahko prilagodite, da podaljšate trajanje baterije.

OPOMBA: svetlost osvetlitve je lahko pri nizki ravni napolnjenosti baterije omejena.

1 Izberite ⏻.
2 S premikanjem drsnika nastavite želeno osvetlitev.

Ko je nastavitev osvetlitve visoka, je lahko naprava topla na otip.

Prilagajanje časa osvetlitve zaslona

Čas osvetlitve zaslona lahko zmanjšate, da podaljšate življenjsko dobo baterije.

1 Izberite **Setup** > **Display** > **Backlight Timeout**.
2 Izberite možnost.

Spreminjanje pogostosti posodabljanje naprave na pasji ovratnici

Preden lahko spremenite pogostost posodabljanja ovratnice, mora biti ta vklopljena in v dosegu ročne naprave.

Izberete lahko manjšo pogostost posodabljanja in tako varčujete z baterijo.

1 Izberite **Dog List**.
2 Izberite psa.
3 Izberite **Update Rate**.
4 Izberite možnost.

Vklop načina varčevanja z baterijo ročne naprave

Trajanje baterije lahko podaljšate tako, da uporabite način varčevanja z baterijo.

Izberite **Setup** > **Display** > **Battery Save** > **On**.

V načinu varčevanja baterije se zaslon izklopi, ko poteče časovna omejitev osvetlitve.

Varčevanje z energijo med polnjenjem naprave

Med polnjenjem lahko izklopite zaslon naprave in vse ostale funkcije.

1 Priključite napravo na zunanji vir napajanja.
   Prikaže se preostala zmogljivost baterije.
2 Držite tipko za vklop/izklop od 4 do 5 sekund.
   Zaslon se izklopi, naprava pa preide v način nizke porabe in polnjenja baterije.
3 Napravo popolnoma napolnite.

Upravljanje podatkov

Naprava je opremljena z režo za pomnilniško kartico za dodatno shrambo podatkov.

OPOMBA: naprava je združljiva z operacijskim sistemom Windows® 7 in novejšimi različicami ter Mac® OS 10.4 in novejšimi različicami.

Nameščanje pomnilniške kartice

⚠ OPOZORILO

Za odstranjevanje baterij, ki jih lahko zamenjajo uporabniki, ne uporabljajte ostrih predmetov.

V ročno napravo lahko za dodaten pomnilnik ali prednaložene zemljevide vstavite pomnilniško kartico microSD.

1 D-obroč obrnite v levo in ga povlecite navzgor, da odstranite pokrov.
2 Odstranite baterijo.
3 Nosilec kartice potisnite na levo in ga dvignite.

4 Namestite pomnilniško kartico tako, da so pozlačeni stiki obrnjeni navzdol.
5 Zaprite ležišče kartice.
6 Nosilec kartice potisnite na desno, da ga pritrdite.
7 Ponovno namestite baterije in pokrov.

Priklop ročne naprave na računalnik

OBVESTILO

Rjavenje preprečite tako, da pred polnjenjem ali priklopom na računalnik temeljito posušite vrata USB, zaščitni pokrovček in okolico.

1 Dvignite zaščitni pokrovček ①.

2 Manjši konec kabla USB priklopite v priključek USB na napravi ②.
3 Drugi konec kabla USB priklopite v prosta vrata USB računalnika.

   Naprava se prikaže kot odstranljiv pogon v mapi Moj računalnik v računalnikih Windows in kot vpet pogon v računalnikih Mac.

Priklop ovratnice na računalnik

OBVESTILO

Rjavenje preprečite tako, da pred priklopom na zaponko za polnjenje posušite stike na ovratnici in okolico.

1 Zaponko za polnjenje pripnite na napravo.
2 Manjši konec kabla USB priklopite v vrata USB na kablu zaponke za polnjenje.
3 Drugi konec kabla USB priklopite v vrata USB računalnika.

Prenos sledi psa v BaseCamp™

Sledi psa lahko prenesete v program BaseCamp.

1 Pasjo ovratnico priklopite na računalnik (*Priklop ovratnice na računalnik*, stran 35).
   Naprava na pasji ovratnici se samodejno vklopi.
2 Na napravi na pasji ovratnici izberite ⏻.
3 Odprite BaseCamp.
   BaseCamp prepozna napravo.
4 Izberite **Naprava** > **Sprejmi iz naprave**.
5 S seznama izberite napravo na pasji ovratnici in kliknite **V redu**.

BaseCamp ustvari mapo s prenesenimi podatki v možnosti **Moja zbirka**.

Brisanje datotek

OBVESTILO

Če ne poznate namena datoteka, je ne izbrišite. V pomnilniku naprave so pomembne sistemske datoteke, ki jih ne smete izbrisati.

1 Odprite pogon **Garmin**.
2 Če je treba, odprite mapo ali pogon.
3 Izberite datoteko.
4 Na tipkovnici pritisnite tipko **Izbriši**.
   OPOMBA: če uporabljate računalnik Apple®, morate izprazniti mapo Koš, da popolnoma odstranite datoteke.

Odklop kabla USB

Če je naprava povezana z računalnikom kot izmenljivi pogon, jo morate z računalnika varno odklopiti, da ne pride do izgube podatkov. Če je naprava povezana z računalnikom Windows kot prenosna naprava, je ni treba varno odklopiti.

1 Storite naslednje:
   - Pri računalnikih Windows izberite ikono **Varno odstranjevanje strojne opreme** v sistemski vrstici in nato napravo.
   - Pri računalnikih Apple izberite napravo, nato pa izberite **Datoteka** > **Izvrzi**.
2 Izključite kabel iz računalnika.

Ponastavitev podatkov in nastavitev

Naprava omogoča brisanje uporabniških podatkov in ponastavitev vseh nastavitev na tovarniške privzete vrednosti.

1 Izberite **Setup** > **Reset**.
2 Izberite možnost:
   - Če želite vse nastavitve ponastaviti na tovarniške privzete vrednosti in shraniti vse uporabniške informacije o dejavnostih, izberite **Reset All Settings**.
   - Če želite izbrisati vse uporabniške podatke in ponastaviti vse nastavitve na tovarniške privzete vrednosti, izberite **Delete All**.

Dodatek

Dodatna oprema in nadomestni deli

Nakup dodatne opreme

- Izbirna dodatna oprema je na voljo na spletnem mestu garmin.com ali pri prodajalcu izdelkov Garmin.

Izbirni zemljevidi

Z napravo lahko uporabljate dodatne zemljevide, kot so satelitski posnetki BirdsEye ter podrobni zemljevidi City Navigator® in Garmin HuntView™ Plus. Podrobni zemljevidi lahko vsebujejo dodatne destinacije, kot so restavracije ali pomorske storitve. Za več informacij obiščite spletni naslov buy.garmin.com ali se obrnite na prodajalca izdelkov Garmin.

tempe

tempe je brezžičen senzor temperature ANT+. Senzor lahko pritrdite na varen pas ali sponko, kjer je izpostavljen okoljskemu zraku in tako zagotavlja dosleden vir natančnih podatkov o temperaturi. Če želite podatke o temperaturi iz senzorja tempe prikazovati v napravi, ga morate z njo združiti.

Nasveti za združevanje ANT+ dodatne opreme z vašo Garmin napravo

- Preverite, ali je dodatna oprema ANT+ združljiva z vašo Garmin napravo.
- Preden dodatno opremo ANT+ združite z napravo Garmin, se oddaljite 10 m (33 čevljev) od druge dodatne opreme ANT+.
- Napravo Garmin približajte v območje 3 m (10 čevljev) od dodatne opreme ANT+.
- Po prvi združitvi vaša naprava Garmin samodejno prepozna dodatno opremo ANT+ ob vsakem aktiviranju. Ta postopek se zgodi samodejno, ko vklopite napravo Garmin, in v primeru, da so dodatki aktivirani in pravilno delujejo, traja le nekaj sekund.
- Vaša naprava Garmin po združitvi sprejema podatke le od vaše dodatne opreme, tako da se lahko približate drugi dodatni opremi.

Navodila za zamenjavo baterije v napravi na pasji ovratnici

Sestavni deli naprave na pasji ovratnici

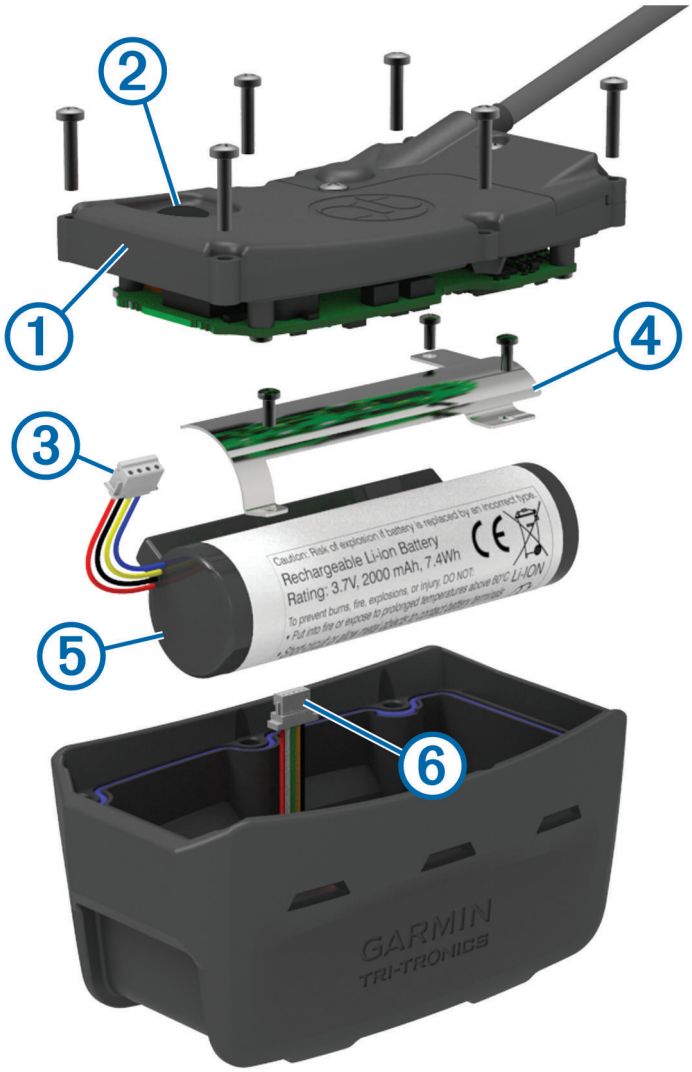

1	Hrbtna ploščica
2	Tipka za vklop/izklop
3	Priključek baterije
4	Pokrovček baterije
5	Baterija
6	Napajalni priključek

Odstranitev stare baterije

Pred zamenjavo baterije morate z naprave odstraniti vso umazanijo, vodo in obloge. Potrebujete tudi majhen izvijač Phillips.

1 Odvijte šest vijakov na zunanjih robovih hrbtne ploščice.

  OPOMBA: ne odstranite dveh notranjih vijakov.

2 Privzdignite in snemite hrbtno ploščico.

3 Priključek baterije odklopite z napajalnega priključka.

4 Odvijte vijake, s katerimi je pritrjen pokrovček baterije.

5 Odstranite pokrovček baterije in baterijo.

  Zapomnite si položaj polov baterije. Novo baterijo morate namestiti na enak način.

Po odstranitvi stare baterije se za pravilno recikliranje baterije obrnite na lokalno službo za odstranjevanje odpadkov.

Namestitev nove baterije

Pred zamenjavo baterije morate odstraniti staro baterijo (*Odstranitev stare baterije*, stran 38). Potrebujete tudi majhen izvijač Phillips. Morda boste potrebovali majhen ploščati izvijač.

1 Pri namestitvi nove baterije uporabite enak položaj polov kot pri stari bateriji.

  Priključek ① mora biti obrnjen proti koncu, na katerem je tipka za vklop/izklop, izboklina ②, pri kateri so žice priključene na baterijo, pa mora biti obrnjena proti strani, na kateri so stiki zaponke za polnjene.

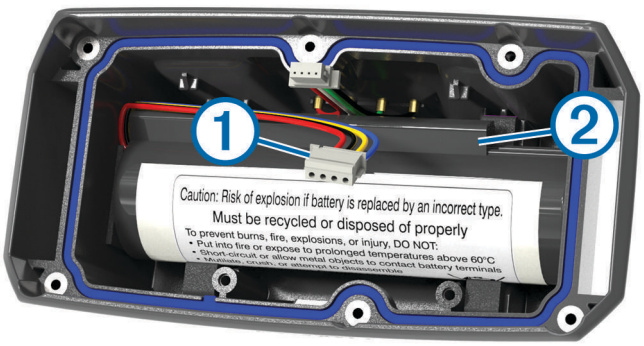

2 Ponovno namestite pokrovček baterije.

3 Privijte vijake za pritrditev pokrovčka baterije.

4 Priključek baterije priklopite na napajalni priključek.

  Pri pritrditvi priključkov si boste morda morali pomagati s ploščatim izvijačem.

5 Izberite tipko za vklop/izklop, da preskusite povezave.

  Če je povezava pravilna, se oglasi zvočno opozorilo in lučka LED stanja utripa v zeleni barvi.

6 Izklopite napravo.

7 Preverite, ali je tesnilo na spodnjem pokrovčku v celoti nameščeno.

8 Ponovno namestite hrbtno ploščico.

9 Privijte šest vijakov za pritrditev hrbtne ploščice.

Po namestitvi nove baterije ovratnico popolnoma napolnite.

Zamenjava baterije v napravi na pasji ovratnici Mini

Pred zamenjavo baterije morate z naprave odstraniti vso umazanijo, vodo in obloge. Potrebujete tudi majhen križni izvijač in varnostni izvijač, vključen v komplet za zamenjavo baterije.

1 S pokrovčka v obliki črke L nad anteno VHF odvijte vijake.
2 Privzdignite in snemite pokrovček v obliki črke L.
3 Odvijte vijake na zunanjih robovih hrbtne ploščice.
4 Privzdignite in snemite hrbtno ploščico.
5 Žice priključka za baterijo primite blizu priključka in povlecite priključek pravokotno na ploščo tiskanega vezja, da ga odklopite iz naprave.
6 Žice napajalnega priključka primite blizu priključka in povlecite priključek vzporedno s ploščo tiskanega vezja, da ga odklopite iz naprave.
7 Odvijte vijake s ploščice za baterijo.
8 Odstranite ploščico za baterijo.
9 Odstranite baterijo.

   Baterija se tesno prilega. Morda jo boste morali privzdigniti iz hrbtne ploščice s topim, nekovinskim predmetom.
10 Namestite novo baterijo v sprednje ohišje, pri čemer naj bo stran baterije z nalepko obrnjena navzgor, vodilni rob baterije pa pod robom polnilnega stika naprave.
11 Ponovno namestite ploščico za baterijo in privijte vijaka.

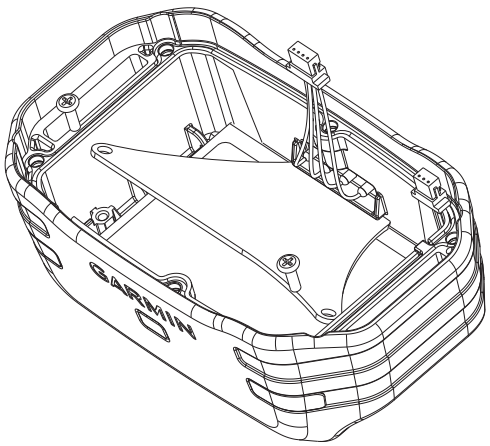

12 Prepričajte se, da tesnilo ni poškodovano in je popolnoma vstavljeno v utor.
13 Priključek baterije in napajalni priključek priklopite na napravo.

   Vtiči priključkov so pravilno nameščeni, če se zataknejo v vrata.
14 Ponovno namestite hrbtno ploščico in privijte vijake za pritrditev hrbtne ploščice.
15 Ponovno namestite ploščico v obliki črke L in privijte vijake za pritrditev ploščice v obliki črke L.
16 Prepričajte se, da tesnilo ne gleda iz naprave.

Zamenjava paščka ovratnice

Pred zamenjavo paščka ovratnice morate z naprave odstraniti vso umazanijo, vodo in obloge (*Čiščenje naprave*, stran 30).

1 Pašček ovratnice izvlecite iz antene GPS, vodila antene in naprave za pse.

   Pašček ovratnice boste morda morali potiskati in vleči, da ga boste povsem odstranili. Morda boste morali nekoliko odviti vijake na ohišju antene GPS, vendar jih ne odstranite.
2 Novi pašček ovratnice vstavite skozi napravo za pse, vodilo antene in anteno GPS.
3 Po potrebi zategnite vijake, s katerimi je pritrjeno ohišje antene GPS.

Zamenjava antene VHF v napravi na pasji ovratnici

OBVESTILO

Traku, ki povezuje ohišje glavne naprave z anteno GPS, ne upogibajte premočno.

Po odstranitvi pokrovčka v obliki črke L se ne dotikajte tesnilne mase nasproti antene VHF, ker lahko poškodujete vodoodporno tesnilo naprave na pasji ovratnici.

Pred zamenjavo antene VHF morate z naprave odstraniti vso umazanijo, vodo in obloge (*Čiščenje naprave*, stran 30). Potrebujete tudi majhen križni izvijač.

1 S pokrovčka v obliki črke L nad anteno VHF odvijte 4 vijake ①.
   OPOMBA: zapomnite si mesto kratkega vijaka.
2 Privzdignite in snemite pokrovček v obliki črke L.

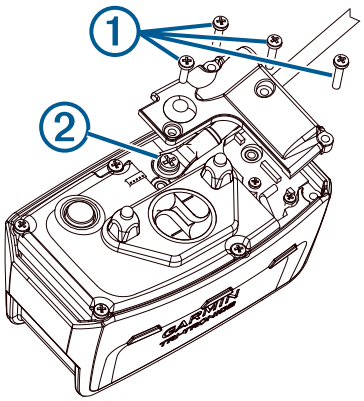

3 Odstranite vijak ②, s katerim je antena VHF pritrjena na hrbtno ploščico.
4 Izvlecite anteno iz vodila antene, da odstranite staro anteno.
5 Zasukajte vodilo antene okoli paščka ovratnice in skozi vodilo vtaknite novo anteno VHF.
   S tem pomagate zagotoviti, da je antena obrnjena navzgor.
6 Privijte vijak, s katerim je antena VHF pritrjena na hrbtno ploščico.
7 Čez anteno VHF ponovno namestite pokrovček v obliki črke L.
8 Privijte 4 vijake na pokrovčku v obliki črke L, pri čemer pazite, da kratki vijak privijete na pravo mesto.

Menjava varovalke v napajalnem kablu vozila

OBVESTILO

Pri zamenjavi varovalke ne izgubite majhnih delov in zagotovite, da jih vrnete na ustrezno mesto. Napajalni kabel vozila ne deluje, če ni pravilno sestavljen.

Če se naprava v vozilu ne polni, boste morda morali zamenjati varovalko na vrhu avtomobilskega napajalnika.

1 Za odklepanje zasukajte končni del ① v nasprotni smeri urinega kazalca.

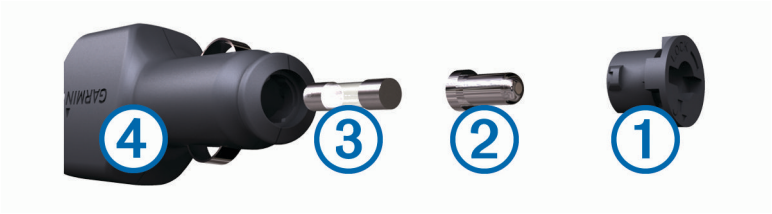

NAMIG: za odstranitev končnega dela boste morda potrebovali kovanec.

2 Odstranite končni del, srebrno konico ② in varovalko ③.

3 Vstavite novo hitro varovalko z enakim tokom, na primer 1 ali 2 A.

4 Namestite srebrno konico v končni del.

5 Vstavite končni del in ga zasukajte v smeri urinega kazalca, da ga pritrdite nazaj v kabel za napajanje v vozilu ④.

Možnosti podatkovnih polj

24 hr. Max. Temperature: najvišja temperatura, zabeležena v zadnjih 24 urah.

24 hr. Min. Temperature: najnižja temperatura, zabeležena v zadnjih 24 urah.

Accuracy of GPS: stopnja napake za natančno določeno lokacijo. Vaš položaj GPS je na primer natančen do razdalje +/– 3,65 m (12 čevljev).

Alarm Timer: trenutni čas na odštevalniku.

Ambient Pressure: neumerjen okoljski tlak.

Ascent - Average: povprečna navpična razdalja vzpona od zadnje ponastavitve.

Ascent - Maximum: Največja hitrost vzpona v palcih ali metrih na minuto od zadnje ponastavitve.

Ascent - Total: Skupna nadmorska višina vzpona od zadnje ponastavitve.

Automotive Turn: smer naslednjega zavoja na načrtovani poti. Za prikaz teh podatkov morate uporabljati navigacijo.

Average Lap: povprečni čas kroga za trenutno dejavnost.

Barometer: Umerjen trenutni tlak.

Battery Level: Preostanek baterije.

Bearing: Smer od trenutne lokacije do cilja. Za prikaz teh podatkov morate uporabljati navigacijo.

Calories: količina vseh porabljenih kalorij.

Compass Heading: smer, v katero se premikate, na podlagi kompasa.

Course: Smer od začetne lokacije do cilja. Progo si lahko ogledate kot načrtovano ali nastavljeno pot. Za prikaz teh podatkov morate uporabljati navigacijo.

Current Lap: čas na štoparici za trenutni krog.

Date: trenutni dan, mesec in leto.

Descent - Average: povprečna navpična razdalja spusta od zadnje ponastavitve.

Descent - Maximum: Največja hitrost spusta v palcih ali metrih na minuto od zadnje ponastavitve.

Descent - Total: Skupna nadmorska višina spusta od zadnje ponastavitve.

Distance to Dest.: Preostala razdalja do končnega cilja. Za prikaz teh podatkov morate uporabljati navigacijo.

Distance to Next: preostala razdalja do naslednje točke poti. Za prikaz teh podatkov morate uporabljati navigacijo.

Elapsed Track Time: zabeležen skupni čas. Na primer, če vklopite časovnik in tečete 10 minut, nato pa izklopite časovnik za 5 minut, ga znova vklopite in tečete 20 minut, je pretečeni čas 35 minut.

Elevation: Višina trenutne lokacije nad ali pod morsko gladino.

Elevation Above Ground: nadmorska višina trenutne lokacije (če zemljevidi vsebujejo dovolj informacij o tem).

Elevation - Maximum: najvišja nadmorska višina, dosežena od zadnje ponastavitve.

Elevation - Minimum: Najnižja nadmorska višina, dosežena od zadnje ponastavitve.

ETA at Destination: predvideni čas, ko boste dosegli končni cilj (prilagojen lokalnemu času cilja). Za prikaz teh podatkov morate uporabljati navigacijo.

ETA at Next: Predvideni čas, ko boste dosegli naslednjo točko poti (prilagojen lokalnemu času točke poti). Za prikaz teh podatkov morate uporabljati navigacijo.

Glide Ratio: razmerje med prepotovano vodoravno razdaljo in spremembo navpične razdalje.

Glide Ratio to Dest.: Vpadni kot, potreben za spust s trenutnega položaja do nadmorske višine cilja. Za prikaz teh podatkov morate uporabljati navigacijo.

GPS Elevation: nadmorska višina trenutne lokacije, izmerjena z napravo GPS.

GPS Heading: smer, v katero se premikate, na podlagi satelitskih signalov GPS.

GPS Signal Strength: Moč satelitskega signala GPS.

Grade: izračun dviga (nadmorska višina) glede na pot (razdalja). Če na primer za vsake 3 m (10 čevljev) vzpona prepotujete 60 m (200 čevljev), je naklon 5 %.

Heading: Smer, v katero se premikate.

Lap Ascent: navpična razdalja vzpona za trenutni krog.

Lap Descent: navpična razdalja spusta za trenutni krog.

Lap Distance: prepotovana razdalja za trenutni krog.

Laps: število prepotovanih krogov za trenutno dejavnost.

Lap Speed: povprečna hitrost za trenutni krog.

Last Lap Ascent: navpična razdalja vzpona za zadnji prepotovani krog.

Last Lap Descent: navpična razdalja spusta za zadnji prepotovani krog.

Last Lap Distance: prepotovana razdalja za zadnji prepotovani krog.

Last Lap Speed: povprečna hitrost za zadnji prepotovani krog.

Last Lap Time: čas na štoparici za zadnji prepotovani krog.

Location (lat/lon): trenutni položaj v zemljepisni širini in dolžini ne glede na izbrano nastavitev oblike zapisa položaja.

Location (selected): Trenutni položaj glede na izbrano nastavitev oblike zapisa položaja.

Location of Dest.: položaj končnega cilja. Za prikaz teh podatkov morate uporabljati navigacijo.

None: to je prazno podatkovno polje.

Odometer: Trenutni izračun prepotovane razdalje za vsa potovanja. Ta skupna vrednost se ne izbriše, če ponastavite podatke o potovanju.

Off Course: Razdalja v levo ali desno, za katero ste skrenili s prvotne poti potovanja. Za prikaz teh podatkov morate uporabljati navigacijo.

Pointer: Puščica kaže v smer naslednje točke poti ali zavoja. Za prikaz teh podatkov morate uporabljati navigacijo.

Speed: Trenutna hitrost potovanja.

Speed Limit: prijavljena omejitev hitrosti za cesto. Ni na voljo na vseh zemljevidih in na vseh območjih. Za dejanske omejitve hitrosti vedno upoštevajte prometne znake.

Speed - Maximum: Največja hitrost, dosežena od zadnje ponastavitve.

Speed - Moving Avg.: povprečna hitrost med premikanjem od zadnje ponastavitve.

Speed - Overall Avg.: Povprečna hitrost med premikanjem in zaustavljanjem od zadnje ponastavitve.

Stopwatch Timer: čas na štoparici za trenutno dejavnost.

Sunrise: čas sončnega vzhoda glede na položaj GPS.

Sunset: čas sončnega zahoda glede na položaj GPS.

Temperature: temperatura zraka. Telesna temperatura vpliva na senzor temperature.

Time of Day: trenutni čas dneva glede na trenutno lokacijo in nastavitve časa (oblika zapisa, časovni pas, poletni/zimski čas).

Time to Destination: Predviden preostali čas do cilja. Za prikaz teh podatkov morate uporabljati navigacijo.

Time to Next: Predviden preostali čas do naslednje točke poti. Za prikaz teh podatkov morate uporabljati navigacijo.

To Course: Smer, v katero morate iti, da se vrnete na načrtovano pot. Za prikaz teh podatkov morate uporabljati navigacijo.

Total Lap: čas na štoparici za vse prepotovane kroge.

Trip Odometer: trenutni izračun prepotovane razdalje od zadnje ponastavitve.

Trip Time: Trenutni izračun skupnega časa premikanja in nepremikanja od zadnje ponastavitve.

Trip Time - Moving: trenutni izračun časa premikanja od zadnje ponastavitve.

Trip Time - Stopped: trenutni izračun časa nepremikanja od zadnje ponastavitve.

Turn: kot razlike (v stopinjah) med smerjo do cilja in trenutno progo. L pomeni zavij levo. R pomeni zavij desno. Za prikaz teh podatkov morate uporabljati navigacijo.

Velocity Made Good: Hitrost, s katero se približujete cilju po načrtovani poti. Za prikaz teh podatkov morate uporabljati navigacijo.

Vertical Dist. to Dest.: nadmorska višina med trenutnim položajem in končnim ciljem. Za prikaz teh podatkov morate uporabljati navigacijo.

Vertical Dist. to Next: nadmorska višina med trenutnim položajem in naslednjo točko poti. Za prikaz teh podatkov morate uporabljati navigacijo.

Vertical Speed: Hitrost vzpona ali spusta glede na čas.

Vertical Speed to Dest.: Hitrost vzpona ali spusta glede na vnaprej določeno višino. Za prikaz teh podatkov morate uporabljati navigacijo.

Waypoint at Dest.: Zadnja točka na načrtovani poti do cilja. Za prikaz teh podatkov morate uporabljati navigacijo.

Waypoint at Next: Naslednja točka na načrtovani poti. Za prikaz teh podatkov morate uporabljati navigacijo.

Kazalo

A
alarmi
  bližina **25**
  ura **25**
  zvoki **27**
antena VHF **40**
Antena VHF **2**

B
BaseCamp **35**
baterija **32, 37**
  menjava **38**
  nameščanje **4**
  podaljševanje **11, 19, 32, 33**
  polnjenje **5, 33**
  shranjevanje **32**
  trajanje napajanja z baterijo **27**
  zamenjava **39**
Bluetooth tehnologija **16**
brisanje, vsi uporabniški podatki **35**

Č
čiščenje naprave **30**
čiščenje zaslona na dotik **30**

D
dejavnosti **22**
dodatna oprema **36**

G
Garmin Express
  posodabljanje programske opreme **30**
  registracija naprave **30**
geografska območja **13, 14**
glavni meni, prilagajanje **26**
GPS **25, 26**
  nastavitve **27**

I
ikone **12**
izračun območja **25**

J
jata, označevanje **18**

K
kartica microSD. *Za več informacij si oglejte* pomnilniška kartica
kompas **13, 23**
  navigacija **23**
  umerjanje **23**
kurzor smeri **23**

L
lovec **16**

M
merjenje razdalj **23**
merske enote **29**

N
načrtovalnik potovanja. *Za več informacij si oglejte* načrtovane poti
načrtovane poti **21**
  brisanje **22**
  nastavitve **29**
  navigacija **21**
  urejanje **21**
  ustvarjanje **21**
nadomestni deli **36, 38–40**
napajalni kabli, menjava varovalke **41**
naprava, nega **30**
nastavitve **15, 27–29**
  beleženje **28**
  naprava **28, 29**
nastavitve zaslona **27**
navigacija **13, 23, 24**
  višinomer **24**

O
odpravljanje težav **35**
opozorila **17**
  lokacija **13, 14**
  pes **27**
opozorila o bližini **25**
osvetlitev ozadja **33**
ovratnica **11**
  antena VHF **40**
  Antena VHF **4**
  lučka **19**
  menjava baterije **38**
  namestitev **10**
  polnjenje **6**
  zamenjava paščka **39**

P
pametni telefon **16**
  programi **15**
  združevanje **16**
pes **7, 9, 10, 16, 25**
  dodajanje **7, 8**
  ID **8, 10**
  informacije **9, 10**
  kode za sledenje in nadzor **8**
  navigacija do **13**
  opozorila **14, 27**
  osnove urjenja **14**
  ovratnica **19**
  pogostost posodobitev **33**
  sledenje **11–14, 19**
  sledi **9, 13, 35**
  statistika **9, 18**
  urjenje **15**
  vadba **15**
  vrsta **10**
podatki
  deljenje **14**
  izmenjava podatkov **14**
  prenašanje **16**
  shranjevanje **16**
podatki o potovanju
  ogled **24**
  ponovni zagon **25**
podatkovna polja **24, 26**
Poglej in pojdi **24**
polnjenje **33**
  ovratnica **6**
  ročna naprava **5**
pomnilniška kartica **2, 34**
ponastavitev naprave **35**
posodobitve, programska oprema **30**
povečevanje, zemljevidi **12**
prenašanje, sledi **35**
programi **15, 16**
programska oprema
  posodabljanje **30**
  posodobitve **30**

R
računalnik, vzpostavljanje povezave **33–35**
radijska komunikacija **11**
radijska komunikacija v ravni črti **11**
radijske frekvence **9**
registracija izdelka **30**
registracija naprave **30**
reševalni način **19**

S
satelitski signali **25, 26**
  pridobivanje **7**
senzorji ANT+, združevanje **36**
shranjevanje podatkov **16**
signal **19**
sledi **13, 22, 23**
  beleženje **22**
  nastavitve **28**
  navigacija **22**
specifikacije **31, 32**
sporočila **17**
stanje pripravljenosti **11**
stik **16, 17**
  dodajanje **17**
  ID **17, 18**
  ogled na zemljevidu **17**

T
tempe **29, 36**
temperatura **36**
tipka za vklop/izklop **2, 3, 6**
tipke **2, 3**
  vadba **15**
tipke na zaslonu **6**
točke poti **19, 24**
  brisanje **21**
  projekcija **20**
  shranjevanje **18, 19**
  urejanje **20**
TracBack **22**

U
umerjanje, višinomer **24**
uporabniški podatki, brisanje **35**
USB
  prekinitev povezave **35**
  priključek **2**

V
vadba, zvok **14**
varovalka, spreminjanje **41**
višina **22, 24**
  izris **24**
višinomer, umerjanje **24**

W
Wi-Fi **15**
  vzpostavljanje povezave **16**

Z
začetna nastavitev **6**
zapis položaja **29**
združevanje
  pametni telefon **16**
  senzorji ANT+ **36**
zemljevidi **19, 22**
  izbirno **36**
  merjenje razdalj **23**
  nastavitve **27, 28**
  navigacija **23**
  orientacija **23, 27**
  posnetki BirdsEye **26**
  posodabljanje **30**
  povečava **12, 28**
zgodovina, pošiljanje v računalnik **16**
zvoki **27**

September 2021

GUID-9B02DCC5-9EBB-4B8A-A2A8-3E75FDC66D07 v1