GARMIN®

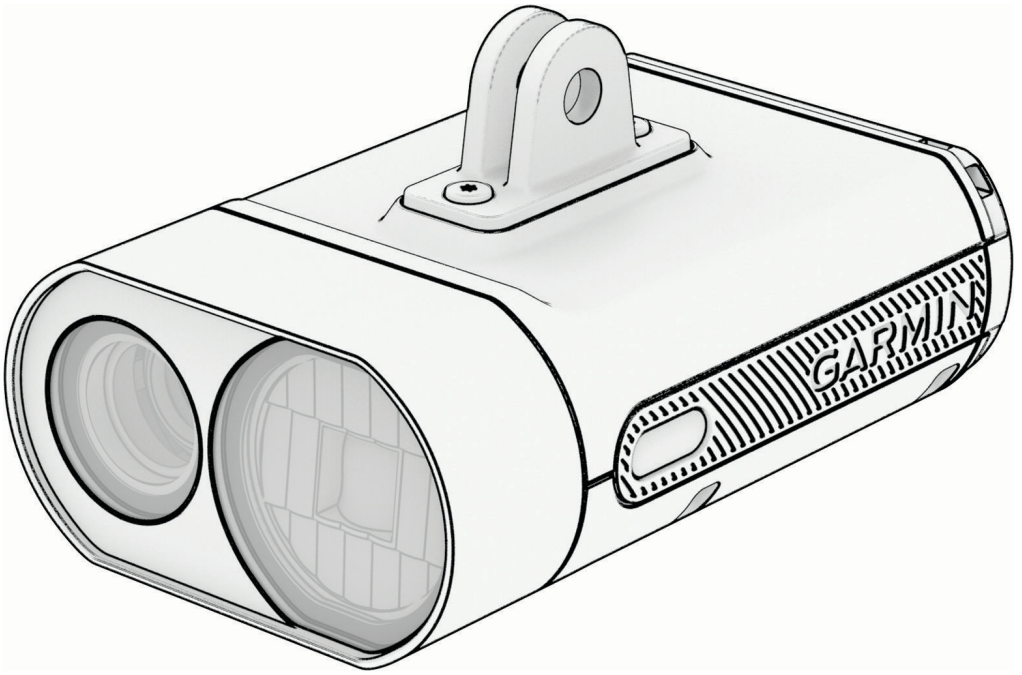

VARIA™ VUE

Príručka používateľa

© 2025 Garmin Ltd. alebo dcérske spoločnosti

Všetky práva vyhradené. Táto príručka je chránená zákonmi o autorských právach a nesmie byť kopírovaná ani ako celok, ani čiastočne, bez písomného súhlasu spoločnosti Garmin. Spoločnosť Garmin si vyhradzuje právo na zmenu alebo vylepšovanie svojich produktov a realizáciu zmien v obsahu tejto príručky bez povinnosti o týchto zmenách a vylepšeniach informovať akékoľvek osoby alebo organizácie. Najnovšie aktualizácie a doplňujúce informácie o používaní tohto produktu nákdete na stránke www.garmin.com.

Garmin®, logo Garmin, ANT+®, Edge® a Forerunner® sú ochranné známky spoločnosti Garmin Ltd. alebo jej dcérskych spoločností, ktoré sú registrované v USA a v iných krajinách. Garmin Express™ a Varia™ sú ochranné známky spoločnosti Garmin Ltd. alebo jej dcérskych spoločností. Tieto ochranné známky sa nesmú používať bez výslovného súhlasu spoločnosti Garmin. Slovnú známku a logá BLUETOOTH® vlastní spoločnosť Bluetooth SIG, Inc. a každé použitie týchto známok spoločnosťou Garmin podlieha licencii. microSD® a logo microSD sú ochranné známky spoločnosti SD-3C, LLC. Wi-Fi® je registrovaná známka spoločnosti Wi-Fi Alliance Corporation.

M/N: A04664

Uplatňujú sa obmedzenia danej krajiny. 010-02911-00 je schválené na používanie vo Francúzsku a Spojenom kráľovstve.

Obsah

Úvod 1
Začíname 1
Inštalácia vysunutého držiaka na riadidlá 2
Tipy na inštaláciu predného svetla 5
O zariadení 6
Zapínanie a vypínanie zariadenia 6
Stavový indikátor LED zariadenia 7
Stavový indikátor LED kamery 7

Nahrávanie videa 8
Manuálne ukladanie videí a fotografií 8
Nahrávanie dopravnej udalosti 8
Režimy nahrávania 9
Dĺžky segmentov videa 9
Formát videí a fotografií 9

Aplikácia Varia 10
Spárovanie zariadenia Varia Vue s telefónom 11
Párovanie ďalšieho Varia zariadenia 11
Zobrazenie videí a fotografií v aplikácii Varia 12
Sťahovanie videí a fotografií do aplikácie Varia 12
Odstránenie videa alebo fotografie v aplikácii Varia 12
Nastavenia zariadenia v aplikácii Varia 12
Nastavenia kamery 13
Prispôsobenie nastavení zvukov a upozornení aplikácie Varia 14

Nastavenia cyklopočítača Edge 14
Párovanie zariadenia Varia Vue s kompatibilným cyklopočítačomEdge 14
Zobrazenie miniaplikácie o stave 15
Prispôsobenie nastavení predného svetla pomocou cyklopočítača Edge 15
Nastavenia siete svetiel 16
Nastavenia režimu svetla 16
Testovanie siete svetiel 16
Automatická intenzita lúča 16
Nastavenie lúča počas jazdy 17
Ovládanie kamery pomocou cyklopočítača Edge 18
Prispôsobenie nastavení kamery pomocou cyklopočítača Edge 19

Ďalšie kompatibilné zariadenia 20
Spárovanie zariadenia s kompatibilnými hodinkami Garmin 20

Úložisko služby Vault 20
Predplatné služby Vault 20
Možnosti prenosu zo zariadenia Vault 20
Pripojenie k sieti Wi-Fi na využívanie službyVault 21

Informácie o zariadení 21
Nabíjanie zariadenia 21
Tipy na nabíjanie zariadenia 22
Pripojenie zariadenia k počítaču 22
Vloženie alebo výmena pamäťovej karty 23
Formátovanie pamäťovej karty 24
Starostlivosť o zariadenie 24
Čistenie zariadenia 24
Čistenie portu USB 24
Dlhodobé uskladnenie 24
Technické údaje 25
Informácie o výdrži batérie 25
Režimy svetelnej intenzity predného svetla 26
Definície symbolov 26

Riešenie problémov 26
Reštartovanie zariadenia 26
Uzamknutie a odomknutie zariadenia 26
Vypnutie tepelnej bezpečnosti 26
Počas nabíjania bliká stavový indikátor LED načerveno 27
Predné svetlo sa odpojí od aplikácie Varia 27
Predné svetlo sa odpojí od cyklopočítača Edge 27
Ako skontrolujem úroveň batérie? 27
Aktualizácia softvéru zariadenia prostredníctvom aplikácie Varia 28

Stavový indikátor LED zariadenia pre aktualizácie softvéru 28
Aktualizácie produktov 28
Aktualizácia softvéru prostredníctvom aplikácie Garmin Express 28
Náhradné diely 28
Ako získať ďalšie informácie 29

Úvod

⚠ VAROVANIE

Pozrite si príručku *Dôležité informácie o bezpečnosti a produkte* v balení s produktom, kde nájdete upozornenia spojené s produktom a iné dôležité informácie.

Zariadenie môže zlepšiť prehľad o situácii. Nedokáže nahradiť pozornosť a zdravý úsudok cyklistu. Pri jazde na bicykli vždy sledujte svoje okolie a snažte sa viesť bicykel bezpečným spôsobom. V opačnom prípade to môže mať za následok vážne alebo smrteľné zranenie.

Zariadenie je určené na použitie v exteriéri. Bez správneho prúdenia vzduchu počas používania sa zariadenie môže zohriať. So zariadením manipulujte opatrne.

Pred zahájením alebo zmenou programu cvičenia sa zakaždým poraďte s lekárom.

OZNÁMENIE

Niektoré jurisdikcie regulujú alebo zakazujú používanie kamerových zariadení v prednom svetle. Používateľ je zodpovedný za znalosť a dodržiavanie platných zákonov v rámci jurisdikcií, v ktorých zariadenie plánuje používať.

Začíname

Zariadenie Varia Vue môžete používať s kompatibilným zariadenímGarmin® alebo telefónom. Tento zoznam poskytuje prehľad úloh inštalácie a nastavenia.

- Nabite zariadenie (*Nabíjanie zariadenia*, strana 21).
- Nainštalujte a naformátujte pamäťovú kartu (*Vloženie alebo výmena pamäťovej karty*, strana 23).
- Predného svetlo namontujte na bicykel (*Inštalácia vysunutého držiaka na riadidlá*, strana 2).
- Aplikáciu Garmin Varia si stiahnite do telefónu a spárujte zariadenia (*Spárovanie zariadenia Varia Vue s telefónom*, strana 11).
- Ak používate cyklopočítač série Edge®, spárujte zariadenia (*Párovanie zariadenia Varia Vue s kompatibilným cyklopočítačomEdge*, strana 14).
- Ak používate hodinky Garmin, spárujte zariadenia (*Spárovanie zariadenia s kompatibilnými hodinkami Garmin*, strana 20).

Inštalácia vysunutého držiaka na riadidlá

Na inštaláciu predného svetla a cyklopočítača Edge môžete použiť predný držiak. Garmin odporúča, aby ste pred inštaláciou a nastavením uhla predného svetla nastavili držiak pre uhol zobrazenia cyklopočítača Edge.

1 Cyklopočítač Edge nainštalujte na bezpečné miesto, kde to nenaruší bezpečnú prevádzku vášho bicykla.

2 Pomocou 2,5 mm šesťhranného kľúča odstráňte skrutku ① z konektora riadidiel ②.

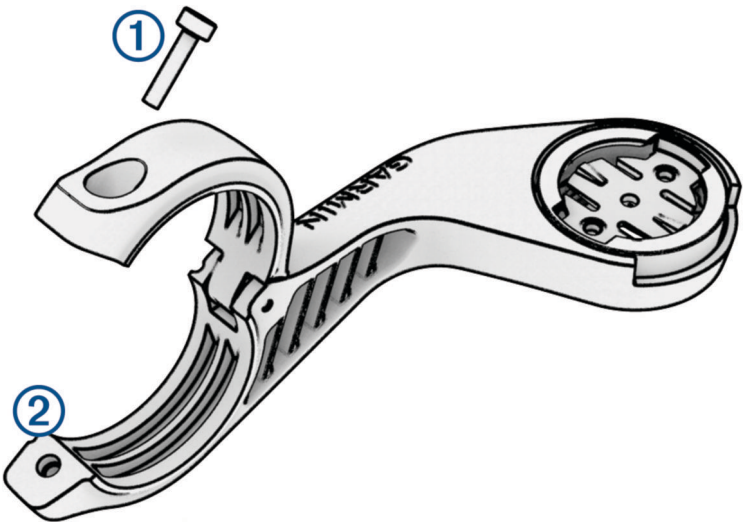

3 Okolo riadidiel umiestnite gumovú podložku:
   - Ak je priemer riadidiel 25,4 mm, použite hrubšiu podložku.
   - Ak je priemer riadidiel 31,8 mm, použite tenšiu podložku.
   - Ak je priemer riadidiel 35 mm, nepoužívajte gumenú podložku.

4 Okolo gumovej podložky upevnite držiak na riadidlá.

   POZNÁMKA: kontúry gumovej podložky by sa mali zarovnať s drážkami na vnútornej strane držiaka na riadidlá.

5 Vymeňte skrutku a na dotiahnutie skrutky použite 2,5 mm šesťhranný kľúč.

   POZNÁMKA: pravidelne kontrolujte tesnosť skrutky. Garmin odporúča špecifikáciu točivého momentu 7 lbf-in. (0,8 N-m).

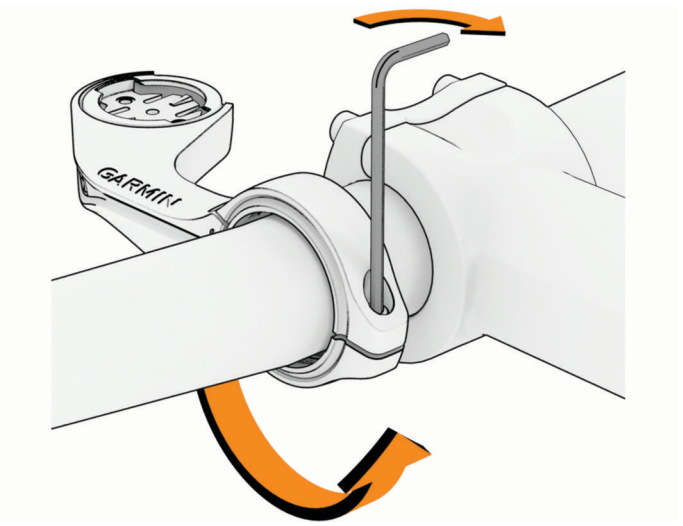

6 Nainštalujte cyklopočítač Edge a nastavte držiak (voliteľné).

7 Adaptér ③ otáčajúci sa o štvrť otáčky pripojte prednému svetlu.

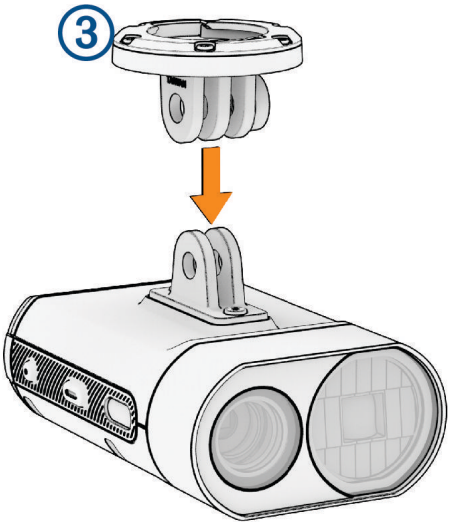

8 Vložte skrutku ④ a dotiahnite ju rukou.

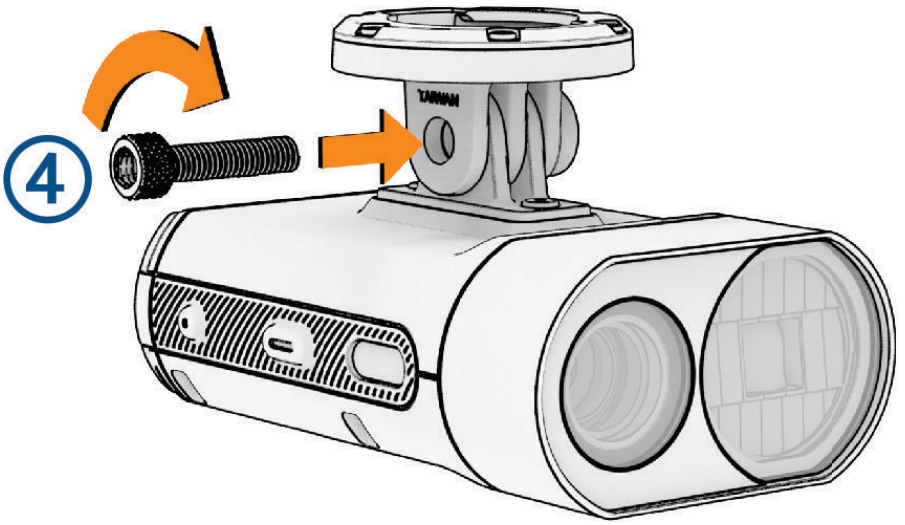

9 Zarovnajte zárezy adaptéra otáčajúceho sa o štvrť otáčky s výstupkami na spodnej strane držiaka.

10 Adaptér ľahko stlačte a otočte ho proti smeru hodinových ručičiek, kým nezapadne na svoje miesto.

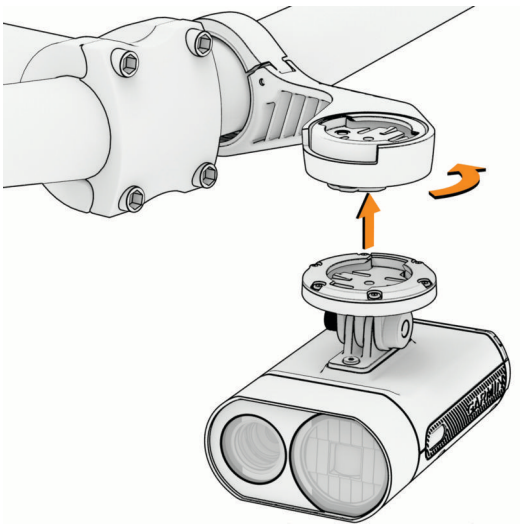

11 Uhol predného svetla nastavte tak, aby bol rovnobežný so zemou, a skrutku dotiahnite pomocou 4 mm šesťhranného kľúča.

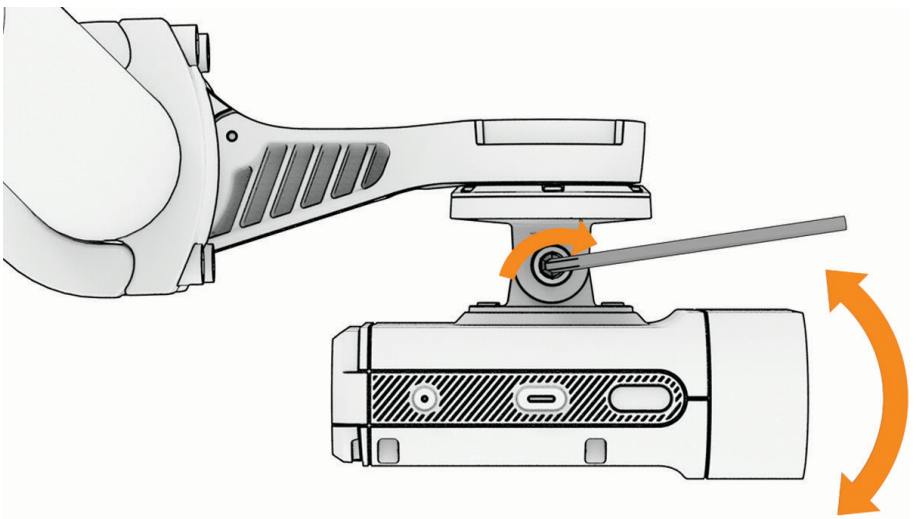

POZNÁMKA: pravidelne kontrolujte tesnosť skrutky.

Tipy na inštaláciu predného svetla

- Zariadenie nainštalujte na bezpečné miesto, kde to nenaruší bezpečnú prevádzku vášho bicykla.
- Vyberte držiak, ktorý najlepšie vyhovuje vášmu bicyklu.
- Zariadenie namontujte správne. Zariadenie smeruje dopredu a musí byť namontované pod riadidlami (*Inštalácia vysunutého držiaka na riadidlá*, strana 2).

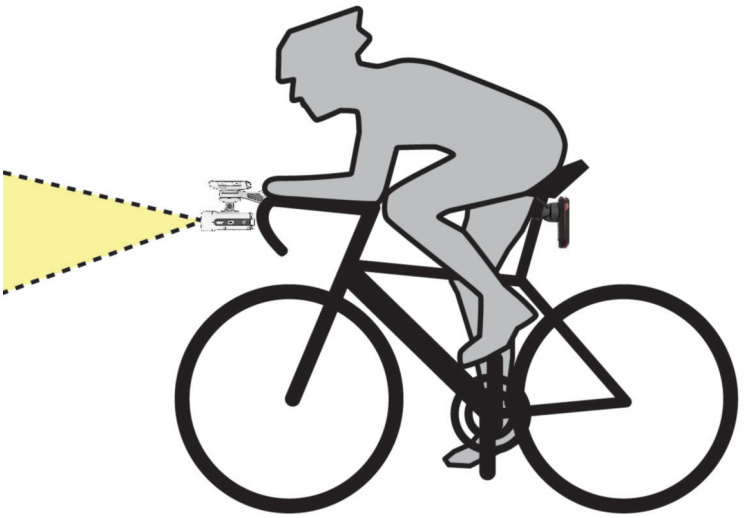

- Uistite sa, že pred svetlom nie sú žiadne prekážky.
- Uhol predného svetla nastavte tak, aby osvetľoval zem pred vami.
- Ak chcete správne umiestniť predné svetlo, použite funkciu ukážky kamery v aplikácii Varia (*Nastavenia kamery*, strana 13).
- Ak používate cyklopočítač Edge, držiak namontujte tak, aby bol cyklopočítač viditeľný z pohodlnej jazdnej polohy.
- Vykonajte skúšobnú jazdu v bezpečnom prostredí počas dňa.

O zariadení

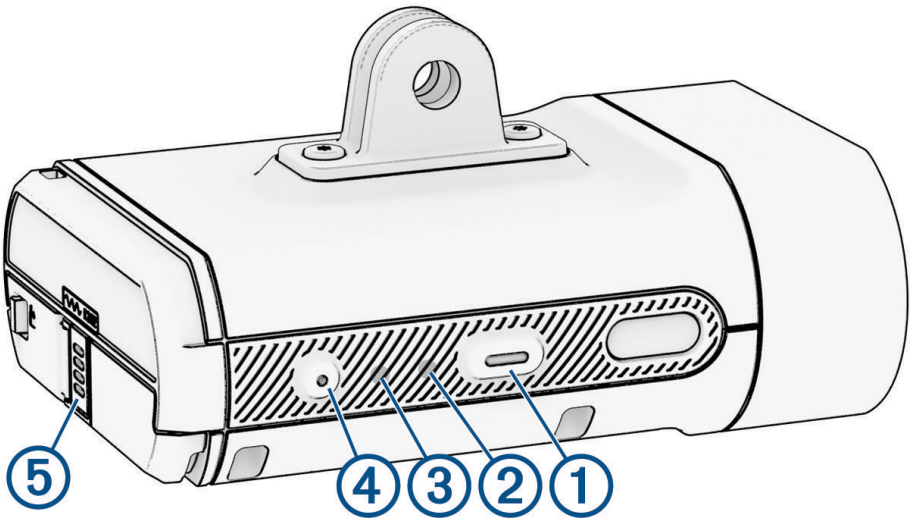

1 Tlačidlo zariadenia	Podržaním tlačidla na 1 sekundu zapnete zariadenie a prejdete do aktívneho režimu. Stlačením tlačidla zmeníte režim zariadenia a svetla. Keď je zariadenie vypnuté, podržte tlačidlo na 2 sekundy, čím prejdete do režimu párovania (*Spárovanie zariadenia Varia Vue s telefónom*, strana 11). Ak chcete zariadenie vypnúť, podržte dané tlačidlo na 2 sekundy.
2 Stavový indikátor LED zariadenia	Mení farbu a vzor na základe úrovne nabitia batérie, stavu spárovania, režimov zariadenia a stavu nabíjania (*Stavový indikátor LED zariadenia*, strana 7).
3 Stavový indikátor LED kamery	Mení farbu a vzor na základe stavu kamery (*Stavový indikátor LED kamery*, strana 7).
4 Tlačidlo kamery	Keď je zariadenie aktívne, stlačením tlačidla uložíte video alebo nasnímate fotografiu. Keď kamera ukladá video, dané tlačidlo podržte na 2 sekundy, aby sa zastavilo ukladanie. Ak chcete kameru zapnúť alebo vypnúť, dané tlačidlo podržte na 4 sekundy.
5 Mikrofón	Sníma zvuk.

Zapínanie a vypínanie zariadenia

1 Zariadenie znova zapnete podržaním tlačidla zariadenia na 1 sekundu.

   Pri prvom zapnutí predného svetla sa svetlo prepne do režimu párovania. Stavový indikátor LED bliká .
   Zariadenie je možné spárovať s aplikáciou Varia (*Spárovanie zariadenia Varia Vue s telefónom*, strana 11) alebo s cyklopočítačom Edge((*Párovanie zariadenia Varia Vue s kompatibilným cyklopočítačomEdge*, strana 14).

2 Ak chcete zariadenie vypnúť, podržte tlačidlo zariadenia na 2 sekundy (*Uzamknutie a odomknutie zariadenia*, strana 26).

Stavový indikátor LED zariadenia

Aktivita LED diódy	Stav
Raz blikne	Zariadenie je v režime párovania. Zariadenie je v režime párovania 5 minút alebo dovtedy, kým nestlačíte tlačidlo zariadenia.
Raz blikne	Úroveň nabitia batérie je dobrá a zariadenie je v inteligentnom režime. **POZNÁMKA:** v inteligentnom režime je technológia ANT+® zapnutá a technológia Bluetooth® je vypnutá.
Dvakrát blikne	Úroveň nabitia batérie je dobrá a zariadenie je v aktívnom režime. Zariadenie je možné ovládať spárovaným kompatibilným zariadením Garmin alebo telefónom pripojeným k aplikácii Varia. **POZNÁMKA:** v aktívnom režime sa zapne technológia ANT+ aj technológia Bluetooth.
Rýchlo bliká	Batéria sa nabíja. Ako sa zvyšuje nabíjanie, doba blikania sa zvyšuje, až kým nie je úplne nabitá.
Svieti	Batéria je úplne nabitá.
Strieda sa	Zariadenie aktualizuje softvér (*Stavový indikátor LED zariadenia pre aktualizácie softvéru*, strana 28).
Strieda sa	Zariadenie nahráva videá do služby Garmin Vault (*Úložisko služby Vault*, strana 20).
Dvakrát blikne	Úroveň nabitia batérie je nízka, pričom zostáva približne 60 alebo menej minút výdrže batérie a zariadenie je v aktívnom režime.
Raz blikne	Úroveň nabitia batérie je nízka, pričom zostáv približne 60 alebo menej minút výdrže batérie a zariadenie je v inteligentnom režime.
Pomaly bliká	Vyskytla sa chyba. Možno bude potrebné resetovať zariadenie (*Reštartovanie zariadenia*, strana 26).

Stavový indikátor LED kamery

Stav LED diódy	Stav
Svieti	Zariadenie nahráva video do video slučky. Nové video prepíše staré video.
Bliká	Zariadenie ukladá video alebo fotografiu. Týmto spôsobom sa súbor uzamkne a zabráni sa prepísaniu.
Pomaly bliká	Vyskytol sa problém s pamäťovou kartou.
Svieti	Pamäťová karta sa formátuje. Zariadenie je v režime veľkokapacitného ukladania.
Pomaly bliká	Zariadenie je zapnuté. Zariadenie pristupuje k pamäťovej karte.
Pomaly bliká	Zariadenie je v režime zdieľania Wi-Fi®.

Nahrávanie videa

OZNÁMENIE

Niektoré jurisdikcie môžu zakazovať alebo regulovať nahrávanie videa, zvuku alebo fotografií alebo môžu vyžadovať, aby všetky strany o nahrávaní vedeli a poskytli súhlas. Je vašou povinnosťou poznať a dodržiavať všetky zákony, nariadenia a akékoľvek iné obmedzenia v jurisdikciách, v ktorých plánujete používať toto zariadenie.

Zariadenie Varia Vue je bezpečnostné zariadenie s kamerou, ktoré poskytuje istotu, že najnovšie zábery sa vždy nasnímajú. Keď je kamera zapnutá, zariadenie vždy zaznamenáva v kruhovej video slučke a prepisuje najstaršie videozáznamy novými zábermi.

Nahrávanie videa môžete uložiť manuálne, aby sa zabránilo jeho prepísaniu počas bežného používania (*Manuálne ukladanie videí a fotografií*, strana 8). Ak je pamäťová karta plná a obsahuje uložené video, zariadenie prepíše najstaršie uložené video, aby sa pokračovalo v nahrávaní.

TIP: po uložení záznamu videa by ste si mali prevziať záznam do telefónu alebo preniesť záznam do počítača alebo iného externého úložiska na trvalé uloženie (*Sťahovanie videí a fotografií do aplikácie Varia*, strana 12, *Pripojenie zariadenia k počítaču*, strana 22). Ak chcete svoje videá ukladať na bezpečný online server, môžete si zakúpiť predplatnú službu Vault (*Úložisko služby Vault*, strana 20).

TIP: Garmin odporúča pravidelne zálohovať uložené zábery do telefónu, počítača alebo pomocou služby Garmin Vault.

Manuálne ukladanie videí a fotografií

Keď je kamera zapnutá, zariadenie vždy nahráva a ukladá videá na pamäťovú kartu a prepíše najstaršie videozáznamy novými záznamami. Video súbory a fotografie môžete kedykoľvek uložiť manuálne, aby ste zabránili ich prepísaniu.

- Na zariadení stlačte tlačidlo kamery (*O zariadení*, strana 6).
- V aplikácii Varia vyberte alebo (*Aplikácia Varia*, strana 10).
- Na kompatibilnom cyklopočítači Edge vyberte možnosť (*Ovládanie kamery pomocou cyklopočítača Edge*, strana 18):
  - Ak chcete nasnímať fotografiu, vyberte položku **Take Photo**.
  - Ak chcete uložiť 2-minútový segment videa, vyberte položku **Save Clip**.
  - Ak chcete manuálne uložiť video, vyberte položku **Film Ride**.

    TIP: ak chcete zastaviť ukladanie videa, podržte tlačidlo kamery na 2 sekundy.

Pamäťová karta má obmedzenú kapacitu. Po manuálnom uložení záznamu videa by ste mali záznam stiahnuť do telefónu alebo preniesť záznam do počítača alebo iného externého ukladacieho priestoru na trvalé uloženie (*Sťahovanie videí a fotografií do aplikácie Varia*, strana 12, *Pripojenie zariadenia k počítaču*, strana 22). Uložené záznamy sa automaticky zobrazia v priečinku **Locked**, keď je spárovaný telefón pripojený k sieti Wi-Fi (*Zobrazenie videí a fotografií v aplikácii Varia*, strana 12).

Nahrávanie dopravnej udalosti

Zariadenie predvolene používa snímač na detekciu možných dopravných udalostí a automaticky ukladá videozáznamy pred, počas a po detekovanej udalosti (*Nastavenia kamery*, strana 13). Videozáznam je označený časom, dátumom a miestom (ak je k dispozícii) udalosti.

Režimy nahrávania

Zariadenie Varia Vue podporuje tri rôzne režimy nahrávania (*Zmena režimu nahrávania*, strana 13).

Continuous	Kamera je vždy zapnutá a nahráva sa do video slučky.
On Radar Activity	Nahrávanie kamery je povolené len vtedy, keď pripojené radarové zariadenie Varia deteguje radarové hrozby. Ak nie je pripojené žiadne radarové zariadenie, zariadenieVaria Vue aktivuje kameru a nepretržite nahráva video do video slučky.
Off	Nahrávanie kamery je vypnuté. Video môžete kedykoľvek manuálne uložiť a dopravné udalosti sa nahrajú (*Nahrávanie dopravnej udalosti*, strana 8).

Dĺžky segmentov videa

Zariadenie Varia Vue ukladá videozáznamy v kruhovej slučke v 2-minútových segmentoch a v chronologickom poradí. Aplikácia Varia spája za sebou 2-minútové segmenty do 10-minútových videí.

Dĺžka manuálne uložených segmentov videa zodpovedá trvaniu medzi spustením a zastavením videa, maximálne 10 minút. Ak je video dlhšie ako 10 minút, rozdelí sa na viac videí.

Videá o dopravnej udalosti sú dlhé 90 sekúnd, ak je režim nahrávania nepretržitý, obsahuje aj 15-sekundový záznam pred výskytom dopravnej udalosti. Ak je režim nahrávania vypnutý, nahráva sa len 75 sekúnd videozáznamu od okamihu, keď došlo k dopravnej udalosti (*Režimy nahrávania*, strana 9).

Formát videí a fotografií

Videá a fotografie sa ukladajú do priečinka DCIM na pamäťovej karte. Videá sa ukladajú vo formáte súboru MP4 and GLV a fotografie sa ukladajú vo formáte JPG. GLV je video súbor s nízkym rozlíšením, ktorý poskytuje lepšiu ukážku v telefóne v aplikácii Varia.

Zariadenie Varia Vue používa štandard kompresie videa zvaný HEVC (High Efficiency Video Coding), tiež známy ako H.265. HEVC umožňuje uložiť video až ako polovicu veľkosti súboru pri zachovaní kvality nasnímaného obrazu. Niektoré prehrávače médií nemusia podporovať prehrávanie kompresie videa H.265.

POZNÁMKA: ďalšie informácie o tom, ako zobraziť videá s najlepšou kvalitou obrazu, nájdete na stránke www.garmin.com/videos.

Videá a fotografie môžete prezerať a prenášať vložením pamäťovej karty do počítača alebo pripojením zariadenia k počítaču (*Pripojenie zariadenia k počítaču*, strana 22).

Videá a fotografie sú usporiadané do priečinkov.

100EVENT	Obsahuje videá uložené automaticky po tom, čo zariadenie rozpoznalo dopravnú udalosť.
101PHOTO	Obsahuje fotografie.
102SAVED	Obsahuje videá uložené manuálne používateľom.
103UNSVD	Obsahuje neuložené videozáznamy aktuálne v slučke videa. Keď sa úložný priestor pre neuložené videá zaplní, zariadenie prepíše najstaršie neuložené video.

TIP: môžete tiež zobraziť a prenášať videá a fotografie pomocou aplikácie Varia (*Zobrazenie videí a fotografií v aplikácii Varia*, strana 12).

Aplikácia Varia

Aplikácia Varia sa pripojí k prednému svetlu Varia Vue pomocou technológie Bluetooth. Aplikácia zobrazuje informácie o svetle, nastavenia, videá a fotografie.

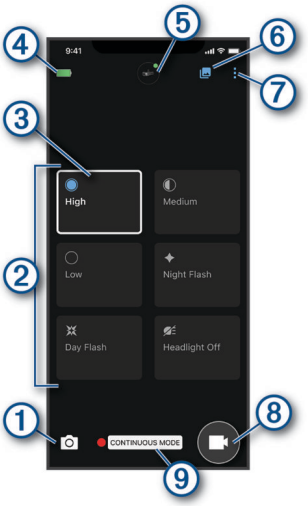

1	Vyberte, ak chcete nasnímať fotografiu.
2	Zobrazuje dostupné režimy nastavenia svetla (*Režimy svetelnej intenzity predného svetla*, strana 26).
3	Označuje aktuálny režim nastavenia svetla.
4	Zobrazuje stav batérie spárovaného zariadenia Varia.
5	Výberom položky zmeníte nastavenia zariadenia a kamery (*Nastavenia zariadenia v aplikácii Varia*, strana 12).
6	Výberom položky otvoríte galériu (*Zobrazenie videí a fotografií v aplikácii Varia*, strana 12).
7	Výberom položky aktualizujte zvuky a upozornenia v telefóne. (*Prispôsobenie nastavení zvukov a upozornení aplikácie Varia*, strana 14). Výberom položky zobrazíte videá Vault, nastavenia a ďalšie funkcie. **POZNÁMKA:** funkcie Vault vyžadujú platené predplatné (*Úložisko služby Vault*, strana 20).
8	Výberom spustite ukladanie videa.
9	Zobrazuje aktuálny režim nahrávania (*Zmena režimu nahrávania*, strana 13).

Aplikáciu Varia si môžete stiahnuť z obchodu s aplikáciami vo vašom telefóne.

Spárovanie zariadenia Varia Vue s telefónom

Zariadenie Varia Vue môžete spárovať s aplikáciouVaria v telefóne a prispôsobiť nastavenia zariadenia, prijímať aktualizácie softvéru a zobrazovať a upravovať videá. Po úvodnom spárovaní sa aplikácia Varia automaticky pripojí k zariadeniu Varia Vue, keď otvoríte aplikáciu a zariadenie predného svetla je aktívne a v dosahu.

1 Telefón umiestnite v dosahu (0,3 m) zariadenia Varia Vue.

   POZNÁMKA: počas párovania udržujte vzdialenosť 10 m od ďalších snímačov Bluetooth.

2 Vo vašom kompatibilnom telefóne povoľte technológiu Bluetooth.

3 Z obchodu s aplikáciami v telefóne nainštalujte aplikáciu Varia a otvorte ju.

4 Vyberte položku **Add New Device**.

5 Keď je zariadenieVaria Vue vypnuté, podržte tlačidlo zariadenia na 2 sekundy, aby ste vstúpili do režimu párovania.

   Stavový indikátor LED zariadenia zabliká a zariadenie sa zapne. Zariadenie je v režime párovania 5 minút alebo dovtedy, kým nestlačíte tlačidlo zariadenia.

6 Vyberte možnosť **Pair**.

7 Vyberte jednu z možností:

   - Ak chcete uložiť videá pomocou služby Vault, zabezpečeného online ukladacieho servera, vyberte položku **Get Started** a postupujte podľa pokynov na obrazovke.

     POZNÁMKA: funkcie Vault vyžadujú platené predplatné (*Úložisko služby Vault*, strana 20).

   - Ak chcete videá uložiť len na kartu microSD®, vyberte položku **Not Now**.

Keď je zariadenie Varia Vue spárované s telefónom, aplikácia zobrazí aktuálny režim svetla (*Aplikácia Varia*, strana 10).

Párovanie ďalšieho Varia zariadenia

1 V aplikácií Varia vyberte položku ⋮ .

2 Vyberte položky **Devices** > **Add Device**.

3 Proces párovania a nastavenia dokončite podľa pokynov na obrazovke.

Keď je spárované zariadenieVaria Vue aj radarové zariadenie Varia, aplikácia zobrazí obe zariadenia.

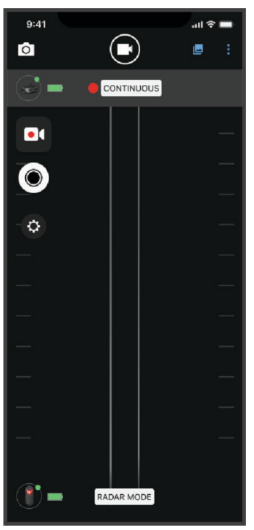

Zobrazenie videí a fotografií v aplikácii Varia

Skôr, ako si môžete prezerať videá a fotografie v aplikácii Varia, musíte si stiahnuť aplikáciu a spárovať ju so zariadením Varia Vue (*Spárovanie zariadenia Varia Vue s telefónom*, strana 11).

POZNÁMKA: počas prezerania galérie zariadenie zastaví nahrávanie.

1 V aplikácii Varia vyberte .

   Aplikácia sa otvorí v priečinkuDownloaded (*Sťahovanie videí a fotografií do aplikácie Varia*, strana 12).

2 Ak chcete zobraziť iné priečinky, vyberte možnosť:
   - Ak chcete zobraziť uložené video alebo fotografiu, vyberte položku **Locked**.
   - Ak chcete zobraziť najnovšie, neuložené video, vyberte položku **Unlocked**.

3 Vyberte položku **Join Varia Wi-Fi Network**.

4 Postupujte podľa pokynov na obrazovke.

Sťahovanie videí a fotografií do aplikácie Varia

Skôr, ako si môžete stiahnuť videá a fotografie do aplikácie Varia, musíte si stiahnuť aplikáciu a spárovať ju so zariadením Varia Vue (*Spárovanie zariadenia Varia Vue s telefónom*, strana 11).

POZNÁMKA: počas prezerania galérie zariadenie zastaví nahrávanie.

1 V aplikácii Varia vyberte ikonu zariadenia v hornej časti domovskej obrazovky.

2 Vyberte položky **Gallery & Storage** > **Gallery**.

3 Postupujte podľa pokynov na obrazovke.

4 Vyberte priečinok **Locked** alebo **Unlocked**.

5 Z galérie miniatúr vyberte video alebo fotografiu.

6 Zvoľte položku ••• a vyberte možnosť:
   - Ak chcete stiahnuť video alebo fotografiu a odstrániť ju z aktuálneho priečinka, vyberte položku **Download & Delete**.
   - Ak chcete stiahnuť video alebo fotografiu a ponechať kópiu v aktuálnom priečinku, vyberte položku **Download**.

7 Výberom položky **Downloaded** zobrazíte stiahnuté video alebo fotografiu.

   TIP: vyberte položku **Add to Vault** a podľa pokynov na obrazovke nahrajte video alebo fotografiu do účtu GarminVault (voliteľné) (*Úložisko služby Vault*, strana 20).

Odstránenie videa alebo fotografie v aplikácii Varia

Skôr ako môžete odstrániť video alebo fotografiu v aplikáciiVaria, musíte si stiahnuť aplikáciu a spárovať ju so zariadenímVaria Vue((*Spárovanie zariadenia Varia Vue s telefónom*, strana 11).

POZNÁMKA: počas prezerania galérie zariadenie zastaví nahrávanie.

1 V aplikácii Varia v telefóne vyberte > **Join Varia Wi-Fi Network** a postupujte podľa pokynov na obrazovke.

2 Vyberte priečinok **Locked** alebo **Unlocked**r.

3 Z galérie miniatúr vyberte video alebo fotografiu.

4 Na videu alebo fotografii vyberte •••.

5 Vyberte položku **Delete**.

Nastavenia zariadenia v aplikácii Varia

V aplikácii Varia vyberte ikonu zariadenia v hornej časti domovskej obrazovky (*O zariadení*, strana 6).

Camera Configuration: umožňuje nastaviť kameru, zmeniť režim nahrávania, prispôsobiť možnosti videa a povoliť nahrávanie dopravných udalostí (*Nastavenia kamery*, strana 13).

Gallery & Storage: umožňuje odstrániť videá a fotografie v galérii a formátovať pamäťovú kartu (*Odstránenie videa alebo fotografie v aplikácii Varia*, strana 12).

Software Updates: zobrazí verziu softvéru a informácie o zariadení.

Nastavenia kamery

OZNÁMENIE

Presnosť prekrytia rýchlosti závisí od množstva faktorov vrátane presnosti GPS pripojeného displeja, rýchlosti jazdca a bezdrôtového pripojenia medzi displejom a zariadením.

V aplikácii Varia vyberte ikonu zariadenia v hornej časti domovskej obrazovky a vyberte položku **Camera Configuration**.

POZNÁMKA: nie všetky nastavenia sú dostupné pre všetky modely cyklopočítačov Edge.

Recording Mode: slúži na nastavenie režimu nahrávania videokamery alebo vypnutie nahrávania videa (*Zmena režimu nahrávania*, strana 13).

Video Quality & Audio: umožňuje vybrať rozlíšenie videa (*Nastavenia rozlíšenia videa*, strana 13). Môžete tiež zapnúť elektronickú stabilizáciu obrazu (EIS) (*Zapnutie stabilizácie videa*, strana 13) a zapnúť a vypnúť nahrávanie zvuku (*Vypnutie nahrávania zvuku*, strana 14).

Live Camera Preview: umožňuje vidieť pohľad kamery na optimálne umiestnenie na bicykel.

Incident Recording: slúži na zapnutie a vypnutie nahrávania (*Nahrávanie dopravnej udalosti*, strana 8) .

Data Overlays: nastaví typ údajov, ktoré sa zobrazujú na videách a fotografiách.

POZNÁMKA: prekrytie GPS a rýchlosti si vyžaduje otvorené pripojenie medzi zariadením Varia Vue a displejom. Otvorené pripojenie medzi snímačom a displejom nie je šifrované alebo overené.

Zmena režimu nahrávania

1. V aplikácii Varia vyberte ikonu zariadenia v hornej časti domovskej obrazovky.
2. Vyberte položky **Camera Configuration** > **Recording Mode**.
3. Vyberte jednu z možností:
   - Ak chcete zapnúť nahrávanie kamery, keď sa zariadenie zapne, vyberte položku **Continuous**.
   - Ak chcete nahrávať video iba vtedy, keď radar kompatibilného radarového zariadenia pripojeného k aplikácii zistí vozidlo, vyberte položku **On Radar Activity**.

     POZNÁMKA: ak nie je pripojené žiadne radarové zariadenie, kamera bude v tomto režime nepretržite nahrávať.
   - Ak chcete vypnúť nahrávanie kamery, vyberte položku **Off**.

Nastavenia rozlíšenia videa

Môžete nastaviť rozlíšenie videa nahratého kamerou.

Rozlíšenie je šírka a výška videa v pixeloch. FPS predstavuje počet snímok videa zachytených každú sekundu. Nastavenia s vyšším rozlíšením alebo FPS vyžadujú viac miesta na pamäťovej karte.

V aplikácii Varia vyberte ikonu zariadenia v hornej časti domovskej obrazovky a vyberte položky **Camera Configuration** > **Video Quality & Audio**.

Nastavenie	Rozlíšenie s elektronickou stabilizáciou obrazu (EIS)
4K, 30 fps	2688 × 2160 px (3840 × 2160 px bez EIS)
1440p, 30 fps	2560 × 1440 px
1080p, 30 fps	1920 × 1080 px
1080p, 60 fps	1920 × 1080 px

Zapnutie stabilizácie videa

Môžete zapnúť elektronickú stabilizáciu obrazu (EIS), aby ste znížili trasenie videa

1. V aplikácii Varia vyberte ikonu zariadenia v hornej časti domovskej obrazovky.
2. Vyberte položky **Camera Configuration** > **Video Quality & Audio**.
3. Vyberte prepínač **Stabilize Video**.

Vypnutie nahrávania zvuku

Zariadenie dokáže počas nahrávania videa nahrávať zvuk pomocou integrovaného mikrofónu. Nahrávanie zvuku môžete kedykoľvek vypnúť.

1 V aplikácii Varia vyberte ikonu zariadenia v hornej časti domovskej obrazovky.
2 Vyberte položky **Camera Configuration** > **Video Quality & Audio**.
3 Vyberte prepínač **Record Audio During Ride**.

Prispôsobenie nastavení zvukov a upozornení aplikácie Varia

1 V aplikácii Varia vyberte položky ⋮ > **Sounds & Alerts**.
2 Vyberte možnosť.

Nastavenia cyklopočítača Edge

Svoje zariadenia môžete ovládať na diaľku Varia a prispôsobiť nastavenia pomocou kompatibilného cyklopočítača Edge.

Párovanie zariadenia Varia Vue s kompatibilným cyklopočítačomEdge

Zariadenie Varia Vue môžete spárovať s kompatibilným cyklopočítačom Edge prostredníctvom otvoreného pripojenia pomocou technológie ANT+. Po úvodnom spárovaní cyklopočítač Edge automaticky nadviaže spojenie so zariadením Varia, keď spustíte aktivitu a zariadenie je aktívne a je v dosahu. Po spárovaní sa ovládacie prvky zariadenia zobrazia na kompatibilnom cyklopočítači. Kameru môžete ovládať aj na kompatibilnom cyklopočítači.

TIP: ak chcete skontrolovať, či je váš cyklopočítač kompatibilný, prejdite na stránku www.garmin.com/variavue a vyberte kartu **Compatible Devices**.

1 Cyklopočítač Edge umiestnite v dosahu (3 m) zariadenia Varia Vue.

   POZNÁMKA: počas párovania udržujte vzdialenosť 10 m od ďalších snímačov, ktoré používajú technológiu ANT+.
2 Zapnite cyklopočítač Edge.
3 Vyberte položky ☰ > **Sensors** > **Add Sensor** > **Search All**.
4 Keď je predné svetlo Varia Vue vypnuté, podržte tlačidlo zariadenia na 2 sekundy, aby ste vstúpili do režimu párovania.

   Stavový indikátor LED bliká ■ a predné svetlo sa zapne. Zariadenie je v režime párovania 5 minút alebo dovtedy, kým nestlačíte tlačidlo zariadenia.
5 Vyberte snímač.

Keď je zariadenie predného svetla spárované s cyklopočítačom Edge, stav snímača je Connected. Ikona stavu (svetlo na bicykli) sa stále zobrazuje na hornom paneli domovskej obrazovky.

Zobrazenie miniaplikácie o stave

Miniaplikácia o stave na cyklopočítači Edge zobrazuje stav GPS, snímačov a bezdrôtových pripojení. Ďalšie informácie nájdete v príručke používateľa k zariadeniu Edge.

Vyberte jednu z možností:

- Ak cyklopočítač Edge používa dotykovú obrazovku, potiahnite prstom nadol z hornej časti domovskej obrazovky alebo na obrazovke údajov.
- Ak cyklopočítač Edge používa tlačidlá zariadenia, na obrazovke miniaplikácii stlačte ⌃ alebo ⌄.

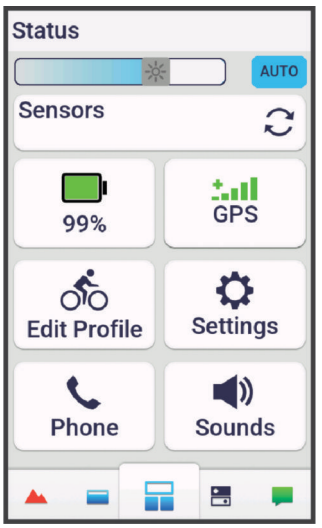

Zobrazí sa miniaplikácia stavu. Blikajúca ikona znamená, že vaše zariadenie vyhľadáva. Neprerušovane svietiaca ikona znamená, že sa našiel signál z pripojeného snímača.

Prispôsobenie nastavení predného svetla pomocou cyklopočítača Edge

⚠ VAROVANIE

Predné svetlo možno naprogramovať tak, aby vyžarovalo svetlo v rôznych intervaloch s rôznymi stupňami jasu a blikania. Poraďte sa s lekárom, ak máte epilepsiu alebo ste citliví na jasné či blikajúce svetlá.

Pred prispôsobením nastavení zariadenia Varia pomocou cyklopočítača Edge musíte spárovať zariadenia (*Párovanie zariadenia Varia Vue s kompatibilným cyklopočítačomEdge*, strana 14).

1 V ponuke **Sensors** vyberte položku **Lights**.
2 Vyberte jednu z možností:
   - Ak chcete zapnúť svetelnú sieť, vyberte položku **Enable**.
   - Ak chcete nastaviť režim svetelnej intenzity pre všetky svetlá v sieti, vyberte položky **Network Options** > **Light Mode** (*Nastavenia režimu svetla*, strana 16).
   - Vyberte položky **Network Options** > **Light Beam Activated**, ak chcete zapnúť predné svetlo automaticky, keď sa spustí časovač alebo keď sa zapne cyklopočítač Edge.
   - Výberom položiek **Network Options** > **Test Lights** skontrolujte, či je každé svetlo vo vašej sieti nastavené správne (*Testovanie siete svetiel*, strana 16).
   - Vyberte položky **Network Options** > **Auto Beam Adjustment**, ak chcete nastaviť intenzitu predného svetla automaticky na základe rýchlosti. Pri vysokých rýchlostiach sa používa vysoká intenzita a pri nízkych rýchlostiach sa používa nízka intenzita (*Automatická intenzita lúča*, strana 16).
   - Vyberte svetlo na zobrazenie informácií o zariadení a prispôsobenie každého svetla vo svojej sieti (*Nastavenia siete svetiel*, strana 16).

Nastavenia siete svetiel

V ponuke **Sensors** vyberte položku **Lights** a vyberte spárované svetlo.

POZNÁMKA: nie všetky nastavenia sú dostupné pre všetky modely cyklopočítačov Edge.

Sensor ID: zobrazuje identifikačné číslo snímača.

Connection Type: zobrazuje technológiu, ktorá sa používa na pripojenie k snímaču.

About: zobrazuje informácie o zariadení a softvéri.

Camera Settings: nastaví rozlíšenie videa a režim nahrávania, vypne nahrávanie zvuku, zapne stabilizáciu obrazu a ďalšie funkcie.

Light Mode: nastaví intenzitu svetla a režim vzoru alebo vypne svetlo.

POZNÁMKA: toto nastavenie je k dispozícii vtedy, keď vyberiete nastavenie režimu svetla Individual (*Nastavenia režimu svetla*, strana 16).

Remove: umožňuje odstrániť spárované svetlo zo siete.

Nastavenia režimu svetla

V ponuke **Sensors** vyberte položky **Lights** > **Network Options** > **Light Mode**.

Auto: automaticky upravuje svetelnú intenzitu a režim svetla na základe okolitého svetla a denného času. Tento režim sa odporúča pri dochádzaní do práce alebo jazde po ceste.

High Visibility: nastaví svetelnú intenzitu pre režim blikania alebo na najjasnejšie dostupné nastavenie.

Trail: automaticky upravuje svetelnú intenzitu a režim svetla na základe okolitého svetla a denného času. Tento režim sa odporúča pre jazdu v teréne.

Individual: umožňuje prispôsobiť svetelnú intenzitu a režim vzorov pre každé svetlo vo vašej sieti (*Nastavenia siete svetiel*, strana 16).

Testovanie siete svetiel

1. V ponuke **Sensors** vyberte položky **Lights** > **Network Options** > **Test Lights**.
2. Vyberte svetlo, ktoré chcete otestovať.

   Svetlo bliká, keď je pripojené.

Automatická intenzita lúča

Po spárovaní s kompatibilným cyklopočítačom Edge sa predné svetlo môže automaticky nastaviť na základe aktuálnych svetelných podmienok, informácií o východe a západe slnka a rýchlosti.

Keď sa vaša rýchlosť zvyšuje, predné svetlo svieti jasnejšie. Pri nižších rýchlostiach sa intenzita svetla zníži, aby sa maximalizovala životnosť batérie.

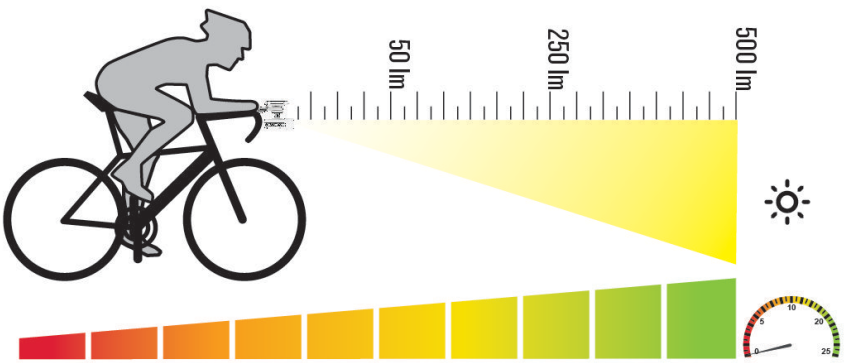

Nastavenie lúča počas jazdy

Skôr ako môžete nastaviť svetelnú intenzitu Varia pomocou cyklopočítača Edge, musíte spárovať zariadenia (*Párovanie zariadenia Varia Vue s kompatibilným cyklopočítačomEdge*, strana 14).

1. V cyklopočítači Edge vypnite automatické nastavenie lúča (*Prispôsobenie nastavení predného svetla pomocou cyklopočítača Edge*, strana 15).
2. Choďte si zajazdiť.
3. Vyberte jednu z možností:
   - Ak cyklopočítač používa dotykovú obrazovku, potiahnutím po obrazovke zobrazte miniaplikáciu svetiel na bicykli.
   - Ak cyklopočítač používa tlačidlá zariadenia, stlačte ⋮, vyberte položku **Widgets** a stlačením tlačidla zariadenia ∨ alebo tlačidla ∨ zobrazíte miniaplikáciu svetiel na bicykli.
4. Výberom položky **High** alebo **Low** nastavíte lúč predného svetla.

Ovládanie kamery pomocou cyklopočítača Edge

Skôr než budete môcť ovládať kameru Varia pomocou cyklopočítačaEdge, musíte spárovať zariadenia (*Párovanie zariadenia Varia Vue s kompatibilným cyklopočítačomEdge*, strana 14).

1 Choďte si zajazdiť.

2 Vyberte jednu z možností:

- Ak cyklopočítač používa dotykovú obrazovku, ťuknutím na obrazovku zobrazte prekrytie časovača a vyberte ›.

  TIP: kameru môžete ovládať aj pomocou tlačidiel rýchlych úkonov na prekrytí časovača.

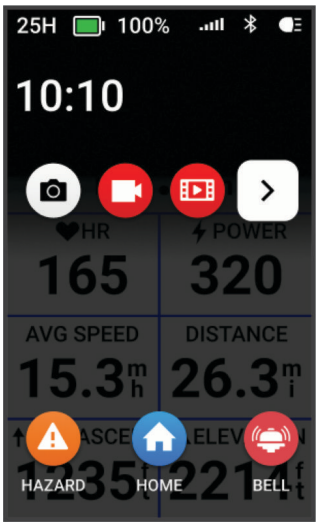

- Ak cyklopočítač používa tlačidlá zariadenia, stlačte ⋮ a vyberte položku **Camera Controls**.

Cyklopočítač zobrazuje ovládacie prvky kamery, ako aj režim nahrávania, stav batérie, rozlíšenie videa a stav zvuku všetkých pripojených kamier.

3 Vyberte jednu z možností:

- Výberom položky **Headlight Camera** prispôsobíte nastavenia kamery (*Prispôsobenie nastavení kamery pomocou cyklopočítača Edge*, strana 19).
- Výberom ⚙ prispôsobíte tlačidlá rýchlych úkonov, ktoré sa zobrazia na prekrytí časovača.
- Vyberte položku **Take Photo**, **Save Clip** alebo **Film Ride** (*Manuálne ukladanie videí a fotografií*, strana 8).

Prispôsobenie nastavení kamery pomocou cyklopočítača Edge

Pred prispôsobením nastavení kamery Varia pomocou cyklopočítača Edge musíte spárovať zariadenia (*Párovanie zariadenia Varia Vue s kompatibilným cyklopočítačomEdge*, strana 14).

1 Choďte si zajazdiť.

2 Vyberte jednu z možností:
   - Ak cyklopočítač používa dotykovú obrazovku, ťuknutím na obrazovku zobrazte prekrytie časovača a vyberte ❯.
   - Ak cyklopočítač používa tlačidlá zariadenia, stlačte ⋮ a vyberte položku **Camera Controls**.

3 Vyberte položku **Headlight Camera**.

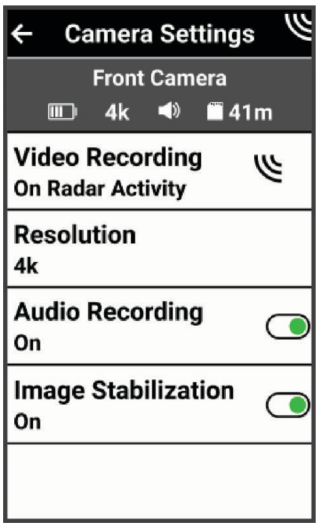

4 Vyberte jednu z možností:
   - Výberom položky **Video Recording** nastavte režim nahrávania alebo vypnite nahrávanie videa (*Režimy nahrávania*, strana 9).
   - Výberom možnosti **Resolution** nastavíte rozlíšenie videa zaznamenaného kamerou (*Nastavenia rozlíšenia videa*, strana 13).
   - Ak chcete zapnúť alebo vypnúť nahrávanie zvuku, vyberte položku **Audio Recording**.
   - Ak chcete aktivovať elektronickú stabilizáciu obrazu (EIS), vyberte položku **Image Stabilization** a znížte trasenie videa.

Ďalšie kompatibilné zariadenia

Spárovanie zariadenia s kompatibilnými hodinkami Garmin

Zariadenie Varia Vue môžete spárovať s kompatibilnými hodinkami Garmin, napríklad s hodinkami Forerunner®. Po spárovaní sa na kompatibilných hodinkách zobrazia ovládacie prvky zariadenia. Kameru môžete ovládať aj na kompatibilnom zariadení.

TIP: ak chcete skontrolovať, či sú hodinky kompatibilné, prejdite na stránkuwww.garmin.com/variavue a vyberte kartu **Compatible Devices**.

POZNÁMKA: nie všetky funkcie zariadenia Varia Vue sú dostupné na všetkých kompatibilných hodinkách. Pozrite si návod na používanie hodiniek.

1. Hodinky umiestnite v dosahu (3 m) zariadenia Varia Vue.

   POZNÁMKA: počas párovania udržujte vzdialenosť 10 m od ďalších snímačov, ktoré používajú technológiu ANT+.
2. Zapnite hodinky Garmin.
3. V ponuke **Settings** vyberte položky **Connectivity** > **Sensors & Accessories** > **Add New** > **Search All**.
4. Kým je predné svetlo zariadenia Varia Vue v aktívnom režime, podržte tlačidlo zariadenia na 2 sekundy, aby ste vstúpili do režimu párovania.

   Stavový indikátor LED bliká . Zariadenie je v režime párovania 5 minút alebo dovtedy, kým nestlačíte tlačidlo zariadenia, čím režim párovania ukončíte.
5. Vyberte snímač.

Keď je zariadenie predného svetla spárované s hodinkami Garmin, ikona stavu (svetlo bicykla) sa stále zobrazuje.

Úložisko služby Vault

POZNÁMKA: táto funkcia vyžaduje aktívne predplatné služby Vault. Funkcie služby Vault nie sú dostupné pre všetky krajiny.

Pomocou služby Garmin Vault môžete nahrávať, spravovať a zdieľať videá na zabezpečenej online úložnej jednotke. Pri platenom predplatnom zariadenie Varia Vue automaticky nahrá uložené videá do služby Varia Vue, keď je pripojené k sieti Wi-Fi.

Predplatenú službu Vault si môžete zakúpiť v aplikácii Varia v telefóne (*Predplatné služby Vault*, strana 20).

POZNÁMKA: ak chcete používať túto funkciu, zariadenie Varia musí byť pripojené k sieti Wi-Fi (*Pripojenie k sieti Wi-Fi na využívanie službyVault*, strana 21).

Predplatné služby Vault

Ak chcete svoje videá ukladať na bezpečný online server, môžete si zakúpiť predplatenú službu Vault.

1. V aplikácii Varia vyberte položky ⋮ > **Vault Settings** > **Vault Subscription**.
2. Postupujte podľa pokynov na obrazovke.

Možnosti prenosu zo zariadenia Vault

POZNÁMKA: funkcie Vault vyžadujú platené predplatné (*Úložisko služby Vault*, strana 20).

Videá môžete preniesť zo zariadenia Varia Vue do VaultúčtuGarminVaria Vue.

- Videá si môžete stiahnuť zo zariadenia do telefónu a nahrať priamo do služby Vault z telefónu (*Sťahovanie videí a fotografií do aplikácie Varia*, strana 12).
- Zariadenie môžete pripojiť k sieti Wi-Fi a nástennej nabíjačke a nahrať priamo do služby Vault zo zariadenia (*Pripojenie k sieti Wi-Fi na využívanie službyVault*, strana 21).

Pripojenie k sieti Wi-Fi na využívanie službyVault

OZNÁMENIE

Pripojenie k verejnej alebo nezabezpečenej sieti môže spôsobiť zverejnenie vášho videa a údajov zo snímačov ostatným. Pri pripájaní k nezabezpečenej sieti buďte opatrní.

POZNÁMKA: funkcie Vault vyžadujú platené predplatné (*Úložisko služby Vault*, strana 20).

Pomocou aplikácie Varia môžete pripojiť zariadenie Varia Vue k sieti Wi-Fi. Po pripojení k nástennej nabíjačke a pripojení k sieti Wi-Fi, zariadenie Varia Vue automaticky nahrá obrazy a videá z pamäťovej karty zariadenia do vášho účtu v službe Vault.

1 Zariadenie Varia Vue pripojte k aplikácii Varia (*Spárovanie zariadenia Varia Vue s telefónom*, strana 11).
2 V aplikácii Varia vyberte ikonu zariadenia v hornej časti domovskej obrazovky.
3 Vyberte položku **Vault Settings** > **Connect to Wi-Fi** > **Add a New Network**.
4 Postupujte podľa pokynov na obrazovke.

Pri ďalšom pripojení zariadeniaVaria Vue do nástennej nabíjačky v dosahu uloženej siete Wi-Fi sa zariadenie automaticky pripojí k tejto sieti a nahrá uložené zábery do vášho účtu Vault.

Indikátor LED zariadenia bliká , čím signalizuje, že zariadenie nahráva videá do služby Vault.

Informácie o zariadení

Nabíjanie zariadenia

OZNÁMENIE

Korózii zabránite tak, že pred nabíjaním a pripojením k počítaču dôkladne vysušíte port USB, ochranný kryt a okolie.

Zariadenie je napájané vstavanou lítium-iónovou batériou, ktorú môžete nabíjať pomocou štandardnej nástennej zásuvky.

POZNÁMKA: pri teplotách mimo schváleného teplotného rozsahu sa zariadenie nebude nabíjať (*Technické údaje*, strana 25).

1 Potiahnite nahor ochranný kryt ① portu USB ②.

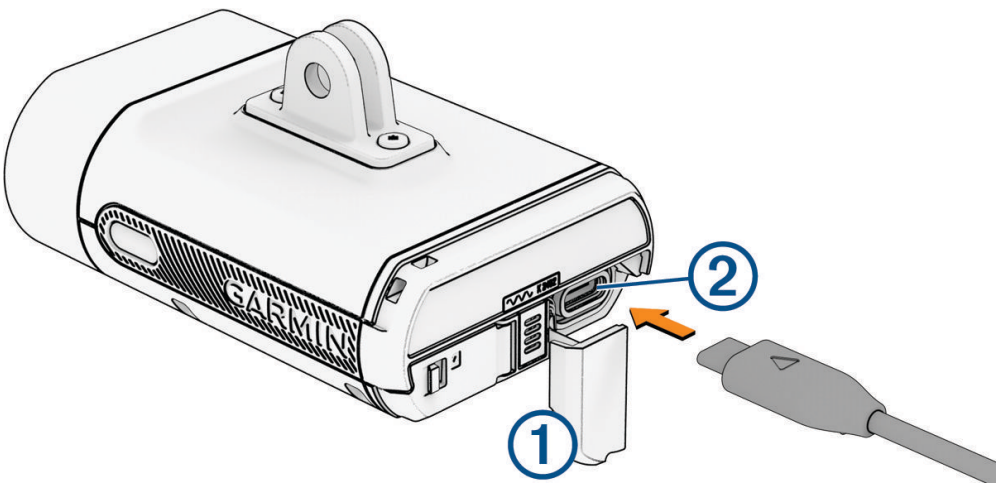

2 Kábel USB pripojte do nabíjacieho portu na zariadení.
3 Druhý koniec veľkého konca kábla USB pripojte do AC adaptéra alebo USB nabíjacieho portu.
4 Pripojte sieťový adaptér do štandardnej stenovej zásuvky.
5 Úplne nabite zariadenie.
   Stavový indikátor LED bliká počas nabíjania . Po dokončení nabíjania svieti stavový indikátor LED nepretržite nazeleno.
6 Vytiahnite kábel USB a zatvorte ochranný kryt.

Tipy na nabíjanie zariadenia

- Nabíjačku bezpečne pripojte k zariadeniu Varia.

  Zariadenie môžete nabíjať zapojením kábla USB do sieťového adaptéra schváleného spoločnosťou Garmin so štandardnou stenovou zásuvkou alebo do portu USB na počítači. Garmin odporúča nabíjanie zariadenia pomocou sieťového zdroja.
- Keď stavový indikátor LED svieti nazeleno, vyberte nabíjačku zo zariadenia.
- Zostávajúcu životnosť batérie zobrazte v miniaplikácii o stave cyklopočítača Edge (*Zobrazenie miniaplikácie o stave*, strana 15) alebo v aplikácii Varia (*Aplikácia Varia*, strana 10).
- Zariadenie nabíjajte aspoň raz ročne, aby sa zabezpečila jeho funkčnosť (*Dlhodobé uskladnenie*, strana 24).

Pripojenie zariadenia k počítaču

OZNÁMENIE

Korózii zabránite tak, že pred nabíjaním a pripojením k počítaču dôkladne vysušíte port USB, ochranný kryt a okolie.

Zariadenie môžete pripojiť k počítaču a nainštalovať aktualizácie softvéru alebo prenášať videá a fotografie do počítača.

1 Potiahnite nahor ochranný kryt ① portu USB ②.

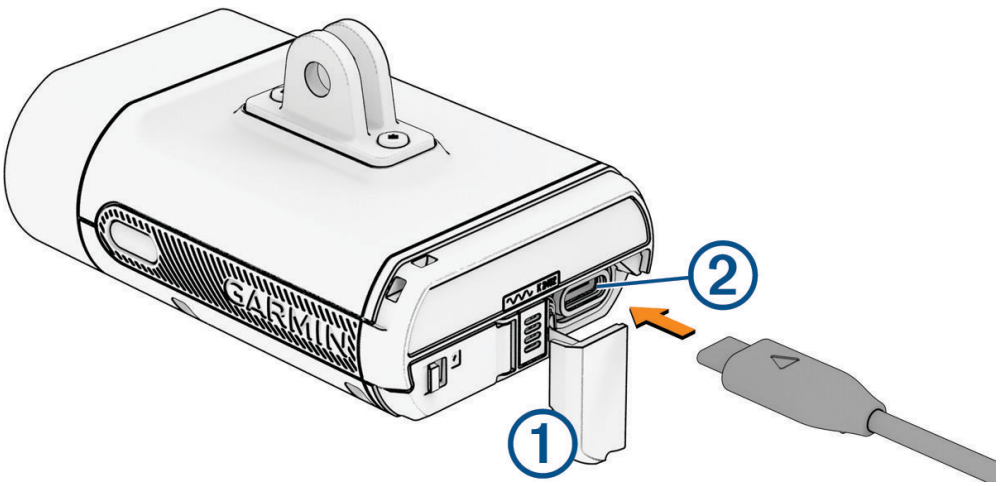

2 Jeden koniec kábla zapojte do portu USB na zariadení.

3 Opačný koniec kábla USB zapojte do portu USB na počítači.

  V závislosti od operačného systému počítača sa zariadenie zobrazí buď ako vymeniteľná jednotka alebo ako odnímateľný zväzok na vašom počítači (*Formát videí a fotografií*, strana 9).

Vloženie alebo výmena pamäťovej karty

Zariadenie podporuje pamäťové karty microSD s kapacitou 8 až 512 GB s rýchlostnou triedou 10 alebo vyššou. Garmin odporúča používať pamäťovú kartu microSD s kapacitou 32 GB alebo vyššou. Informácie o kapacite režimu nahrávania a ďalšie informácie nájdete na stránke garmin.com/variavuememorycard.

POZNÁMKA: pamäťovú kartu môžete vymeniť za účelom zvýšenia úložnej kapacity alebo po dosiahnutí konca jej životnosti. Všetky pamäťové karty majú obmedzenú dobu životnosti a musia sa pravidelne meniť.

1 Kryt pamäťovej karty odistite posunutím zarážky na zadnej strane zariadenia.

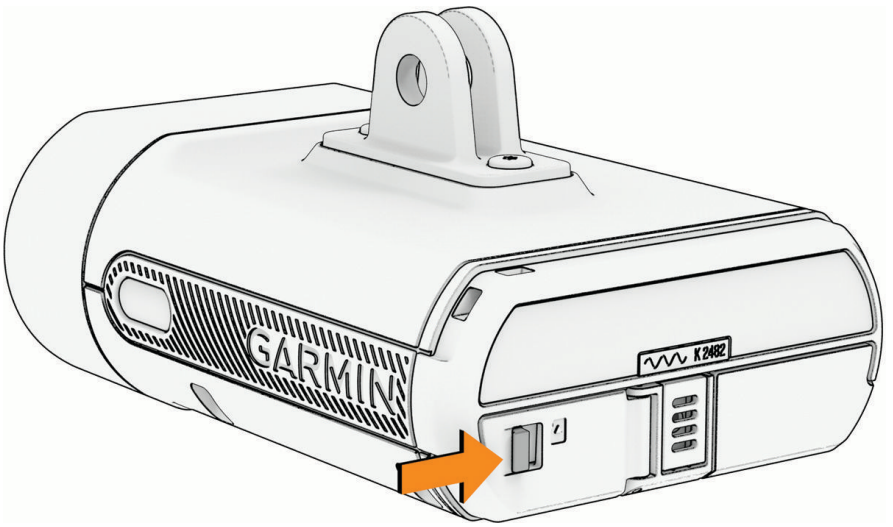

2 Súčasnú pamäťovú kartu zatlačte dovnútra, kým neklikne, a uvoľnite kartu.
   Súčasná pamäťová karta sa vysunie z otvoru.
3 Z otvoru vyberte súčasnú pamäťovú kartu.
4 Novú pamäťovú kartu vložte do otvoru tak, aby zlaté kontakty smerovali nahor.

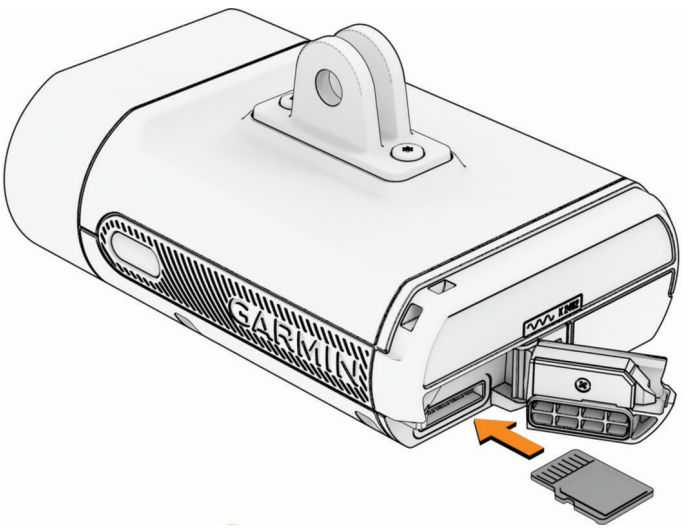

5 Pamäťovú kartu vtláčajte dovtedy, kým nezacvakne.
6 Zatvorte a zaistite kryt.
7 Ak chcete formátovať pamäťovú kartu, prejdite do aplikácie Varia (*Formátovanie pamäťovej karty*, strana 24).

Formátovanie pamäťovej karty

OZNÁMENIE

Formátovanie odstráni všetky údaje uložené na karte. Vymazané údaje nie je možné obnoviť.

Môžete preformátovať pamäťovú kartu nainštalovanú v kamere, aby ste vymazali všetky fotografie, videá aj ďalšie údaje. Pri prvom použití pamäťovej karty v kamere môže byť tiež potrebné naformátovať pamäťovú kartu.

1. Zapnite predné svetlo a pripojte ho k aplikácii Varia.
2. Vyberte ikonu zariadenia v hornej časti domovskej obrazovky (*O zariadení*, strana 6).
3. Vyberte položky **Gallery & Storage** > **Erase & Reformat Card** > **Erase & Format**.

Starostlivosť o zariadenie

OZNÁMENIE

Zariadenie neskladujte na miestach, kde môže dôjsť k jeho dlhšiemu vystaveniu extrémnym teplotám, pretože to môže spôsobiť trvalé poškodenie.

Nepoužívajte chemické čistiace prostriedky, rozpúšťadlá, krém na opaľovanie ani repelenty proti hmyzu, ktoré môžu poškodiť plastové súčasti a povrchovú úpravu.

Ochranný kryt pevne upevnite, aby ste zabránili poškodeniu portu USB.

Zabráňte prudkým nárazom a so zariadením zaobchádzajte opatrne, v opačnom prípade sa môže skrátiť životnosť produktu.

Kryt pamäťovej karty uchovávajte v zaistenej polohe, aby nedošlo k vniknutiu vody.

POZNÁMKA: zariadenie neskladujte v inteligentnom režime, aby ste zabránili vybitiu batérie a zabránili náhodnému zapnutiu predného svetla.

Čistenie zariadenia

OZNÁMENIE

Nepoužívajte chemické čistiace prostriedky a rozpúšťadlá, ktoré môžu poškodiť plastové komponenty.

Nepoužívajte tkaninu ani iný materiál, ktorý môže poškriabať optickú šošovku na prednej strane zariadenia. Poškriabanie optickej šošovky môže mať za následok znížený výkon.

- Očistite blato a nečistoty z ochranného krytu.
- So zatvoreným ochranným krytom podržte zariadenie pod tečúcou vodou.

Po vyčistení nechajte zariadenie úplne vyschnúť.

Čistenie portu USB

1. Vypnite zariadenie a odpojte ho od napájania.
2. Vyčistite port USB mäkkou, čistou handričkou, ktorá nepúšťa vlákna, alebo vatovým tampónom.
   POZNÁMKA: v prípade potreby môžete handričku alebo vatový tampón zľahka navlhčiť izopropylalkoholom.
3. Pred pripojením k napájaniu nechajte zariadenie úplne uschnúť.

Dlhodobé uskladnenie

Ak neplánujete používať zariadenie Varia Vue niekoľko mesiacov, pred jeho odložením by ste mali batériu nabiť najmenej na 50 %. Zariadenie by ste mali skladovať na chladnom a suchom mieste s teplotami typickými pre bežné domácnosti. Po uskladnení zariadenia a pred jeho používaním by ste mali zariadenie úplne nabiť.

Technické údaje

Typ batérie	Nabíjateľná lítium-iónová batéria
Skladovanie batérie	Až 5 mesiacov v inteligentnom režime Až 10 mesiacov vo vypnutom stave
Rozsah prevádzkovej teploty	Od -15 °C do 45 °C (od 5 °F do 113 °F)
Rozsah teploty pri nabíjaní	Od 0 °C do 10 °C (od 32 °F do 50 °F) – pomalé nabíjanie na plnú kapacitu Od 10 °C do 30 °C (od 50 °F do 86 °F) – nabíjanie plnou rýchlosťou až na plnú kapacitu Od 30 °C do 45 °C (od 86 °F do 113 °F) – nabíjanie plnou rýchlosťou na zníženú kapacitu (približne 85 % kapacity)
Frekvencie bezdrôtového rozhrania	2,4 GHz pri maximálne 18,4 dBm 5 GHz pri maximálne 17,9 dBm
Svetelný tok LED	140 až 600 lm (denné blikanie) (*Režimy svetelnej intenzity predného svetla*, strana 26)
Odolnosť voči vode	IEC 60529 IPX7[1]

Informácie o výdrži batérie

Skutočná výdrž batérie závisí od funkcií, ktoré máte na prednom svetle zapnuté, ako je režim svetelnej intenzity, nastavenie rozlíšenia videa a elektronická stabilizácia obrazu (EIS).

Režim svetelnej intenzity predného svetla	Nastavenie rozlíšenia videa s EIS	Odhady výdrže batérie
High	1080p, 30 fps 4K, 30 fps	1,5 hod. 1,25 hod.
Medium	1080p, 30 fps 4K, 30 fps	2,5 hod. 2 hod.
Low	1080p, 30 fps 4K, 30 fps	4,5 hod. 3,5 hod.
Night Flash	1080p, 30 fps 4K, 30 fps	2,5 hod. 2 hod.
Day Flash	1080p, 30 fps 4K, 30 fps	7 hod. 5 hod.
Off	1080p, 30 fps 4K, 30 fps	9 hod. 6 hod.

[1] Zariadenie vydrží náhodné vystavenie vode do hĺbky 1 m na max. 30 min. Viac informácií nájdete na stránke www.garmin.com/waterrating

Režimy svetelnej intenzity predného svetla

Režim intenzity	Svetelný tok LED
High	550 lm
Medium	300 lm
Low	140 lm
Night Flash	400 lm
Day Flash	600 lm

Definície symbolov

Tieto symboly sa môžu nachádzať na štítkoch na zariadení alebo na príslušenstve.

	Symbol likvidácie a recyklácie odpadu OEEZ. Symbol OEEZ sa nachádza na produkte v súlade so smernicou EÚ 2012/19/EÚ o odpade z elektrických a elektronických zariadení (OEEZ). Jeho účelom je zabrániť nesprávnej likvidácii tohto produktu a podporovať opätovné využívanie zdrojov a recykláciu.
	Horúci povrch. Povrch označený touto značkou sa môže počas používania zariadenia stať horúcim.

Riešenie problémov

Reštartovanie zariadenia

Ak zariadenie prestane fungovať, môžete ho resetovať.

POZNÁMKA: resetovaním zariadenia sa odstránia spárované pripojenia zo zariadenia a vymažú sa všetky osobné údaje uložené v zariadení. Neodstránia sa však žiadne údaje uložené na pamäťovej karte. Ak chcete chrániť svoje údaje na pamäťovej karte, mali by ste naformátovať alebo odstrániť pamäťovú kartu zo zariadenia (*Formátovanie pamäťovej karty*, strana 24).

1. Zapnite zariadenie (*Zapínanie a vypínanie zariadenia*, strana 6).
2. Obe tlačidlá podržte na 10 sekúnd.
   LED indikátor nepretržite bliká až do dokončenia resetovania.

Uzamknutie a odomknutie zariadenia

Ak je zariadenie vypnuté, môžete zariadenie uzamknúť a zabrániť jeho zapnutiu.

1. Ak chcete zariadenie uzamknúť, obe tlačidlá podržte na 4 sekundy.
   Ak stlačíte akékoľvek tlačidlo, stavový indikátor LED trikrát zabliká .
2. Ak chcete zariadenie odomknúť, obe tlačidlá podržte na 4 sekundy.
   Zariadenie sa zapne a stavový indikátor LED dvakrát za bliká . Zariadenie je v aktívnom režime a kamera je zapnutá (*Stavový indikátor LED zariadenia*, strana 7).

Vypnutie tepelnej bezpečnosti

Zariadenie Varia sa môže vypnúť počas používania s vysokou intenzitou v teplom, stagnujúcom vzduchu, aby sa zabránilo prehriatiu. Stavový indikátor LED bliká , kým sa zariadenie neochladí. Zariadenie by ste malo používať v exteriéri.

Počas nabíjania bliká stavový indikátor LED načerveno

- Skontrolujte, či nie je poškodený kábel USB, konektory a porty.
- Uistite sa, že sieťový adaptér alebo port USB počítača generujú energiu.

  Môžete to skontrolovať niekoľkými spôsobmi. Napríklad môžete skontrolovať, či fungujú iné zariadenia napájané týmto zdrojom.
- Zariadenie nabíjajte v schválenom teplotnom rozsahu na nabíjanie (*Technické údaje*, strana 25).

Predné svetlo sa odpojí od aplikácie Varia

⚠ VAROVANIE

Zariadenie môže zlepšiť prehľad o situácii. Nedokáže nahradiť pozornosť a zdravý úsudok cyklistu. Pri jazde na bicykli vždy sledujte svoje okolie a snažte sa viesť bicykel bezpečným spôsobom. V opačnom prípade to môže mať za následok vážne alebo smrteľné zranenie.

Ak predné svetlo nie je pripojené, Garmin odporúča zastaviť jazdu a skontrolovať zariadenia na bezpečnom mieste.

- Technológiu Bluetooth vypnite v nastaveniach telefónu a znova ju zapnite.
- Zatvorte aplikáciu Varia a znova ju otvorte.
- Vypnite obe zariadenia a znova ich zapnite.

  Zariadenie Varia Vue odošle do aplikácie Varia údaje o svetle. Po pripojení aplikácia Varia prehrá zvukový tón a zobrazí zelenú bodku na ikone zariadenia v hornej časti domovskej obrazovky.

Predné svetlo sa odpojí od cyklopočítača Edge

⚠ VAROVANIE

Zariadenie môže zlepšiť prehľad o situácii. Nedokáže nahradiť pozornosť a zdravý úsudok cyklistu. Pri jazde na bicykli vždy sledujte svoje okolie a snažte sa viesť bicykel bezpečným spôsobom. V opačnom prípade to môže mať za následok vážne alebo smrteľné zranenie.

Ak predné svetlo nie je pripojené, Garmin odporúča zastaviť jazdu a skontrolovať zariadenia na bezpečnom mieste.

- Vypnite obe zariadenia a znova ich zapnite.
- Spárujte zariadenia (*Párovanie zariadenia Varia Vue s kompatibilným cyklopočítačomEdge*, strana 14).

  Zariadenie Varia Vue odosiela údaje o svetle do cyklopočítača Edge. Po pripojení cyklopočítač Edge zobrazí .

Ako skontrolujem úroveň batérie?

Existujú tri rôzne spôsoby, ako skontrolovať úroveň batérie.

- Na zariadení Varia Vue stlačte tlačidlo zariadenia, aby ste ho mohli zapnúť (*O zariadení*, strana 6).
  - Úroveň batérie je v poriadku .
  - Úroveň nabitia batérie je nízka .
- Na pripojenom cyklopočítači Edge alebo hodinkách Garmin otvorte ponuku snímačov a vyberte kameru predného svetla.
- V aplikácii Varia vyberte ikonu zariadenia v hornej časti domovskej obrazovky (*Aplikácia Varia*, strana 10).

  Stav batérie sa zobrazí v ľavej hornej časti obrazovky.

  TIP: keď je úroveň nabitia batérie nízka, v hornej časti obrazovky sa zobrazí upozornenie na nízku úroveň nabitia batérie.

Aktualizácia softvéru zariadenia prostredníctvom aplikácie Varia

Pred aktualizáciou softvéru zariadenia musíte zariadenie spárovať s aplikáciou Varia v telefóne (*Spárovanie zariadenia Varia Vue s telefónom*, strana 11).

1. Telefón umiestnite v dosahu (3 m) zariadenia.
2. Synchronizujte svoje zariadenie s aplikáciou Varia.

   Keď je k dispozícii nový softvér, aplikácia vás upozorní na aktualizáciu softvéru.

   TIP: aktualizácie softvéru môžete skontrolovať v aplikácii výberom ikony zariadenia v hornej časti domovskej obrazovky a výberom položky Software Updates.
3. Postupujte podľa pokynov na obrazovke.

Indikátor LED zariadenia bliká , čím signalizuje, že sa zariadenie aktualizuje. Po dokončení aktualizácie LED indikátor 20-krát zabliká nazeleno.

Stavový indikátor LED zariadenia pre aktualizácie softvéru

Aktivita LED diódy	Stav
Strieda sa	Zariadenie nahráva softvér.
Bliká	Aktualizácia softvéru je dokončená a úspešná.
Bliká	Aktualizácia softvéru zlyhala.

Aktualizácie produktov

Aby ste mali čo najlepší zážitok, mali by ste aktualizovať softvér na Varia Vue. Aktualizácie softvéru obsahujú zmeny a vylepšenia funkcií a činnosti zariadenia. Zariadenie Varia automaticky kontroluje aktualizácie pri pripojení pomocou technológie Bluetooth. Do svojho počítača si môžete nainštalovať program Garmin Express™ (**www.garmin.com/express**). V telefóne si môžete nainštalovať aplikáciu Varia.

Získate tak jednoduchý prístup k týmto službám pre zariadenia Garmin:

- Aktualizácie softvéru
- Údaje sa nahrajú do aplikácie Varia
- Registrácia produktu
- Nastavenie predplatného služby Vault

Aktualizácia softvéru prostredníctvom aplikácie Garmin Express

Pred aktualizáciou zariadenia si musíte stiahnuť aplikáciu Garmin Express.

1. Zariadenie pripojte k počítaču pomocou kábla USB.

   Garmin Express automaticky vyhľadá aktualizácie softvéru a odošle ich do vášho zariadenia.
2. Postupujte podľa pokynov na obrazovke.
3. Odpojte zariadenie a zapnite ho.

   Na indikátore LED zariadenia bliká , čo znamená, že zariadenie sa aktualizuje. Po dokončení aktualizácie LED indikátor 20-krát zabliká nazeleno.

Náhradné diely

Pre toto zariadenie sú k dispozícii náhradné diely. Ak potrebujete viac informácií, kontaktujte vášho predajcu Garmin alebo prejdite na stránku garmin.com.

Ako získať ďalšie informácie

- Ďalšie príručky, články a aktualizácie softvéru nájdete na webovej stránke support.garmin.com.
- Informácie o voliteľnom príslušenstve a náhradných dieloch nájdete na webovej stránke buy.garmin.com alebo vám ich poskytne predajca produktov značky Garmin.